bonomini®
TECNOLOGIE IDRAULICHE

CATALOGO GENERALE
GENERAL CATALOGUE 48

BONOMINI.COM

TECNOLOGIE IDRAULICHE

Dal 1984 Bonomini S.r.l.è specializzata nella produzione di sifoni e pilette per il drenaggio dell'acqua. L'azienda è attualmente in forte espansione nel mercato europeo, asiatico e africano: la gamma offerta è una delle più ampie prodotte in Italia, con un assortimento che include più di 100 referenze.

bonomini®
TECNOLOGIE IDRAULICHE

HYDRAULIC TECHNOLOGIES

Bonomini S.r.l. has specialised in the production of siphons and drains for water drainage since 1984. The company is currently expanding strongly in the European, Asian and African markets: the range offered is one of the biggest produced in Italy, with an assortment of over 100 products.

BONOMINI

archiproducts AWARDS WINNER

INOXMATER®

Bonomini S.r.l. fondata nel 1976 dall'omonimo titolare, Ennio Bonomini, è un'azienda leader nella produzione di sifoni e pilette per lo scarico delle acque in ambiente domestico. La gamma offerta è una delle più ampie prodotte in Italia, in continua crescita secondo le tendenze richieste dai mercati internazionali.

Dallo storico distretto industriale di Lumezzane, in provincia di Brescia, l'azienda è migrata poi nel 1996 verso un più ampio ed innovativo stabilimento alle porte della città, situato a Borgosatollo, che conta ad oggi quattro attività produttive su una superficie vasta di circa 11.000 mq.

Nei primi anni Duemila la Bonomini Srl ha iniziato il programma di internazionalizzazione della propria produzione con l'apertura del sito produttivo di Ningbo in Cina. Oggi la Ningbo Bonomini Waterworks Ltd. (di proprietà interamente della Bonomini S.r.l.) può vantare un sito produttivo di 4.000 mq e vendite in tutto il mondo.

Nel 2005 viene aperta la filiale produttiva sudamericana Bonomini del Mercosur S.A. a Mendoza (Argentina) per supportare le operazioni della Bonomini S.r.l. in tutto il Sud America.

Per rafforzare l'espansione verso i mercati dell'Est Europa, nel 2014 viene aperto un nuovo sito produttivo su di un'area di due ettari alle porte di Belgrado (Serbia). Oggi la Bonomini Adriatic Doo è tra le aziende più innovative nello stampaggio di materie plastiche del paese.

Lo spirito di innovazione tecnica che ha sempre contraddistinto la Bonomini S.r.l. è alla base del notevole sviluppo internazionale dell'azienda.

archiproducts AWARDS WINNER

CANALISSIMA

BONOMINI

BONOMINI S.r.l., established in 1976 by its owner, Ennio Bonomini, is a leading manufacturer of siphons and drains for domestic water drainage. The range offered is one of the broadest produced in Italy and is constantly growing to keep up with international market trends.

In 1996, the company migrated from the historical industrial district of Lumezzane, in the province of Brescia, to a larger and more innovative plant located just outside the city, in Borgosatollo, where it now has four production activities occupying a vast surface area of around 11,000 square metres.

In the early 2000s, Bonomini Srl began its programme to internationalise production, with the opening of the Ningbo production site in China. Today Ningbo Bonomini Waterworks Ltd. (wholly owned by Bonomini Srl) boasts a production site of 4,000 square metres and sales all over the world.

In 2005, the South American production subsidiary Bonomini del Mercosur S.A. was opened in Mendoza (Argentina) to support Bonomini Srl's operations throughout South America.

To strengthen the expansion towards Eastern European markets, a new production site was opened on a two – hectare area on the outskirts of Belgrade (Serbia) in 2014.
Today, Bonomini Adriatic Doo is among the most innovative companies in plastic moulding in t he country.

he spirit of technical innovation that has always distinguished BONOMINI S.r. l. is the foundation of the company's remarkable international development.

INOXMATER®

CANALISSIMA

QUALITÀ E CERTIFICAZIONE

La pianificazione della produzione, il controllo di qualità aziendale, la certificazione aziendale e di prodotto supportano e qualificano l'azienda sotto ogni ulteriore punto di vista. Dal 2011, la Bonomini S.r.l. è certificata ISO 9001 e, dal 2007 è anche certificata TUV secondo la EN 274, relativamente alla gamma di sifoni cromati in ABS, prima in Italia.

Recentemente le gamme prodotti destinate ai mercati del Medio – Oriente sono state sottoposte a certificazione SASO per ottemperare alle normative locali.

La Bonomini S.r.l. dispone di un laboratorio dotato di banchi di prova omologati per la verifica ed il collaudo della produzione secondo la norma di settore EN 274. Ogni prodotto viene perciò concepito, analizzato, progettato e sviluppato in ogni suo risvolto tecnologico all' interno della Bonomini S.r.l.

Ne deriva un evidente vantaggio in termini di qualità acquisita del prodotto, tenuto sotto costante controllo in ogni suo passaggio in fase di produzione ed arricchito di accorgimenti pratici suggeriti sia dai clienti che dagli installatori.

QUALITY & CERTIFICATION

Production planning, quality control, company and product certification support and qualify the company in every other respect. BONOMINI s.r.l. has been ISO 9001 certified since 9001 and, since 2007, it has also been TUV certified in complianc e with EN 274 for its range of chrome – plated ABS siphons, the first in Italy.

Recently the product ranges destined for the Middle Eastern markets have received SASO certification to comply with local regulations.

Bonomini Srl has a laboratory equipped with test benches approved for the verification and testing of production in compliance with industry standard EN 274. Every product is conceived, analysed, designed and developed technologically within BONOMINI SRL.

The result is a clear advantage in terms o f the acquired quality of the product, which is kept under constant control at every stage of production and enriched with practical solutions suggested by both customers and installers.

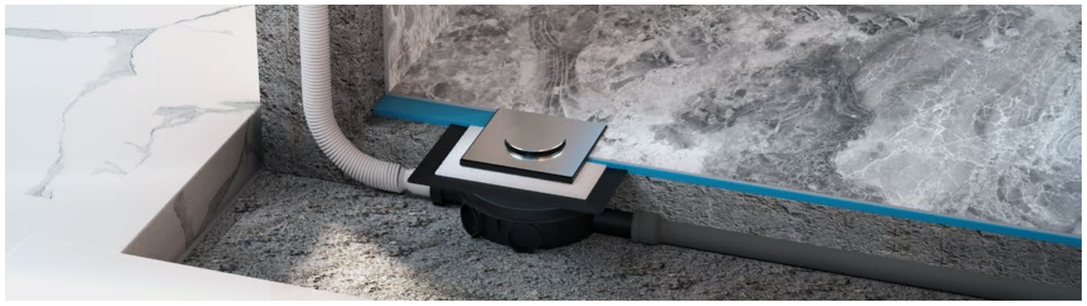

La Bonomini srl si riserva il diritto di modificare senza preavviso. Ogni riproduzione, anche parziale, è severamente vietata.
The company Bonomini srl reserves the right to make modifications without prior notice. Any reproduction, even partial, is strictly prohibited.

CONDIZIONI GENERALI DI VENDITA

RAPPRESENTANTE
REPRESENTATIVE _____

SCONTI SUL LISTINO
DISCOUNTS ON PRICE LIST _____

PAGAMENTI
PAYMENTS _____

IMBALLAGGIO
PACKAGING _____

CONDIZIONI DI RESA
YIELD CONDITIONS

A In porto assegnato a mezzo corriere indicato dal cliente;
B In porto franco con addebito in fattura 4% con minimo di **25,00 €** per ordini di importo imponibile inferiore a **500,00 €** per spedizioni dirette ai capoluoghi;
C In porto franco con addebito in fattura 5% con minimo di **25,00 €** per ordini di importo imponibile inferiore a **500,00 €** per spedizioni dirette in provincia;
D Spedizioni superiori a **1.500,00 €** in porto franco; Eventuali resi di merce devono essere sempre da noi autorizzati per iscritto e dovranno comunque sempre pervenirci in porto franco. Si respingono categoricamente i resi spediti in porto assegnato.

A *Freight collect by courier indicated by the customer;*
B *Freight collect with invoice charge 4% with a minimum of* ***€25.00*** *for orders with a taxable amount less than* ***€500.00*** *for shipments to provincial capitals;*
C *Freight collect with invoice charge 5% with a minimum of* ***€25.00*** *for orders with a taxable amount less than* ***€500.00*** *for shipments to provinces;*
D *Shipments over* ***€1.500.00*** *free port; Any return of goods must always be authorized by us in writing and must always reach us free port. We categorically reject reshipments freight collect.*

ORDINATIVO IMPONIBILE MINIMO : € 100,00
INDIRIZZO MAGAZZINO RITIRO MERCI:
Bonomini s.r.l. · Via Dott. Raffaele De Troya n.72 25010 Borgosatollo (Brescia) - Italia

ORDINATION MINIMUM AMOUNT : € 100,00
GOODS DELIVERY STORE ADDRESS:
Bonomini s.r.l. · Via Dott. Raffaele De Troya n.72 25010 Borgosatollo (Brescia) - Italy

TIMBRO DEL COMMITTENTE
PRINCIPAL'S STAMP _____

P. IVA
P. IVA _____

Le condizioni di cui sopra annullano o sostituiscono ogni precedente.
The above conditions cancel or supersede any previous ones.

COPIA AL CLIENTE
COPY TO CUSTOMER

La Bonomini srl si riserva il diritto di modificare senza preavviso. Ogni riproduzione, anche parziale, è severamente vietata.
The company Bonomini srl reserves the right to make modifications without prior notice. Any reproduction, even partial, is strictly prohibited.

CONDIZIONI GENERALI DI VENDITA

1. Le Ns. offerte s'intendono valide ed impegnative per risposta entro 10 (dieci) giorni.

2. I contratti conclusi dai Ns. Agenti e/o rappresentanti non sono definitivi se non da Noi regolarmente accettati e confermati.

3. La merce s'intende venduta franco Ns. Sede e viaggia a rischio e pericolo del Committente anche se il prezzo fosse stabilito franco destino. Non rispondiamo quindi di alcun reclamo nè per mancanza di peso, nè per avarie di viaggio, di ciò essendo responsabili i Vettori ai quali il Destinatario deve fare le riserve prima del ritiro della merce.

4. Le eventuali assicurazioni sul trasporto devono essere fatte a cura e spese del committente salvo accordi diversi espres- samente pattuiti. Ciò vale anche per le spedizioni a mezzo nave. Quindi ogni contestazione dovrà essere rivolta, a cura del committente, alla compagnia di navigazione ed alla compagnia di assicurazione.

5. Non si accettano reclami trascorsi 10 (dieci) giorni dal ricevimento della merce.

6. In caso di reclamo, effettuato in tempo utile, la merce dovrà essere tenuta integralmente a ns. disposizione per i controlli del caso. Gli eventuali difetti del materiale e/o vizi occulti da Noi ignorati, errori e differenze eccedenti le normali tolleranze di fabbricazione non potranno obbligarci che alla sostituzione pura e semplice del pezzo difettoso, senza diritto di rifusione di danni di qualsiasi specie. Le merci da sostituire dovranno essere preventivamente restituite in buono stato di conser-vazione.

7. I prodotti restituiti restano di Ns. proprietà.

8. I termini convenuti per le consegne non sono impegnativi, ma subordinati alla possibilità di fabbricazione. Un eventuale ritardo non può dar luogo da parte del Committente al diritto di qualsiasi rifusione di danno o interessi.

9. La guerra, le epidemie, gli scioperi, le interruzioni ferroviarie, i guasti al macchinario e tutte quelle cause che possono dar luogo all'arresto parziale o totale del lavoro nei Ns. stabilimenti, s'intendono considerati come altrettanti casi di forza maggiore, che autorizzano la sospensione dell'esecuzione dei contratti.

10. Il pagamento delle fatture deve essere fatto in contanti netto alla scadenza convenuta, alla Ns. Sede.

11. Trascorso il termine stabilito decorrerà, senza bisogno di avviso o di messa in mora, l'interesse del quattro percento oltre il tasso ufficiale di sconto. In caso di ritardo nei pagamenti ci riserviamo il diritto di spiccare tratta a vista con aggiunta degli interessi, delle spese di incasso e dei bolli.

1. *Our offers shall be deemed valid and binding in response within 10 (ten) days.*

2. *Contracts concluded by Our agents and/or representatives shall not be final unless duly accepted and confirmed by Us.*

3. *Goods shall be deemed to be sold ex Our premises and shall travel at the Buyer's risk even if the price is established free delivered. We are therefore not liable for any claim either for lack of weight or for travel failures, the Carriers being responsible for this, to whom the Consignee must make reservations before collecting the goods.*

4. *Any transport insurance must be taken out at the expense of the Buyer unless otherwise expressly agreed upon. This also applies to shipments by ship. Therefore, any dispute must be addressed, by the principal, to the shipping company and the company insurance company.*

5. *No complaints will be accepted after 10 (ten) days from receipt of the goods.*

6. *In the event of a claim, made in due time, the goods must be kept in their entirety at our disposal for appropriate checks. Any material defects and/or hidden defects ignored by Us, errors and differences exceeding the normal tolerances of manufacture shall only oblige us to replace the defective part purely and simply, without any right to compensation for damages of any kind whatsoever. Goods to be replaced shall be returned in advance in good state of conser- vation.*

7. *Returned products remain our property.*

8. *The terms agreed upon for deliveries are not binding, but subject to the possibility of manufacture. Any delay shall not give rise on the part of the Buyer to the right to any recoupment of damages or interest.*

9. *War, epidemics, strikes, railway interruptions, machinery breakdowns and all those causes which may give rise to partial or total stoppage of work in Our factories, shall be considered as as many cases of force majeure, authorizing suspension of the performance of contracts.*

10. *Payment of invoices is to be made in net cash on the agreed due date, at Our Premises.*

11. *After the due date, interest of four percent above the official discount rate shall accrue without the need for notice or default notice. In case of late payment, we reserve the right to issue sight drafts with the addition of interest, collection fees and stamps.*

12. *Deductions for cash discounts, rebates, rounding, etc. that have not been agreed upon in advance are not allowed in payment.*

bonomini® TECNOLOGIE IDRAULICHE

La Bonomini srl si riserva il diritto di modificare senza preavviso. Ogni riproduzione, anche parziale, è severamente vietata.
The company Bonomini srl reserves the right to make modifications without prior notice. Any reproduction, even partial, is strictly prohibited.

25 ANNI YEARS GARANZIA GUARANTEE

CATALOGO GENERALE
GENERAL CATALOG 48

CONDIZIONI GENERALI DI VENDITA

1. In sede di pagamento non sono ammesse detrazioni per sconti cassa, abbuoni, arrotondamenti, ecc. che non siano stati pattuiti in precedenza.

2. Il ritardo nei pagamenti fa perdere al Committente ogni diritto di sconto cassa eventualmente pattuito.

3. Ogni garanzia sui Ns. prodotti verrà a cessare in caso di manipolazione e/o modifiche effettuate da parte di terzi e/ o comunque in caso di errori di terzi in sede di posa in opera.

4. Per la merce non interamente pagata a contanti il Committente accetta la stipulazione del patto di compravendita con riserva della proprietà a favore del venditore (art.1523 eseg. del CC.).La merce resterà per tanto di proprietà del venditore fino al pagamento dell'ultima rata, pur assumendo il com-pratore dal momento della consegna ogni rischio inerente alle merci consegnate, nessuno escluso, anche in dipendenza di forza maggiore.

5. L'imballo, salvo diversi accordi, è effettuato in normali cartoni e si intende a totale carico del Committente. Ogni pacco è predisposto per contenere il numero di pezzi indicato sul presente listino. Per esigenze di spedizione ci riserviamo di arrotondare, per eccesso o per difetto, la quantità ordinata per raggiungere la confezione indicata.

6. Il Committente non potrà mai invocare una pattuizione in contrasto e/o in aggiunta alle presenti condizioni Generali di Vendita, a meno che detta pattuizione non risulti scritta e accettata da entrambe le parti.

7. La venditrice si riserva il diritto di modifica, senza preavviso, di ogni suo stampato. Tutti gli stampati sono a titolo di massima e viene interdetta ogni loro riproduzione, anche parziale, senza consenso scritto.

8. Il Committente, sottoscrivendo un'ordinazione, dichiara di conoscere e accettare integralmente le presenti condizioni generali di vendita.

9. Per le vendite effettuate con pagamento differito il mancato pagamento, anche di una sola rata, comporterà decadenza immediata dal beneficio del termine (ex art. 1186 CC.), talchè il venditore potrà chiedere il pagamento dell'intero debito.

10. Per qualsiasi vertenza e/o contestazione unica competente è l'autorità giudiziaria di Brescia.

1. *Delay in payment shall cause the Buyer to forfeit any cash discount rights that may have been agreed upon.*

2. *Any warranty on Our products will be terminated in case of manipulation and/or modifications made by third parties and/or otherwise in case of third parties' mistakes during installation.*

3. *For goods not fully paid for in cash, the Buyer accepts the stipulation of the covenant of sale with reservation of ownership in favor of the seller (art.1523 eseg. del CC.).Therefore, the merchandise will remain the property of the seller until payment of the final instalment, while assuming the com-prer from the moment of delivery every risk inherent to the goods delivered, none excluded, even in dependence of force majeure.*

4. *Packing, unless otherwise agreed, shall be done in normal cartons and shall be at the total expense of the Buyer. Each package is arranged to contain the number of pieces indicated on this price list. Due to shipping requirements we reserve the right to round up or down the quantity ordered to reach the package indicated.*

5. *The Buyer may never invoke a covenant in conflict with and/ or in addition to these General Conditions of Sale unless said covenant is in writing and accepted by both parties.*

6. *Seller reserves the right to change, without notice, any of its printed matter. All printouts are by way of outline and any reproduction of them, even in part, without written consent is prohibited.*

7. *The Buyer, by signing an order, declares that he or she knows and accepts these general conditions of sale in full.*

8. *For sales made with deferred payment, failure to pay, even of a single installment, will result in immediate forfeiture of the benefit of the term (ex art. 1186 CC.), such that the seller may demand payment of the entire debt.*

9. *For any dispute and/or contestation the sole competent authority is the judicial authority of Brescia.*

Firma del Committente
Signature of the Principal _____

Le clausole di cui ai punti: 11,15, 20, 21 vengono sottoscritte ed accettate ai sensi degli art. 1341 e 1342 CC.
The clauses mentioned in points: 11, 15, 20, 21 are undersigned and accepted in accordance with articles 1341 and 1342 of the Civil Code.Signature of the Principal

bonomini® TECNOLOGIE IDRAULICHE

La Bonomini srl si riserva il diritto di modificare senza preavviso. Ogni riproduzione, anche parziale, è severamente vietata.
The company Bonomini srl reserves the right to make modifications without prior notice. Any reproduction, even partial, is strictly prohibited.

25 ANNI YEARS GARANZIA GUARANTEE

INDICE

PILETTE E SIFONI PER LAVABO/BIDET
TRAPS AND WASTES FOR WASHBASIN/BIDET 11

SIFONI PER ORINATOIO
URINALS TRAPS 67

RUBINETTI SOTTOLAVABO
ANGLE VALVES 73

PILETTE E SIFONI PER LAVELLO CUCINA
TRAPS AND BASKET WASTES FOR KITCHEN SINKS 83

SCARICHI PER ELETTRODOMESTICI E LAVANDERIA
DOMESTIC APPLIANCES TRAPS AND ACCESSORIES 141

SCARICHI PER VASCA DA BAGNO
BATH-TUB DRAINS 157

SCARICHI E PILETTE SIFONATE PER PIATTO DOCCIA
SHOWER-TRAY TRAPS 169

CANALINE DOCCIA
CHANNEL DRAINS 197

SCARICHI PER PAVIMENTO
FLOOR DRAINS 223

SIFONI E ACCESSORI SCARICO CONDENSA
CONDENSATE DRAINS AND FITTINGS 247

RACCORDI E MANICOTTI PER SCARICHI WC
WC CONNECTORS 255

TUBI COMPATTABILI
FLEXIBLE HOSES 277

ACCESSORI PER IMPIANTISTICA
HYDRAULIC SYSTEMS COMPONENTS 299

bonomini® TECNOLOGIE IDRAULICHE

La Bonomini srl si riserva il diritto di modificare senza preavviso. Ogni riproduzione, anche parziale, è severamente vietata.
The company Bonomini srl reserves the right to make modifications without prior notice. Any reproduction, even partial, is strictly prohibited.

25 ANNI YEARS GARANZIA GUARANTEE

NOTES

bonomini® TECNOLOGIE IDRAULICHE

La Bonomini srl si riserva il diritto di modifica senza preavviso. Ogni riproduzione, anche parziale, è severamente vietata.
The company Bonomini srl reserves the righi to make modifications with out prior notice. Any reproduction, even parliaf, is strictly prohibited.

25 ANNI YEARS GARANZIA GUARANTEE

PILETTE E SIFONI PER LAVABO/BIDET
TRAPS AND WASTES FOR WASHBASIN/BIDET

SIFONI ARREDOBAGNO
DESIGN TRAPS

INOXMATER®

MIGNON

KING

MINIM-ALL

PI-QUADRO

SIFONI SALVA-SPAZIO
SPACE-SAVING TRAPS

SPACEKNOX

KING

MONSTER-TUBULAR

U-PLUS

U-JUNIOR

ISIDORO

MURALES

SIFONI IN OTTONE E ACCIAIO INOX
BRASS AND STAINLESS-STEEL TRAPS

UNICUM ESSE

UNICUM KAPPA

UNICUM BOTTIGLIA

TUBULAR INOX

SIFONI IN ABS CROMATO
ABS CHROMIUM PLATED TRAPS

ESSE

KAPPA

THERMOTRAP

TUBULAR

TORINO

SIFONI TRADIZIONALI LAVABO/BIDET
TRADITIONAL WASHBASIN/BIDET

MONSTER-ESSE

MONSTER-KAPPA

MONSTER-BOTTIGLIA

MONSTER-TUBULAR

TEDESCO

PILETTE LAVABO
WASHBASIN WASTES

MANITAPI

KINOKO

MOGU

ROYAL OTTONE

ROYAL ABS

EXTRA-LONG

NOVANTA

SIMPLEX

TROPPO-PIENO

TAPPARELLO

ACCESSORI LAVABO/BIDET
WASHBASIN/BIDET ACCESSORIES

AIRPIPE

CLAPPE'

ATTACCHI LAVATRICE

CURVE

PROLUNGHE

ADATTATORI

TAPPI

GUARNIZIONI

ROSONI

SIFONE D'ARREDO IN ACCIAIO INOSSIDABILE
STAINLESS STEEL DESIGN SIPHON

Lunghezza canotti: ingresso 170 mm, uscita 300 mm
Pipes length: inlet 170 mm, outlet 300 mm

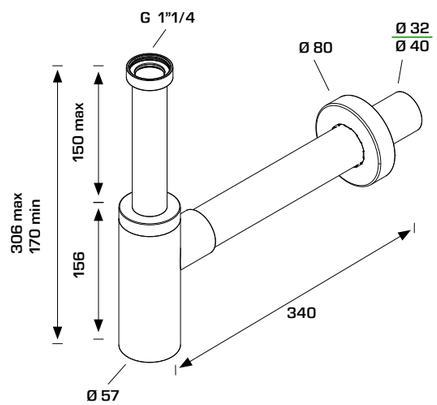

bonomini® TECNOLOGIE IDRAULICHE

La Bonomini srl si riserva il diritto di modificare senza preavviso. Ogni riproduzione, anche parziale, è severamente vietata.
The company Bonomini srl reserves the right to make modifications without prior notice. Any reproduction, even partial, is strictly prohibited.

25 ANNI YEARS GARANZIA GUARANTEE

0581CX

MATERIALE
MATERIAL
ABS, INOX 304
ABS, INOX 304

FINITURA
FINISH
Cromato
Chromium plated

50 mm
EN 274
42 l/m

CODICE *CODE*	DIMENSIONI *DIMENSIONS*	CONFEZIONE *PACKAGE*	
0581CX32K7	1"1/4 x ø 32 mm	25	750
0581CX40K7	1"1/4 x ø 40 mm	20	240

0581SX

MATERIALE
MATERIAL
ABS, INOX 304
ABS, INOX 304

FINITURA
FINISH
Satinato
Brushed

50 mm
EN 274
42 l/m

CODICE *CODE*	DIMENSIONI *DIMENSIONS*	CONFEZIONE *PACKAGE*	
0581SX32K7	1"1/4 x ø 32 mm	25	750
0581SX40K7	1"1/4 x ø 40 mm	20	240

0581BL

MATERIALE
MATERIAL
ABS, INOX 304
ABS, INOX 304

FINITURA
FINISH
Nero opaco
Matt black

50 mm
EN 274
42 l/m

CODICE *CODE*	DIMENSIONI *DIMENSIONS*	CONFEZIONE *PACKAGE*	
0581BL32K9	1"1/4 x ø 32 mm	25	750
0581BL40K9	1"1/4 x ø 40 mm	20	240

0581WH

MATERIALE
MATERIAL
ABS, INOX 304
ABS, INOX 304

FINITURA
FINISH
Bianco opaco
Matt white

50 mm
EN 274
42 l/m

CODICE *CODE*	DIMENSIONI *DIMENSIONS*	CONFEZIONE *PACKAGE*	
0581WH32K0	1"1/4 x ø 32 mm	25	750
0581WH40K0	1"1/4 x ø 40 mm	20	240

bonomini® TECNOLOGIE IDRAULICHE

La Bonomini srl si riserva il diritto di modificare senza preavviso. Ogni riproduzione, anche parziale, è severamente vietata.
The company Bonomini srl reserves the right to make modifications without prior notice. Any reproduction, even partial, is strictly prohibited.

25 ANNI YEARS GARANZIA GUARANTEE

INOXMATER®

SIFONI ARREDOBAGNO
DESIGN TRAPS

0581GD

MATERIALE *MATERIAL*	FINITURA *FINISH*
ABS, INOX 304 *ABS, INOX 304*	Oro opaco *Matt gold*

50 mm
EN 274
42 l/m

CODICE *CODE*		DIMENSIONI *DIMENSIONS*	CONFEZIONE *PACKAGE*
0581GD32K3	NEW	1"1/4 x ø 32 mm	25 / 750

0581GM

MATERIALE *MATERIAL*	FINITURA *FINISH*
ABS, INOX 304 *ABS, INOX 304*	Canna di fucile *Gun metal*

50 mm
EN 274
42 l/m

CODICE *CODE*		DIMENSIONI *DIMENSIONS*	CONFEZIONE *PACKAGE*
0581GM32K2	NEW	1"1/4 x ø 32 mm	25 / 750

0581RG

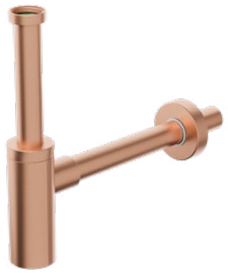

MATERIALE *MATERIAL*	FINITURA *FINISH*
ABS, INOX 304 *ABS, INOX 304*	Oro Rosa *Rose Gold*

50 mm
EN 274
42 l/m

CODICE *CODE*		DIMENSIONI *DIMENSIONS*	CONFEZIONE *PACKAGE*
0581RG32K6	NEW	1"1/4 x ø 32 mm	25 / 750

bonomini® TECNOLOGIE IDRAULICHE
La Bonomini srl si riserva il diritto di modificare senza preavviso. Ogni riproduzione, anche parziale, è severamente vietata.
The company Bonomini srl reserves the right to make modifications without prior notice. Any reproduction, even partial, is strictly prohibited.
25 ANNI YEARS GARANZIA GUARANTEE

MIGNON

SIFONI ARREDOBAGNO
DESIGN TRAPS

SIFONE D'ARREDO IN ACCIAIO INOSSIDABILE AD ALTEZZA RIDOTTA
COMPACT STAINLESS STEEL DESIGN SIPHON

Lunghezza canotti: ingresso 170 mm, uscita 300 mm
Pipes length: inlet 170 mm, outlet 300 mm

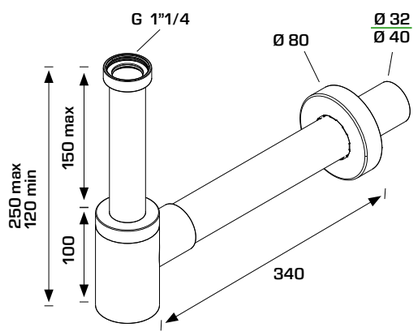

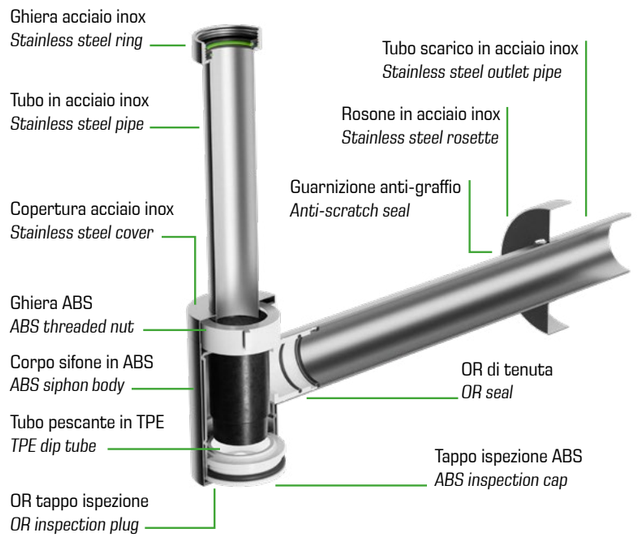

bonomini® TECNOLOGIE IDRAULICHE
La Bonomini srl si riserva il diritto di modificare senza preavviso. Ogni riproduzione, anche parziale, è severamente vietata.
The company Bonomini srl reserves the right to make modifications without prior notice. Any reproduction, even partial, is strictly prohibited.
25 ANNI YEARS GARANZIA GUARANTEE

0521CX

MATERIALE
MATERIAL
ABS, INOX 304
ABS, INOX 304

FINITURA
FINISH
Cromato
Chromium plated

30 mm
32 l/m

CODICE *CODE*	DIMENSIONI *DIMENSIONS*	CONFEZIONE *PACKAGE*	
0521CX32K7	1"1/4 x ø 32 mm	25	750
0521CX40K7	1"1/4 x ø 40 mm	25	300

0521SX

MATERIALE
MATERIAL
ABS, INOX 304
ABS, INOX 304

FINITURA
FINISH
Satinato
Brushed

30 mm
32 l/m

CODICE *CODE*	DIMENSIONI *DIMENSIONS*	CONFEZIONE *PACKAGE*	
0521SX32K7	1"1/4 x ø 32 mm	25	750
0521SX40K7	1"1/4 x ø 40 mm	25	300

0521BL

MATERIALE
MATERIAL
ABS, INOX 304
ABS, INOX 304

FINITURA
FINISH
Nero opaco
Matt black

30 mm
32 l/m

CODICE *CODE*	DIMENSIONI *DIMENSIONS*	CONFEZIONE *PACKAGE*	
0521BL32K9	1"1/4 x ø 32 mm	25	750
0521BL40K9	1"1/4 x ø 40 mm	25	300

0521WH

MATERIALE
MATERIAL
ABS, INOX 304
ABS, INOX 304

FINITURA
FINISH
Bianco opaco
Matt white

30 mm
EN 274
32 l/m

CODICE *CODE*	DIMENSIONI *DIMENSIONS*	CONFEZIONE *PACKAGE*	
0521WH32K0	1"1/4 x ø 32 mm	25	750
0521WH40K0	1"1/4 x ø 40 mm	25	300

bonomini TECNOLOGIE IDRAULICHE
La Bonomini srl si riserva il diritto di modificare senza preavviso. Ogni riproduzione, anche parziale, è severamente vietata.
The company Bonomini srl reserves the right to make modifications without prior notice. Any reproduction, even partial, is strictly prohibited.
25 ANNI YEARS GARANZIA GUARANTEE

0521GD NEW

MATERIALE
MATERIAL
ABS, INOX 304
ABS, INOX 304

FINITURA
FINISH
Oro opaco
Matt gold

30 mm
32 l/m

CODICE *CODE*		DIMENSIONI *DIMENSIONS*	CONFEZIONE *PACKAGE*	
0521GD32K3	NEW	1"1/4 x ø 32 mm	25	750

0521GM NEW

MATERIALE
MATERIAL
ABS, INOX 304
ABS, INOX 304

FINITURA
FINISH
Canna di fucile
Gun metal

30 mm
32 l/m

CODICE *CODE*		DIMENSIONI *DIMENSIONS*	CONFEZIONE *PACKAGE*	
0521GM32K2	NEW	1"1/4 x ø 32 mm	25	750

0521RG NEW

MATERIALE
MATERIAL
ABS, INOX 304
ABS, INOX 304

FINITURA
FINISH
Oro Rosa
Rose Gold

30 mm
32 l/m

CODICE *CODE*		DIMENSIONI *DIMENSIONS*	CONFEZIONE *PACKAGE*	
0521RG32K6	NEW	1"1/4 x ø 32 mm	25	750

bonomini TECNOLOGIE IDRAULICHE
La Bonomini srl si riserva il diritto di modificare senza preavviso. Ogni riproduzione, anche parziale, è severamente vietata.
The company Bonomini srl reserves the right to make modifications without prior notice. Any reproduction, even partial, is strictly prohibited.
25 ANNI YEARS GARANZIA GUARANTEE

0595

2795PP32B0

SIFONE MINIMALE PER LAVABO
MINIMAL LINE FOR WASH-BASIN

Linea minimale per lavabo
Minimal line for wash basin

BI-POWER WASHERS

0595

MATERIALE *MATERIAL*
ABS, Ottone
ABS , Brass

FINITURA *FINISH*
Cromato
Chromium plated

50 mm
EN 274 51 l/m

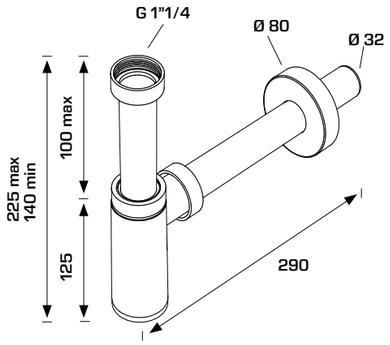

CODICE *CODE*	DIMENSIONI *DIMENSIONS*	CONFEZIONE *PACKAGE*
0595EC25K7	**1"1/4 x 120mm x ø 32 x 250 mm** Tre ghiere in ABS cromato *Three threaded nuts in chromium plated ABS*	25 750
0595PR25K7	**1"1/4 x 250mm x ø 32 x 250 mm** Ghiera di attacco alla piletta in ottone cromato *Waste threaded nut in chromium plated brass*	25 750

2795

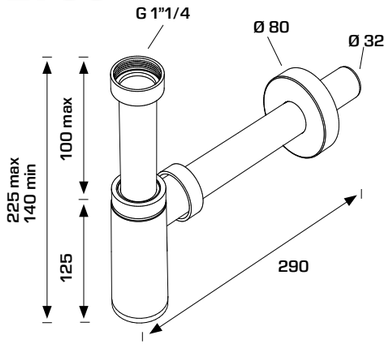

MATERIALE *MATERIAL*
ABS
ABS

FINITURA *FINISH*
Bianco / Nero
White / Black

50 mm
EN 274 51 l/m

CODICE *CODE*	DIMENSIONI *DIMENSIONS*	CONFEZIONE *PACKAGE*
2795PP32B0	**1"1/4 x ø 32x250 mm** Bianco / *White*	25 750
2795PP32B9	**1"1/4 x ø 32x250 mm** Nero / *Black*	25 750

bonomini® TECNOLOGIE IDRAULICHE

La Bonomini srl si riserva il diritto di modificare senza preavviso. Ogni riproduzione, anche parziale, è severamente vietata.
The company Bonomini srl reserves the right to make modifications without prior notice. Any reproduction, even partial, is strictly prohibited.

25 ANNI YEARS GARANZIA GUARANTEE

MINIMALL

SIFONE MINIMALE PER LAVABO
MINIMAL LINE FOR WASH-BASIN

PIQUADRO

SIFONE A SEZIONE QUADRATA
SQUARE MINIMAL DESIGN BODY

0590

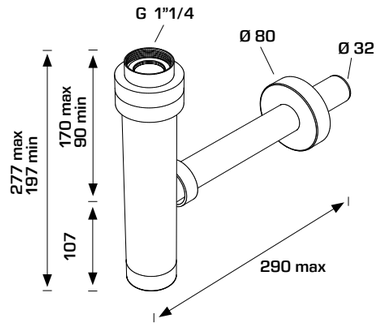

MATERIALE *MATERIAL*
ABS, Ottone
ABS , Brass

FINITURA *FINISH*
Cromato
Chromium plated

70 mm
EN 274 43 l/m

CODICE *CODE*	DIMENSIONI *DIMENSIONS*	CONFEZIONE *PACKAGE*
0590AB25K7	**1"1/4 x ø 32x250 mm** Flangia ABS / *ABS flange*	12 504
0590OT25K7	**1"1/4 x ø 32x250 mm** Flangia Ottone / *Brass flange*	12 504

0510

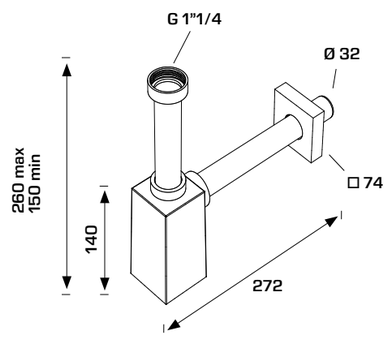

MATERIALE *MATERIAL*
ABS, Ottone
ABS , Brass

FINITURA *FINISH*
Cromato
Chromium plated

50 mm
EN 274 60 l/m

CODICE *CODE*	DIMENSIONI *DIMENSIONS*	CONFEZIONE *PACKAGE*
0510OT25K7	**1"1/4x120 mm, ø 32x250 mm**	25 750
0510PR25K7	**1"1/4x250 mm, ø 32x250 mm**	25 750

bonomini® TECNOLOGIE IDRAULICHE

La Bonomini srl si riserva il diritto di modificare senza preavviso. Ogni riproduzione, anche parziale, è severamente vietata.
The company Bonomini srl reserves the right to make modifications without prior notice. Any reproduction, even partial, is strictly prohibited.

25 ANNI YEARS GARANZIA GUARANTEE

SPACEKNOX

LINEA MINIMALE PER LAVABO
MINIMAL LINE FOR WASH-BASIN

SIFONI SALVA-SPAZIO PER LAVABO/BIDET
SPACE-SAVING TRAPS FOR WASHBASIN/BIDET

Lunghezza canotti: ingresso 200 x 300 mm
Pipes length: inlet 200 x 300 mm

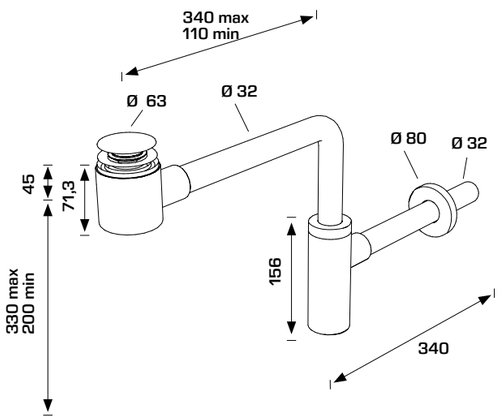

00248 ___

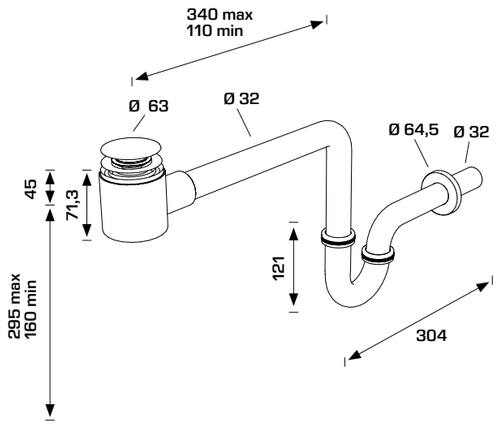

00142 ___

La Bonomini srl si riserva il diritto di modificare senza preavviso. Ogni riproduzione, anche parziale, è severamente vietata.
The company Bonomini srl reserves the right to make modifications without prior notice. Any reproduction, even partial, is strictly prohibited.

SPACEKNOX
LINEA MINIMALE PER LAVABO
MINIMAL LINE FOR WASH-BASIN

00248CR

MATERIALE
MATERIAL
ABS, INOX 304
ABS, INOX 304

FINITURA
FINISH
Cromato
Chromium plated

50 mm EN 274
43 l/m

CODICE *CODE*	DIMENSIONI *DIMENSIONS*	CONFEZIONE *PACKAGE*
00248CRX32K77	NEW **ø 65 mm x 32 mm** Uscita 300 mm *Outlet 300 mm*	20 240

00248ST

MATERIALE
MATERIAL
ABS, INOX 304
ABS, INOX 304

FINITURA
FINISH
Satinato
Brushed

50 mm EN 274
43 l/m

CODICE *CODE*	DIMENSIONI *DIMENSIONS*	CONFEZIONE *PACKAGE*
00248STX32K77	NEW **ø 65 mm x 32 mm** Uscita 300 mm *Outlet 300 mm*	20 240

00248BL

MATERIALE
MATERIAL
ABS, INOX 304
ABS, INOX 304

FINITURA
FINISH
Nero opaco
Matt black

50 mm EN 274
43 l/m

CODICE *CODE*	DIMENSIONI *DIMENSIONS*	CONFEZIONE *PACKAGE*
00248BLX32K99	NEW **ø 65 mm x 32 mm** Uscita 300 mm *Outlet 300 mm*	20 240

00248WH

MATERIALE
MATERIAL
ABS, INOX 304
ABS, INOX 304

FINITURA
FINISH
Bianco opaco
Matt white

50 mm EN 274
43 l/m

CODICE *CODE*	DIMENSIONI *DIMENSIONS*	CONFEZIONE *PACKAGE*
00248WHX32K00	NEW **ø 65 mm x 32 mm** Uscita 300 mm *Outlet 300 mm*	20 240

bonomini® TECNOLOGIE IDRAULICHE

La Bonomini srl si riserva il diritto di modificare senza preavviso. Ogni riproduzione, anche parziale, è severamente vietata.
The company Bonomini srl reserves the right to make modifications without prior notice. Any reproduction, even partial, is strictly prohibited.

SPACEKNOX

LINEA MINIMALE PER LAVABO
MINIMAL LINE FOR WASH-BASIN

00248GD

NEW

MATERIALE
MATERIAL
ABS, INOX 304
ABS, INOX 304

FINITURA
FINISH
Oro opaco
Matt gold

50 mm EN 274
43 l/m

CODICE *CODE*	DIMENSIONI *DIMENSIONS*	CONFEZIONE *PACKAGE*
00248GDX32K33 NEW	**ø 65 mm x 32 mm** Uscita 300 mm *Outlet 300 mm*	20 240

00248GM

NEW

MATERIALE
MATERIAL
ABS, INOX 304
ABS, INOX 304

FINITURA
FINISH
Canna di fucile
Gun metal

50 mm EN 274
43 l/m

CODICE *CODE*	DIMENSIONI *DIMENSIONS*	CONFEZIONE *PACKAGE*
00248GMX32K22 NEW	**ø 65 mm x 32 mm** Uscita 300 mm *Outlet 300 mm*	20 240

00248RGX

NEW

MATERIALE
MATERIAL
ABS, INOX 304
ABS, INOX 304

FINITURA
FINISH
Oro Rosa
Rose Gold

50 mm EN 274
43 l/m

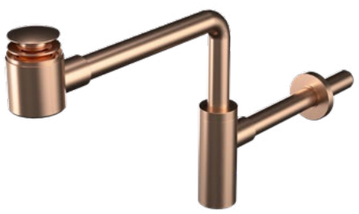

CODICE *CODE*	DIMENSIONI *DIMENSIONS*	CONFEZIONE *PACKAGE*
00248RGX32K66 NEW	**ø 65 mm x 32 mm** Uscita 300 mm *Outlet 300 mm*	20 240

La Bonomini srl si riserva il diritto di modificare senza preavviso. Ogni riproduzione, anche parziale, è severamente vietata.
The company Bonomini srl reserves the right to make modifications without prior notice. Any reproduction, even partial, is strictly prohibited.

SPACEKNOX

LINEA MINIMALE PER LAVABO
MINIMAL LINE FOR WASH-BASIN

00142CR

NEW

MATERIALE
MATERIAL
ABS, INOX 304
ABS, INOX 304

FINITURA
FINISH
Cromato
Chromium plated

50 mm EN 274
43 l/m

CODICE *CODE*	DIMENSIONI *DIMENSIONS*	CONFEZIONE *PACKAGE*
00142CRX32K77 NEW	**ø 65 mm x 32 mm** Uscita 220 mm *Outlet 220 mm*	20 240

00242BLX

NEW

MATERIALE
MATERIAL
ABS, INOX 304
ABS, INOX 304

FINITURA
FINISH
Nero opaco
Matt black

50 mm EN 274
43 l/m

CODICE *CODE*	DIMENSIONI *DIMENSIONS*	CONFEZIONE *PACKAGE*
00242BLX32K99 NEW	**ø 65 mm x 32 mm** Uscita 220 mm *Outlet 220 mm*	20 240

00243CRX

NEW

MATERIALE
MATERIAL
ABS, INOX 304
ABS, INOX 304

FINITURA
FINISH
Lucido
Polished

50 mm EN 274
43 l/m

CODICE *CODE*	DIMENSIONI *DIMENSIONS*	CONFEZIONE *PACKAGE*
00243CRX32K77 NEW	**ø 65 mm x 32 mm** Uscita 220 mm *Outlet 220 mm*	20 240

La Bonomini srl si riserva il diritto di modificare senza preavviso. Ogni riproduzione, anche parziale, è severamente vietata.
The company Bonomini srl reserves the right to make modifications without prior notice. Any reproduction, even partial, is strictly prohibited.

KING
SIFONI SALVA-SPAZIO PER LAVABO/BIDET
SPACE-SAVING TRAPS FOR WASHBASIN/BIDET

0595SP25K7

2795SP32B0

SIFONE MINIMALE PER LAVABO
MINIMAL LINE FOR WASH-BASIN

Versione salva-spazio
Space-saver version

0595SP

MATERIALE
MATERIAL
ABS
ABS

FINITURA
FINISH
Cromato
Chromium plated

50 mm EN 274
51 l/m

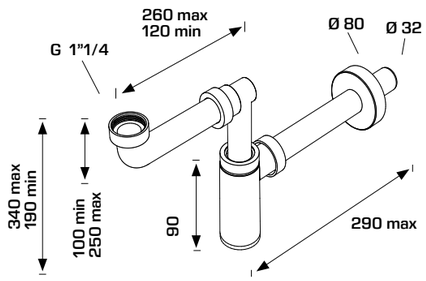

CODICE *CODE*	DIMENSIONI *DIMENSIONS*	CONFEZIONE *PACKAGE*
0595SP25K7	**1"1/4 x ø 32 x 250 mm**	25 550

2795SP
NEW

MATERIALE
MATERIAL
ABS
ABS

FINITURA
FINISH
Bianco / Nero
White / Black

50 mm EN 274
51 l/m

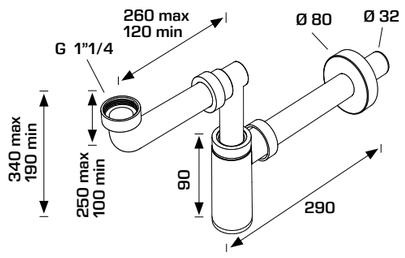

CODICE *CODE*	DIMENSIONI *DIMENSIONS*	CONFEZIONE *PACKAGE*
2795SP32B0	**1"1/4 x ø 32 x 250 mm** Bianco - *White*	25 750
2795SP32B9 NEW	**1"1/4 x ø 32 x 250 mm** Nero - *Black*	25 750

bonomini TECNOLOGIE IDRAULICHE
La Bonomini srl si riserva il diritto di modificare senza preavviso. Ogni riproduzione, anche parziale, è severamente vietata.
The company Bonomini srl reserves the right to make modifications without prior notice. Any reproduction, even partial, is strictly prohibited.
25 ANNI YEARS GARANZIA GUARANTEE

TUBULAR
SIFONI SALVA-SPAZIO PER LAVABO/BIDET
SPACE-SAVING TRAPS FOR WASHBASIN/BIDET

0220SP20K7

2710SP

SIFONE TUBOLARE PER LAVABO
PIPE ODOUR TRAP FOR WASHBASIN

Versione salva-spazio
Space-saver version

0220SP

MATERIALE
MATERIAL
ABS
ABS

FINITURA
FINISH
Cromato
Chromium plated

63 mm EN 274
63 l/m

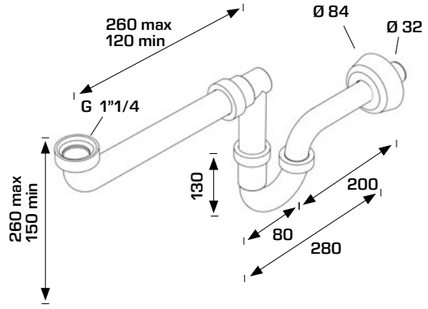

CODICE *CODE*	DIMENSIONI *DIMENSIONS*	CONFEZIONE *PACKAGE*
0220SP20K7	**1"1/4 x ø 32 x 200 mm**	25 550

2710SP

MATERIALE
MATERIAL
PP
PP

FINITURA
FINISH
Bianco / Nero
White / Black

63 mm EN 274
63 l/m

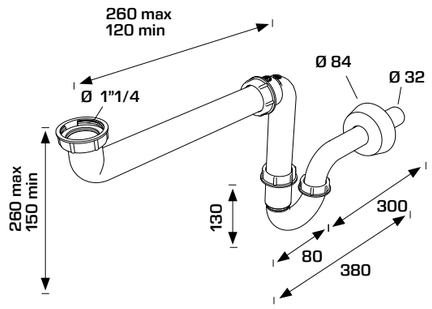

CODICE *CODE*	DIMENSIONI *DIMENSIONS*	CONFEZIONE *PACKAGE*
2710SP30B0	**1"1/4 x ø 32 x 300 mm** Bianco - *White*	25 1000
2710SP30B9	**1"1/4 x ø 32 x 300 mm** Nero - *Black*	25 750

bonomini TECNOLOGIE IDRAULICHE
La Bonomini srl si riserva il diritto di modificare senza preavviso. Ogni riproduzione, anche parziale, è severamente vietata.
The company Bonomini srl reserves the right to make modifications without prior notice. Any reproduction, even partial, is strictly prohibited.
25 ANNI YEARS GARANZIA GUARANTEE

SIFONE TUBOLARE PER LAVABO
PIPE ODOUR TRAP FOR WASH BASIN
Con guarnizioni BI-POWER
With BI-POWER washers

BI-POWER WASHERS

2931PP____

La Bonomini srl si riserva il diritto di modificare senza preavviso. Ogni riproduzione, anche parziale, è severamente vietata.
The company Bonomini srl reserves the right to make modifications without prior notice. Any reproduction, even partial, is strictly prohibited.
25 ANNI YEARS GARANZIA GUARANTEE

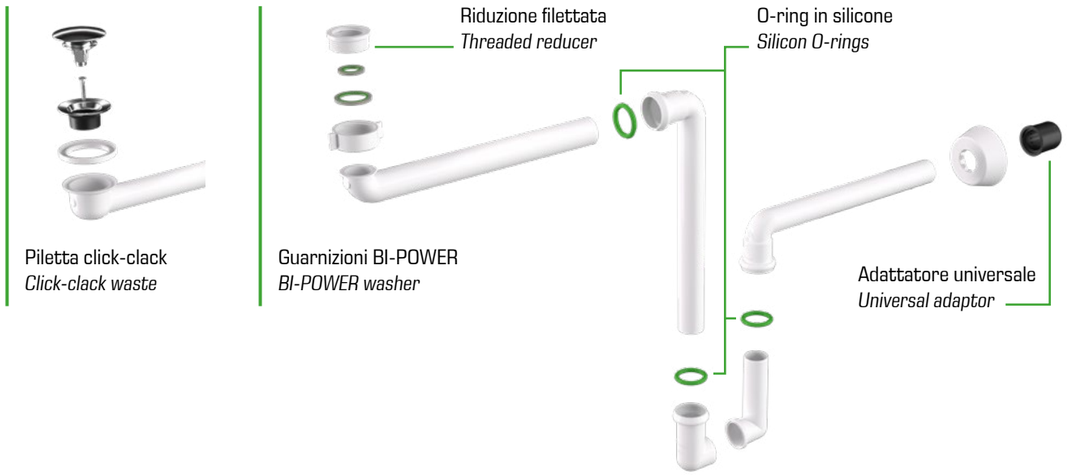

2930SP

NEW

MATERIALE
MATERIAL
PP
PP

FINITURA
FINISH
Bianco
White

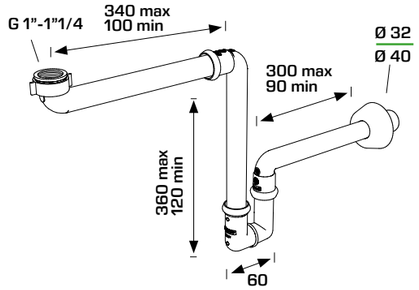

Attacco piletta universale
Universal thread connection

CODICE *CODE*		DIMENSIONI *DIMENSIONS*	CONFEZIONE *PACKAGE*
2930SP34S0	NEW	1" - 1"1/4 x ø 32/40 mm	10 / 170

2931SP

NEW

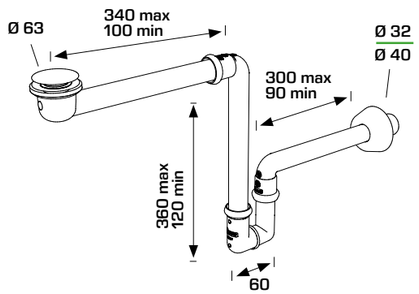

Piletta click-clack ø 65 mm
ø 65 mm clicker

CODICE *CODE*		DIMENSIONI *DIMENSIONS*	CONFEZIONE *PACKAGE*
2931SP34S0	NEW	ø 65 mm x ø 32/40 mm	10 / 170

La Bonomini srl si riserva il diritto di modificare senza preavviso. Ogni riproduzione, anche parziale, è severamente vietata.
The company Bonomini srl reserves the right to make modifications without prior notice. Any reproduction, even partial, is strictly prohibited.
25 ANNI YEARS GARANZIA GUARANTEE

2930AR

MATERIALE
MATERIAL
PP
PP

FINITURA
FINISH
Bianco
White

Attacco piletta universale, con attacco lavatrice
Universal thread connection, with washing machine connection

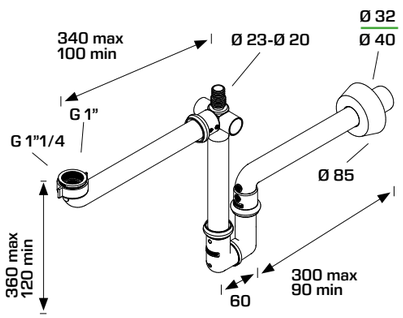

CODICE *CODE*		DIMENSIONI *DIMENSIONS*	CONFEZIONE *PACKAGE*
2930AR34S0	NEW	1" - 1"1/4 x ø 32/40 mm	10 170

2930SN

Attacco piletta universale,con attacco lavatrice.
Scarico snodato
Universal thread connection, with washing machine connection. Adjustable outlet

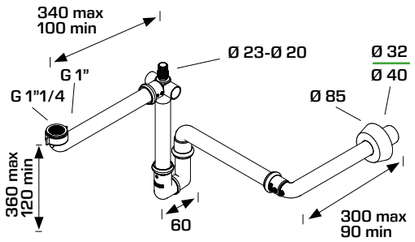

CODICE *CODE*		DIMENSIONI *DIMENSIONS*	CONFEZIONE *PACKAGE*
2930SN34S0	NEW	1" - 1"1/4 x ø 32/40 mm	10 170

2950PP

Per mobili bagno con doppio lavabo.
Con troppo-pieno flessibile
For double-bowl washbasins. With flexible overflow

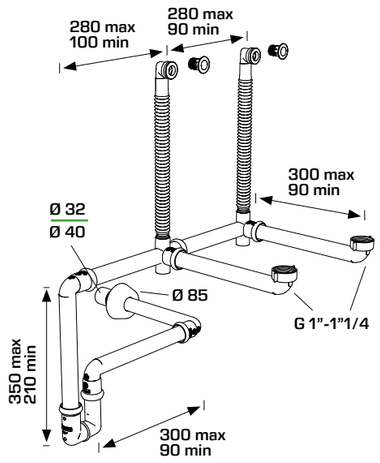

CODICE *CODE*		DIMENSIONI *DIMENSIONS*	CONFEZIONE *PACKAGE*
2950PP34S0	NEW	1" - 1"1/4 x ø 32/40 mm	10 170

La Bonomini srl si riserva il diritto di modificare senza preavviso. Ogni riproduzione, anche parziale, è severamente vietata.
The company Bonomini srl reserves the right to make modifications without prior notice. Any reproduction, even partial, is strictly prohibited.

SIFONE AD INGOMBRO RIDOTTO
COMPACT SIPHON

Con terminale eccentrico da 2,5 cm
With 2,5 cm offset outlet

2940PP

MATERIALE
MATERIAL
PP
PP

FINITURA
FINISH
Bianco
White

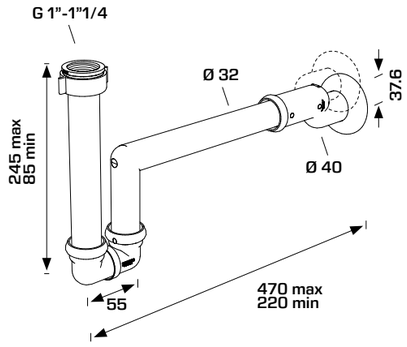

CODICE *CODE*		DIMENSIONI *DIMENSIONS*	CONFEZIONE *PACKAGE*
2940PP34B0	NEW	1" - 1"1/4 x ø 32/40 mm	10 170
2940PP34S0	NEW	1" - 1"1/4 x ø 32/40 mm	10 170

La Bonomini srl si riserva il diritto di modificare senza preavviso. Ogni riproduzione, anche parziale, è severamente vietata.
The company Bonomini srl reserves the right to make modifications without prior notice. Any reproduction, even partial, is strictly prohibited.

ISIDORO

SIFONI SALVA-SPAZIO PER LAVABO/BIDET
SPACE-SAVING TRAPS FOR WASHBASIN/BIDET

SIFONE SALVA-SPAZIO PER MOBILI BAGNO
SPACE-SAVING SIPHON FOR BATHROOM FURNITURE

Con/senza piletta click-clack integrata, con/senza ispezione, con/senza imbustato e con/senza scatola
With/with out click-clack waste, with/with out inspection, with/with out polybag and with/with out carton box

BI-POWER WASHERS

2530IS ____

2531IS ____

La Bonomini srl si riserva il diritto di modificare senza preavviso. Ogni riproduzione, anche parziale, è severamente vietata.
The company Bonomini srl reserves the right to make modifications without prior notice. Any reproduction, even partial, is strictly prohibited.

ISIDORO
SIFONI SALVA-SPAZIO PER LAVABO/BIDET
SPACE-SAVING TRAPS FOR WASHBASIN/BIDET

Piletta click-clack
Click-clack waste

Guarnizioni BI-POWER
BI-POWER washer

Senza ispezione
Without inspection

Con ispezione
With inspection

2530IS
2531IS

Scarico
Outlet

2530IS
2531IS

Ispezione
Inspection

2531BB
2531IS

Piletta click clack
Click-clack waste

La Bonomini srl si riserva il diritto di modificare senza preavviso. Ogni riproduzione, anche parziale, è severamente vietata.
The company Bonomini srl reserves the right to make modifications without prior notice. Any reproduction, even partial, is strictly prohibited.

ISIDORO

SIFONI SALVA-SPAZIO PER LAVABO/BIDET
SPACE-SAVING TRAPS FOR WASHBASIN/BIDET

2530BB

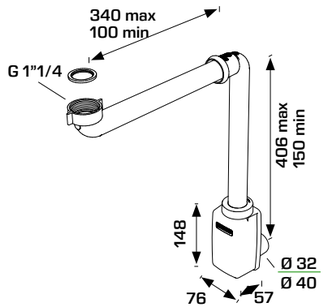

Senza ispezione, con guarnizioni BI-POWER
Without inspection, with BI-POWER washers

MATERIALE
MATERIAL
PP, Silicone
PP, Silicon

FINITURA
FINISH
Bianco, Verde
White, Green

CODICE *CODE*		DIMENSIONI *DIMENSIONS*	CONFEZIONE *PACKAGE*
2530BB34S0	NEW	**1"1/4 x ø 32/40 mm**	10 170

2540BB

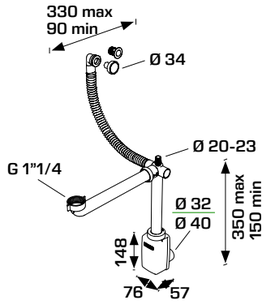

CODICE *CODE*		DIMENSIONI *DIMENSIONS*	CONFEZIONE *PACKAGE*
2540BB34S0	NEW	**1"1/4 x ø 32/40 mm** Troppo-pieno flessibile *Flexible round overflow*	10 170

2530IS

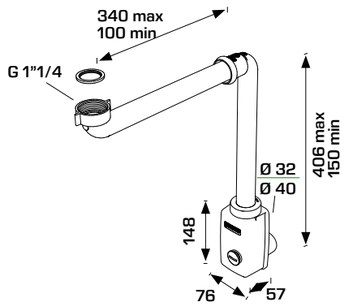

Con ispezione e guarnizioni BI-POWER
With inspection and BI-POWER washers

MATERIALE
MATERIAL
PP, Silicone
PP, Silicon

FINITURA
FINISH
Bianco, Verde
White, Green

CODICE *CODE*		DIMENSIONI *DIMENSIONS*	CONFEZIONE *PACKAGE*
2530IS34S0	NEW	**1"1/4 x ø 32/40 mm**	10 170

2540IS

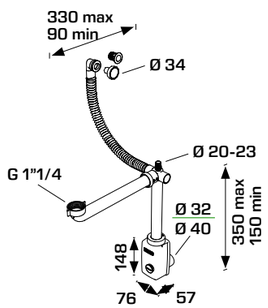

CODICE *CODE*		DIMENSIONI *DIMENSIONS*	CONFEZIONE *PACKAGE*
2540IS34S0	NEW	**1"1/4 x ø 32/40 mm** Troppo-pieno flessibile *Flexible round overflow*	10 170

La Bonomini srl si riserva il diritto di modificare senza preavviso. Ogni riproduzione, anche parziale, è severamente vietata.
The company Bonomini srl reserves the right to make modifications without prior notice. Any reproduction, even partial, is strictly prohibited.

ISIDORO
SIFONI SALVA-SPAZIO PER LAVABO/BIDET
SPACE-SAVING TRAPS FOR WASHBASIN/BIDET

2531BB

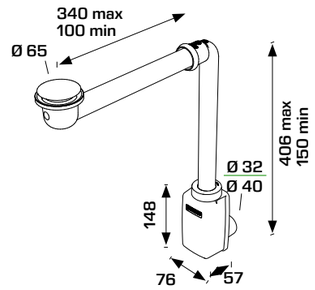

Senza ispezione, con guarnizioni BI-POWER, Piletta click clack
Without inspection, with BI-POWER washers, Click-clack waste

MATERIALE
MATERIAL
PP, Silicone
PP, Silicon

FINITURA
FINISH
Bianco, Verde
White, Green

CODICE *CODE*		DIMENSIONI *DIMENSIONS*	CONFEZIONE *PACKAGE*
2531BB34S0	NEW	**1"1/4 x ø 32/40 mm**	10 170

2541BB

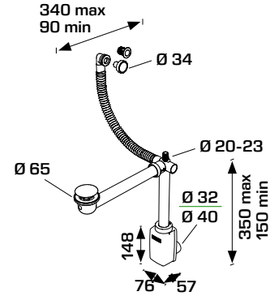

CODICE *CODE*		DIMENSIONI *DIMENSIONS*	CONFEZIONE *PACKAGE*
2541BB34S0	NEW	**1"1/4 x ø 32/40 mm** Troppo-pieno flessibile *Flexible round overflow*	10 170

2531IS

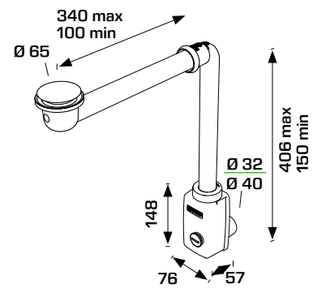

Con piletta click-clack integrata, ispezione e guarnizioni BI-POWER
With click-clack waste, inspection and BI-POWER washers

MATERIALE
MATERIAL
PP, Silicone
PP, Silicon

FINITURA
FINISH
Bianco, Verde
White, Green

CODICE *CODE*		DIMENSIONI *DIMENSIONS*	CONFEZIONE *PACKAGE*
2531IS34S0	NEW	**1"1/4 x ø 32/40 mm**	10 170

2541IS

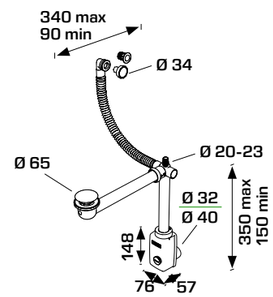

CODICE *CODE*		DIMENSIONI *DIMENSIONS*	CONFEZIONE *PACKAGE*
2541IS34S0	NEW	**1"1/4 x ø 32/40 mm** Troppo-pieno flessibile *Flexible round overflow*	10 170

La Bonomini srl si riserva il diritto di modificare senza preavviso. Ogni riproduzione, anche parziale, è severamente vietata.
The company Bonomini srl reserves the right to make modifications without prior notice. Any reproduction, even partial, is strictly prohibited.

MURALES
SIFONI SALVA-SPAZIO PER LAVABO/BIDET
SPACE-SAVING TRAPS FOR WASHBASIN/BIDET

SIFONI SALVA-SPAZIO PER MOBILI BAGNO
SPACE-SAVING SIPHONS FOR BATHROOM FURNITURE
Con guarnizioni BI-POWER
With BI-POWER washers

BI-POWER WASHERS

2500IS

2511IS

La Bonomini srl si riserva il diritto di modificare senza preavviso. Ogni riproduzione, anche parziale, è severamente vietata.
The company Bonomini srl reserves the right to make modifications without prior notice. Any reproduction, even partial, is strictly prohibited.

MURALES
SIFONI SALVA-SPAZIO PER LAVABO
SPACE-SAVING TRAPS FOR WASHBASIN

2500BB NEW

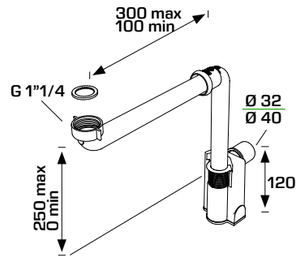

MATERIALE
MATERIAL
PP
PP

FINITURA
FINISH
Bianco
White

36 mm
EN 274
32 l/m

Senza ispezione
Without inspection plug

CODICE *CODE*		DIMENSIONI *DIMENSIONS*	CONFEZIONE *PACKAGE*
2500BB34B0	NEW	1"1/4 x ø 32/40 mm	25 / 625

2500IS NEW

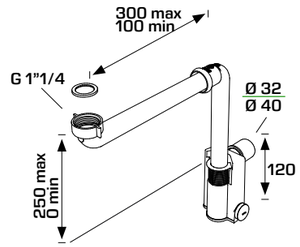

Con ispezione
With inspection plug

CODICE *CODE*		DIMENSIONI *DIMENSIONS*	CONFEZIONE *PACKAGE*
2500IS34B0	NEW	1"1/4 x ø 32/40 mm	25 / 625

2511BB NEW

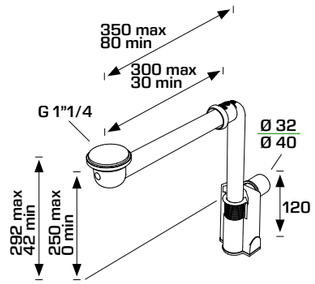

Senza ispezione, piletta click-clack
ø 65 mm incorporata

Without inspection plug,
built-in click-clack waste ø 65 mm

CODICE *CODE*		DIMENSIONI *DIMENSIONS*	CONFEZIONE *PACKAGE*
2511BB34B0	NEW	1"1/4 x ø 32/40 mm	25 / 625

2511IS NEW

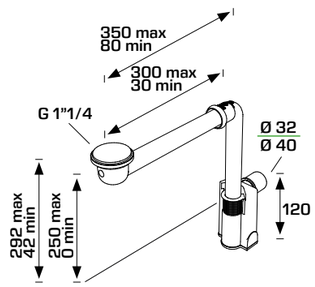

Con ispezione, piletta click-clack
ø 65 mm incorporata

With inspection plug,
built-in click-clack waste ø 65 mm

CODICE *CODE*		DIMENSIONI *DIMENSIONS*	CONFEZIONE *PACKAGE*
2511IS34B0	NEW	1"1/4 x ø 32/40 mm	25 / 625

La Bonomini srl si riserva il diritto di modificare senza preavviso. Ogni riproduzione, anche parziale, è severamente vietata.
The company Bonomini srl reserves the right to make modifications without prior notice. Any reproduction, even partial, is strictly prohibited.

SIFONE ISPEZIONABILE PER LAVABO E BIDET
CLEANABLE TRAP FOR WASH BASIN AND BIDET

Corpo in ottone, ghiere e canotti in acciaio inox. Guarnizioni BI-POWER
Brass body, stainless steel pipes and nuts. BI-POWER washers

BI-POWER WASHERS

ESSE

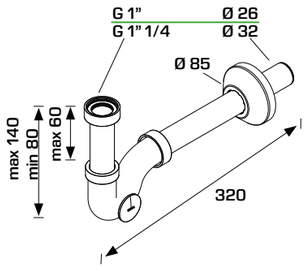

MATERIALE
MATERIAL
Ottone, INOX 201
Brass, INOX 201

FINITURA
FINISH
Cromato
Chromium plated

CODICE *CODE*	DIMENSIONI *DIMENSIONS*	CONFEZIONE *PACKAGE*	
0360BR25K7	1" x ø 26 mm x 250 mm	20	960
0370BR25K7	1"1/4 x ø 32 mm x 250 mm	20	960

KAPPA

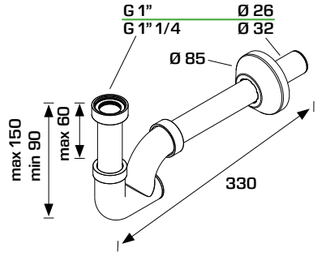

MATERIALE
MATERIAL
Ottone, INOX 201
Brass, INOX 201

FINITURA
FINISH
Cromato
Chromium plated

CODICE *CODE*	DIMENSIONI *DIMENSIONS*	CONFEZIONE *PACKAGE*	
0460BR25K7	1" x ø 26 mm x 250 mm	20	960
0470BR25K7	1"1/4 x ø 32 mm x 250 mm	20	960

bonomini TECNOLOGIE IDRAULICHE
La Bonomini srl si riserva il diritto di modificare senza preavviso. Ogni riproduzione, anche parziale, è severamente vietata.
The company Bonomini srl reserves the right to make modifications without prior notice. Any reproduction, even partial, is strictly prohibited.
25 ANNI YEARS GARANZIA GUARANTEE

SIFONE ISPEZIONABILE PER LAVABO E BIDET
CLEANABLE TRAP FOR WASH BASIN AND BIDET

Corpo in ottone, ghiere e canotti in acciaio inox. Guarnizioni BI-POWER
Brass body, stainless steel pipes and nuts. BI-POWER washers

BI-POWER WASHERS

BOTTIGLIA

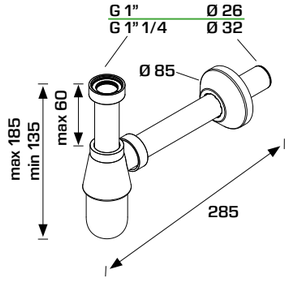

MATERIALE
MATERIAL
Ottone, INOX 201
Brass, INOX 201

FINITURA
FINISH
Cromato
Chromium plated

50 mm
EN 274
45 l/m

CODICE *CODE*	DIMENSIONI *DIMENSIONS*	CONFEZIONE *PACKAGE*	
0560BR25K7	1" x ø 26 mm x 250 mm	20	960

CODICE *CODE*	DIMENSIONI *DIMENSIONS*	CONFEZIONE *PACKAGE*	
0570BR25K7	1"1/4 x ø 32 mm x 250 mm	20	960

bonomini TECNOLOGIE IDRAULICHE
La Bonomini srl si riserva il diritto di modificare senza preavviso. Ogni riproduzione, anche parziale, è severamente vietata.
The company Bonomini srl reserves the right to make modifications without prior notice. Any reproduction, even partial, is strictly prohibited.
25 ANNI YEARS GARANZIA GUARANTEE

TUBULAR INOX

SIFONI IN OTTONE E ACCIAIO INOX
BRASS AND STAINLESS-STEEL TRAPS

0220ZX

0220IX25K9

SIFONE A U IN ACCIAIO INOSSIDABILE
STAINLESS STEEL U-TRAP

Ghiere zigrinate in zama, finitura cromata
Zinc nuts, chromium plated finishing

0220ZX

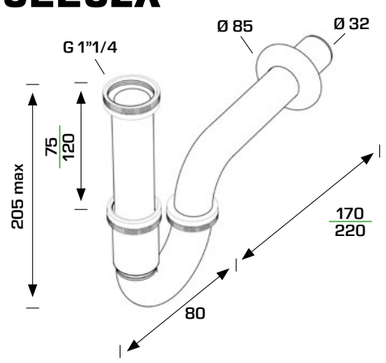

MATERIALE
MATERIAL
INOX
INOX

FINITURA
FINISH
Cromato
Chromium plated

60 mm
EN 274
64 l/m

CODICE *CODE*	DIMENSIONI *DIMENSIONS*	CONFEZIONE *PACKAGE*
0220ZX17K7	1"1/4x75mm, ø 32x170 mm	25 / 750
0220ZX22K7	1"1/4x120mm, ø 32x220 mm	25 / 300

0220IX

NEW

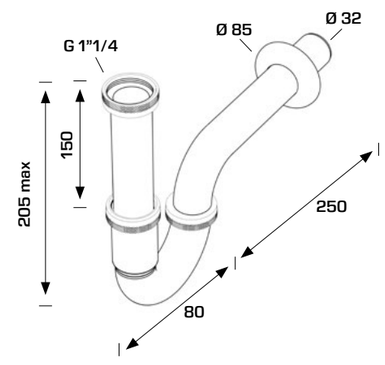

MATERIALE
MATERIAL
INOX
INOX

FINITURA
FINISH
Nero opaco
Matt black

60 mm
EN 274
64 l/m

CODICE *CODE*	DIMENSIONI *DIMENSIONS*	CONFEZIONE *PACKAGE*
0220IX25K9 NEW	1"1/4 x ø 32x250 mm	00 / 00

La Bonomini srl si riserva il diritto di modificare senza preavviso. Ogni riproduzione, anche parziale, è severamente vietata.
The company Bonomini srl reserves the right to make modifications without prior notice. Any reproduction, even partial, is strictly prohibited.

ROYAL FAMILY

SIFONI IN ABS CROMATO
ABS CHROMIUM PLATED TRAPS

ESSE

KAPPA

SIFONE ISPEZIONABILE PER LAVABO E BIDET
CLEANABLE TRAP FOR WASH BASIN AND BIDET

Ghiera di attacco alla piletta in ottone cromato
Threaded nut to be connected with the waste in chromium plated brass

ESSE

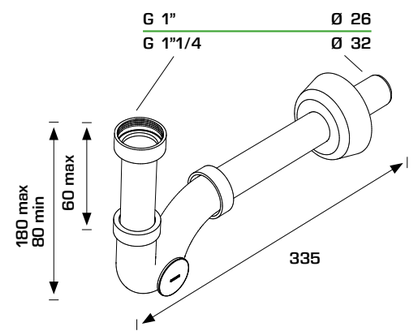

MATERIALE
MATERIAL
ABS, Ottone
ABS , Brass

FINITURA
FINISH
Cromato
Chromium plated

CODICE *CODE*	DIMENSIONI *DIMENSIONS*	CONFEZIONE *PACKAGE*
03700T25K7	1"1/4, ø 32 x 250 mm	25 / 750
03600T25K7	1", ø 26 x 250 mm	25 / 550

KAPPA

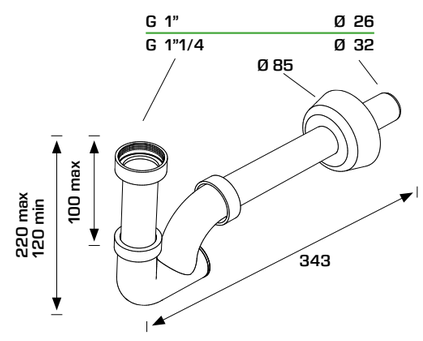

MATERIALE
MATERIAL
ABS, Ottone
ABS , Brass

FINITURA
FINISH
Cromato
Chromium plated

CODICE *CODE*	DIMENSIONI *DIMENSIONS*	CONFEZIONE *PACKAGE*
04700T25K7	1"1/4, ø 32 x 250 mm	25 / 750
04600T25K7	1", ø 26 x 250 mm	25 / 550

La Bonomini srl si riserva il diritto di modificare senza preavviso. Ogni riproduzione, anche parziale, è severamente vietata.
The company Bonomini srl reserves the right to make modifications without prior notice. Any reproduction, even partial, is strictly prohibited.

THERMOTRAP

SIFONE A BOTTIGLIA PER LAVABO
BOTTLE TRAP FOR WASHBASIN

TUBULAR

SIFONE TUBOLARE PER LAVABO
ODOUR TRAP PIPE FOR WASHBASIN

THERMOTRAP

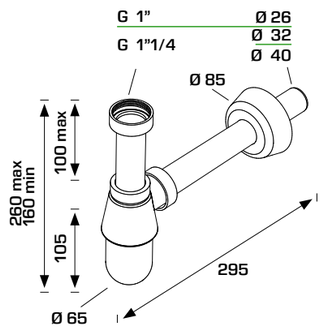

MATERIALE
MATERIAL
ABS, Ottone
ABS , Brass

FINITURA
FINISH
Cromato
Chromium plated

67 mm
EN 274
45 l/m

CODICE *CODE*	DIMENSIONI *DIMENSIONS*	CONFEZIONE *PACKAGE*
0570EC25K7	**1"1/4 x ø 32x250 mm** Solo ABS / *Just ABS*	25 750
0570OT25K7	**1"1/4 x ø 32x250 mm** ABS, Ottone / *ABS, Brass*	25 750
0570EC23K7	**1"1/4 x ø 40x250 mm** ABS, Ottone / *ABS, Brass*	25 750
0560OT25K7	**1"x ø 26x250 mm** ABS, Ottone / *ABS, Brass*	25 750

TUBULAR

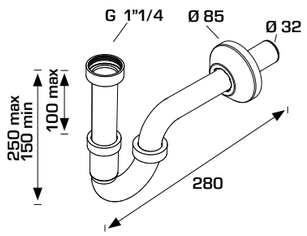

63 mm
EN 274
65 l/m

CODICE *CODE*	DIMENSIONI *DIMENSIONS*	CONFEZIONE *PACKAGE*
0220EC20K7	**1"1/4 x ø 32 x 200 mm** ABS / *ABS*	25 750
0220EC30K7	**1"1/4 x ø 32 x 300 mm** ABS / *ABS*	25 550

La Bonomini srl si riserva il diritto di modificare senza preavviso. Ogni riproduzione, anche parziale, è severamente vietata.
The company Bonomini srl reserves the right to make modifications without prior notice. Any reproduction, even partial, is strictly prohibited.

SIFONE TUBOLARE PER BIDET
PIPE ODOUR TRAP FOR BIDET

Ghiera di attacco alla piletta in ottone cromato
Threaded nut to be connected with the waste in chrome-plated brass

TORINO

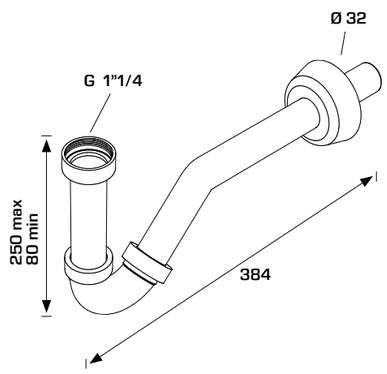

MATERIALE
MATERIAL
ABS, Ottone
ABS , Brass

FINITURA
FINISH
Cromato
Chromium plated

50 mm
EN 274
56 l/m

CODICE *CODE*	DIMENSIONI *DIMENSIONS*	CONFEZIONE *PACKAGE*
0260OT32K7	**1"1/4, ø 32 x 250 mm**	25 550

La Bonomini srl si riserva il diritto di modificare senza preavviso. Ogni riproduzione, anche parziale, è severamente vietata.
The company Bonomini srl reserves the right to make modifications without prior notice. Any reproduction, even partial, is strictly prohibited.

MONSTER

SIFONI TRADIZIONALI PER LAVABO/BIDET
TRADITIONAL WASHBASIN/BIDET TRAPS

2730PP32B0

2750PP32B0

2770PP32B0

2730PP

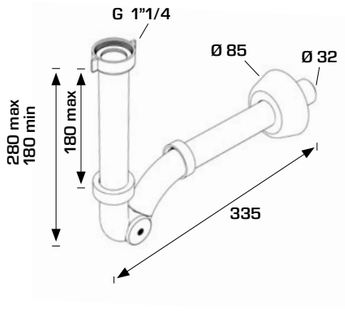

MATERIALE
MATERIAL
PP
PP

FINITURA
FINISH
Bianco
White

BI-POWER WASHERS

CODICE *CODE*	DIMENSIONI *DIMENSIONS*	CONFEZIONE *PACKAGE*
2730PP32B0	**1"1/4 x ø 32 mm** Sifone con ispezione *Siphons with inspection*	25 1000

2750PP

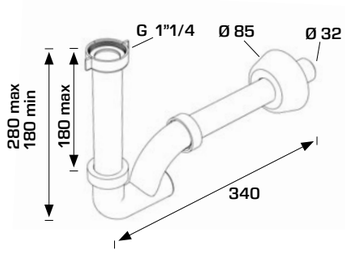

MATERIALE
MATERIAL
PP
PP

FINITURA
FINISH
Bianco
White

BI-POWER WASHERS

CODICE *CODE*	DIMENSIONI *DIMENSIONS*	CONFEZIONE *PACKAGE*
2750PP32B0	**1"1/4 x ø 32 mm** Sifone con ispezione *Siphons with inspection*	25 1000

2770PP

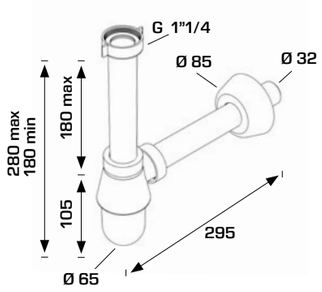

MATERIALE
MATERIAL
PP
PP

FINITURA
FINISH
Bianco
White

67 mm EN 274
45 l/m

CODICE *CODE*	DIMENSIONI *DIMENSIONS*	CONFEZIONE *PACKAGE*
2770PP32B0	**1"1/4 x ø 32 mm** Sifone a bottiglia per lavabo *Bottle odour trap for washbasin*	25 1000

La Bonomini srl si riserva il diritto di modificare senza preavviso. Ogni riproduzione, anche parziale, è severamente vietata.
The company Bonomini srl reserves the right to make modifications without prior notice. Any reproduction, even partial, is strictly prohibited.

MONSTER-TUBULAR

SIFONI SALVA-SPAZIO PER LAVABO/BIDET
SPACE-SAVING TRAPS FOR WASHBASIN/BIDET

SIFONE TUBOLARE PER LAVABO
PIPE ODOUR TRAP FOR WASH BASIN

Versione salva-spazio
Space-saver version

BI-POWER WASHERS

2710PP30B0

2720PP20B0

2710PP

NEW

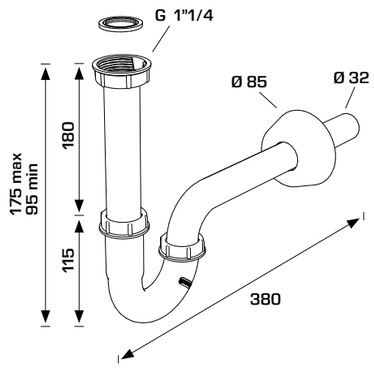

MATERIALE
MATERIAL
PP
PP

FINITURA
FINISH
Bianco
White

63 mm EN 274
65 l/m

CODICE *CODE*	DIMENSIONI *DIMENSIONS*	CONFEZIONE *PACKAGE*
2710PP30B0	**1"1/4 x ø 32 mm**	25 750

MATERIALE
MATERIAL
PP
PP

FINITURA
FINISH
Nero
Black

63 mm EN 274
65 l/m

CODICE *CODE*	DIMENSIONI *DIMENSIONS*	CONFEZIONE *PACKAGE*
2710PP30B9 NEW	**1"1/4 x ø 32 mm**	25 750

2720PP

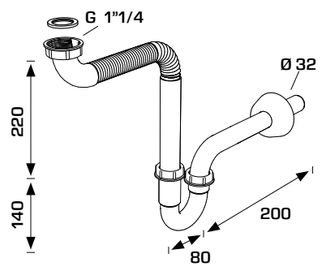

MATERIALE
MATERIAL
PP
PP

FINITURA
FINISH
Bianco
White

CODICE *CODE*	DIMENSIONI *DIMENSIONS*	CONFEZIONE *PACKAGE*
2720PP20B0	**1"1/4 x ø 32 mm** Con braccio flessibile *With flexible arm*	25 750

La Bonomini srl si riserva il diritto di modificare senza preavviso. Ogni riproduzione, anche parziale, è severamente vietata.
The company Bonomini srl reserves the right to make modifications without prior notice. Any reproduction, even partial, is strictly prohibited.

SIFONE A BOTTIGLIA PER LAVABO
BOTTLE ODOUR TRAP FOR WASHBASIN

2630CM35B0

2630CP32B0

2630WZ40B0

2634WL32B0

2634WX45B0

2634WZ40B0

bonomini TECNOLOGIE IDRAULICHE
La Bonomini srl si riserva il diritto di modificare senza preavviso. Ogni riproduzione, anche parziale, è severamente vietata.
The company Bonomini srl reserves the right to make modifications without prior notice. Any reproduction, even partial, is strictly prohibited.
25 ANNI YEARS GARANZIA GUARANTEE

2630CM

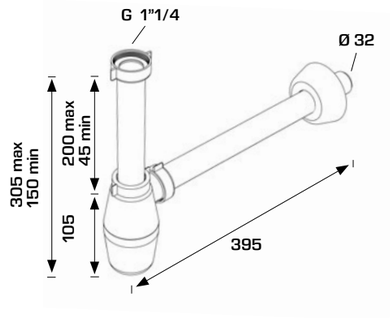

MATERIALE
MATERIAL
PP
PP

FINITURA
FINISH
Bianco
White

58 mm
EN 274
36 l/m

CODICE *CODE*	DIMENSIONI *DIMENSIONS*	CONFEZIONE *PACKAGE*
2630CM35B0	**1"1/4 x ø 32 mm x 350 mm** Tubo di uscita ø 32/350 mm *Special outlet pipe ø 32/350 mm*	50 1000

2630CP

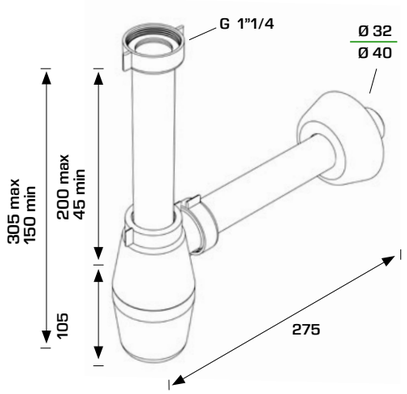

MATERIALE
MATERIAL
PP
PP

FINITURA
FINISH
Bianco
White

58 mm
EN 274
36 l/m

CODICE *CODE*	DIMENSIONI *DIMENSIONS*	CONFEZIONE *PACKAGE*
2630CP32B0	**1"1/4 x ø 32 mm** Guarnizioni BI-POWER *BI-POWER washers*	50 1000
2630CP40B0	**1"1/4 x ø 40 mm** Guarnizioni BI-POWER *BI-POWER washers*	50 1000

2630WZ

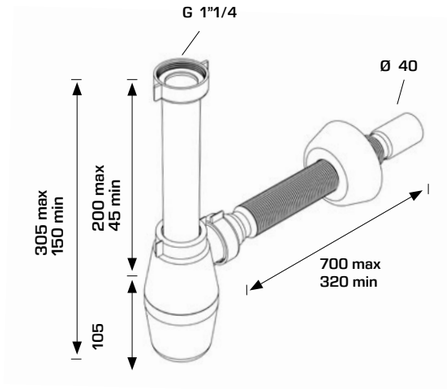

MATERIALE
MATERIAL
PP
PP

FINITURA
FINISH
Bianco
White

58 mm
EN 274
36 l/m

CODICE *CODE*	DIMENSIONI *DIMENSIONS*	CONFEZIONE *PACKAGE*
2630WZ40B0	**1"1/4 x ø 40 mm** Con tubo di scarico flessibile *With flexible outlet pipe*	25 625

bonomini TECNOLOGIE IDRAULICHE
La Bonomini srl si riserva il diritto di modificare senza preavviso. Ogni riproduzione, anche parziale, è severamente vietata.
The company Bonomini srl reserves the right to make modifications without prior notice. Any reproduction, even partial, is strictly prohibited.
25 ANNI YEARS GARANZIA GUARANTEE

TEDESCO
SIFONI TRADIZIONALI PER LAVABO/BIDET
TRADITIONAL WASHBASIN/BIDET TRAPS

2634WL

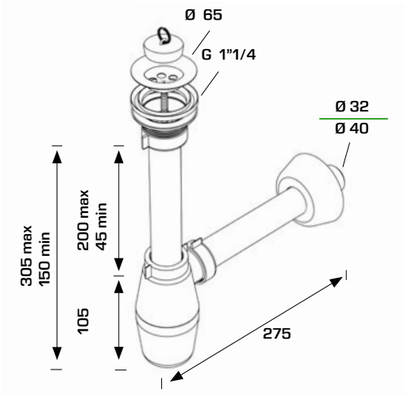

MATERIALE
MATERIAL
PP, INOX, Acciaio
PP, INOX, Metal

FINITURA
FINISH
Bianco
White

58 mm
EN 274
36 l/m

CODICE *CODE*	DIMENSIONI *DIMENSIONS*	CONFEZIONE *PACKAGE*
2634WL32B0	**1"1/4 x ø 32 mm** Gattinara in acciaio 18/10 ø 65 mm, con vite lunga 65 mm, tappo con anello ø 40,5 mm *Stainless steel flange 18/10 ø 65 mm, 65 mm long bolt, ø 40.5 mm and plug with ring*	50 850
2634WL40B0	**1"1/4 x ø 40 mm** Gattinara in acciaio 18/10 ø 65 mm, con vite lunga 65 mm, tappo con anello ø 40,5 mm *Stainless steel flange 18/10 ø 65 mm, 65 mm long bolt, ø 40,5 mm and plug with ring*	50 850

2634WX

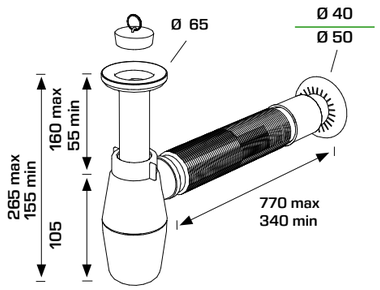

MATERIALE
MATERIAL
PP, INOX, Acciaio
PP, INOX, Metal

FINITURA
FINISH
Bianco
White

58 mm
EN 274
36 l/m

CODICE *CODE*	DIMENSIONI *DIMENSIONS*	CONFEZIONE *PACKAGE*
2634WX45B0	**1"1/4 x ø 40/50 mm** Con tubo di scarico flessibile e piletta ø 65 mm *With flexyble outlet pipe and ø 65 mm waste*	25 625

2634WZ

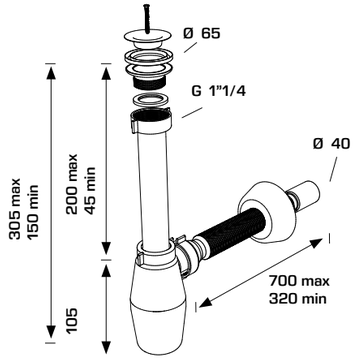

MATERIALE
MATERIAL
PP, INOX, Acciaio
PP, INOX, Metal

FINITURA
FINISH
Bianco
White

58 mm
EN 274
36 l/m

CODICE *CODE*	DIMENSIONI *DIMENSIONS*	CONFEZIONE *PACKAGE*
2634WZ40B0	**1"1/4 x ø 40 mm** Con tubo di scarico flessibile Con piletta ø 65 mm *With flexible outlet pipe* *With ø 65 mm waste*	25 625

La Bonomini srl si riserva il diritto di modificare senza preavviso. Ogni riproduzione, anche parziale, è severamente vietata.
The company Bonomini srl reserves the right to make modifications without prior notice. Any reproduction, even partial, is strictly prohibited.

MANITAPI
PILETTE CLICK-CLACK
CLICK-CLACK WASTES

PILETTE CON SALTARELLO A PRESSIONE
LOCKABLE WASTES

Tappo in acciaio inox cromato. Include il perno per scarico libero. Corpo in acciaio inox
Chrome-plated stainless steel cover. Including free-flow pivot joint. Stainless steel body.

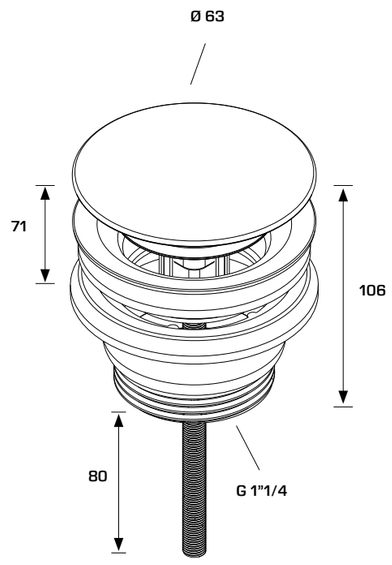

La Bonomini srl si riserva il diritto di modificare senza preavviso. Ogni riproduzione, anche parziale, è severamente vietata.
The company Bonomini srl reserves the right to make modifications without prior notice. Any reproduction, even partial, is strictly prohibited.

0931CX

MATERIALE
MATERIAL
INOX
INOX

FINITURA
FINISH
Cromato
Chromium plated

NF

CODICE *CODE*	DIMENSIONI *DIMENSIONS*	CONFEZIONE *PACKAGE*
0931CX54S7	**1"1/4 x ø 65**	25 1500
0931CX54S0	**1"1/4 x ø 65** Ceramica, Bianco lucido *Ceramic, Glossy white*	25 1500

0931SX

MATERIALE
MATERIAL
INOX
INOX

FINITURA
FINISH
Satinato
Brushed

NF

CODICE *CODE*	DIMENSIONI *DIMENSIONS*	CONFEZIONE *PACKAGE*
0931SX54S7	**1"1/4 x ø 65**	25 1500
0931SX54S0	**1"1/4 x ø 65** Ceramica, Bianco lucido *Ceramic, Glossy white*	25 1500

0931BL

MATERIALE
MATERIAL
INOX
INOX

FINITURA
FINISH
Nero opaco
Matt black

NF

CODICE *CODE*	DIMENSIONI *DIMENSIONS*	CONFEZIONE *PACKAGE*
0931BL54S9	**1"1/4 x ø 65**	25 1500

0931WH

MATERIALE
MATERIAL
INOX
INOX

FINITURA
FINISH
Bianco opaco
Matt white

NF

CODICE *CODE*	DIMENSIONI *DIMENSIONS*	CONFEZIONE *PACKAGE*
0931WH54S0	**1"1/4 x ø 65**	25 750

bonomini TECNOLOGIE IDRAULICHE
La Bonomini srl si riserva il diritto di modificare senza preavviso. Ogni riproduzione, anche parziale, è severamente vietata.
The company Bonomini srl reserves the right to make modifications without prior notice. Any reproduction, even partial, is strictly prohibited.
25 ANNI YEARS GARANZIA GUARANTEE

0931GD NEW

MATERIALE
MATERIAL
INOX
INOX

FINITURA
FINISH
Oro opaco
Matt gold

NF

CODICE *CODE*	DIMENSIONI *DIMENSIONS*	CONFEZIONE *PACKAGE*
0931GD54S3	NEW **1"1/4 x ø 65**	25 750

0931GM NEW

MATERIALE
MATERIAL
INOX
INOX

FINITURA
FINISH
Canna di fucile
Gun metal

NF

CODICE *CODE*	DIMENSIONI *DIMENSIONS*	CONFEZIONE *PACKAGE*
0931GM54S2	NEW **1"1/4 x ø 65**	25 750

0931RG NEW

MATERIALE
MATERIAL
INOX
INOX

FINITURA
FINISH
Oro rosa
Rose gold

NF

CODICE *CODE*	DIMENSIONI *DIMENSIONS*	CONFEZIONE *PACKAGE*
0931RG54S6	NEW **1"1/4 x ø 65**	25 750

bonomini TECNOLOGIE IDRAULICHE
La Bonomini srl si riserva il diritto di modificare senza preavviso. Ogni riproduzione, anche parziale, è severamente vietata.
The company Bonomini srl reserves the right to make modifications without prior notice. Any reproduction, even partial, is strictly prohibited.
25 ANNI YEARS GARANZIA GUARANTEE

KINOKO

PILETTE PER LAVABO/BIDET
WASTES FOR WASHBASIN AND BIDET

PILETTE CON SALTARELLO MANUALE
POP-UP WASTES

Tappo ø 36,5 mm. Corpo in acciaio inox elettro-lucidato
ø 36,5 mm cover. Electro-plated stainless steel body.

0933IX

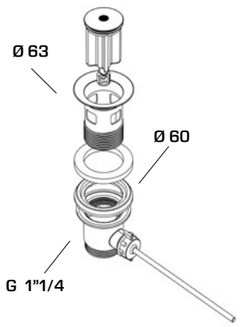

MATERIALE
MATERIAL
INOX
INOX

FINITURA
FINISH
Acciaio
Steel

NF

CODICE *CODE*	DIMENSIONI *DIMENSIONS*	CONFEZIONE *PACKAGE*
0933IX54B7	**1"1/4 x ø 65 mm**	80 / 2880

MOGU

RICAMBI UNIVERSALI PER PILETTE
UNIVERSAL SPARE PARTS FOR WASTES

TAPPO UNIVERSALE REGOLABILE PER PILETTE A SALTARELLO
UNIVERSAL ADJUSTABLE PLUG FOR POP-UP WASTES

Con anello anti-vandalo
With anti-theft ring

0934CX

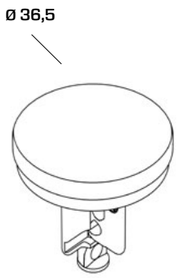

MATERIALE
MATERIAL
INOX, ABS, Acciaio
INOX, ABS, Steel

FINITURA
FINISH
Nero
Black

CODICE *CODE*	DIMENSIONI *DIMENSIONS*	CONFEZIONE *PACKAGE*
0934CX54B7	**Tappo ø 36,5 mm**	50 / 1200

La Bonomini srl si riserva il diritto di modificare senza preavviso. Ogni riproduzione, anche parziale, è severamente vietata.
The company Bonomini srl reserves the right to make modifications without prior notice. Any reproduction, even partial, is strictly prohibited.

ROYAL OTTONE

PILETTE PER LAVABO/BIDET
WASTES FOR WASHBASIN AND BIDET

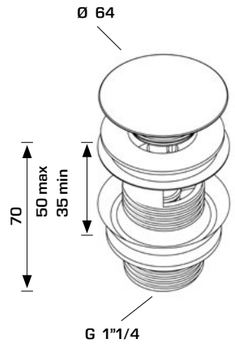

MATERIALE
MATERIAL
Ottone
Brass

FINITURA
FINISH
Cromato
Chromium plated

CODICE *CODE*	DIMENSIONI *DIMENSIONS*	CONFEZIONE *PACKAGE*
0941OT54S7	**1"1/4, ø 65 mm** Con troppopieno, con contro-dado in ottone *With overflow, with counter-nut in brass*	50 / 3000
0942OT54S7	**1"1/4, ø 65 mm** Senza troppopieno, con contro-dado in ottone *Without overflow, with counter-nut in brass*	50 / 3000

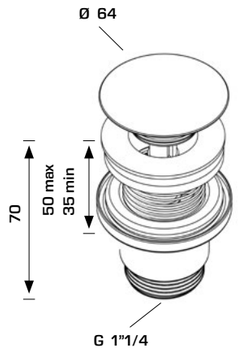

MATERIALE
MATERIAL
Ottone
Brass

FINITURA
FINISH
Cromato
Chromium plated

CODICE *CODE*	DIMENSIONI *DIMENSIONS*	CONFEZIONE *PACKAGE*
0943OT54S7	**1"1/4, ø 65 mm** Con troppopieno, con contro-coppa cromata *With overflow, with chrome-plated counter-nut*	50 / 3000
0945OT54S7	**1"1/4, ø 65 mm** Senza troppopieno, con contro-coppa cromata *Without overflow, with chrome-plated counter-nut*	50 / 3000

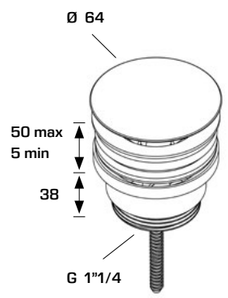

MATERIALE
MATERIAL
Ottone
Brass

FINITURA
FINISH
Cromato
Chromium plated

CODICE *CODE*	DIMENSIONI *DIMENSIONS*	CONFEZIONE *PACKAGE*
0951OT54S7	**1"1/4, ø 65 mm** A flusso libero, con vite centrale in acciaio Inox *Non-lockable, with stainless steel central bolt*	50 / 3000
0961OT54S7	**1"1/4, ø 65 mm** Con click clack, con vite centrale in acciaio Inox *Lockable, with stainless steel central bolt*	50 / 3000

La Bonomini srl si riserva il diritto di modificare senza preavviso. Ogni riproduzione, anche parziale, è severamente vietata.
The company Bonomini srl reserves the right to make modifications without prior notice. Any reproduction, even partial, is strictly prohibited.

ROYAL ABS

PILETTE PER LAVABO/BIDET
WASTES FOR WASHBASIN AND BIDET

0973

0974

PILETTE CON SALTARELLO A PRESSIONE
LOCKABLE WASTES

Controcoppa cromata
Chromium plated counter

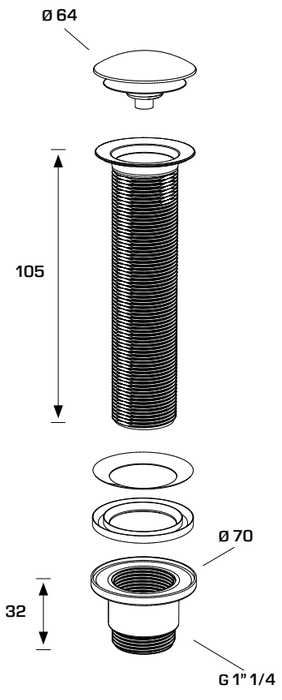

MATERIALE
MATERIAL
ABS, INOX
ABS, INOX

FINITURA
FINISH
Cromato
Chromium plated

CODICE *CODE*	DIMENSIONI *DIMENSIONS*	CONFEZIONE *PACKAGE*
0973IX54S7	**1"1/4 x ø 65 mm** Controcoppa e corpo piletta in ABS cromato, tappo in ABS rivestito inox *Counter-cup and waste body in chromium plated ABS, plug in stainless steel*	30 3000
0973RV54S7	**1"1/4, ø 65 mm** Click clack, vite centrale in acciaio Inox *Lockable, with stainless steel central bolt*	30 3000
0974IX54S7	**1"1/4 x ø 65 mm** Controcoppa cromata, corpo piletta bianco con flangia inox, tappo in acciaio inox *Chromium plated counter-cup, white body with steel flange, plug in stainless steel*	30 3000
0974RV54S7	**1"1/4 x ø 65 mm** Controcoppa cromata, corpo piletta bianco con flangia inox, tappo in ABS rivestito inox *Chromium plated counter-cup, white body with steel flange, plug in ABS covered with stainless steel*	30 3000

bonomini TECNOLOGIE IDRAULICHE
La Bonomini srl si riserva il diritto di modificare senza preavviso. Ogni riproduzione, anche parziale, è severamente vietata.
The company Bonomini srl reserves the right to make modifications without prior notice. Any reproduction, even partial, is strictly prohibited.
25 ANNI YEARS GARANZIA GUARANTEE

EXTRA LONG

PILETTE PER LAVABO/BIDET
WASTES FOR WASHBASIN AND BIDET

PILETTE CON SALTARELLO A PRESSIONE
LOCKABLE WASTES

Corpo piletta EXTRA-LONG, per mobili bagno con top molto spessi
EXTRA-LONG body, for bathroom furniture with very thick tops

0974XL

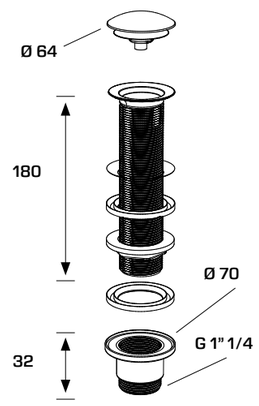

MATERIALE
MATERIAL
INOX, ABS
INOX, ABS

FINITURA
FINISH
Cromato
Chromium plated

CODICE *CODE*	DIMENSIONI *DIMENSIONS*	CONFEZIONE *PACKAGE*
0974XL54S7	**1"1/4 x ø 65 mm**	30 1440

bonomini TECNOLOGIE IDRAULICHE
La Bonomini srl si riserva il diritto di modificare senza preavviso. Ogni riproduzione, anche parziale, è severamente vietata.
The company Bonomini srl reserves the right to make modifications without prior notice. Any reproduction, even partial, is strictly prohibited.
25 ANNI YEARS GARANZIA GUARANTEE

NOVANTA

PILETTE PER LAVABO/BIDET
WASTES FOR WASHBASIN AND BIDET

PILETTE CON SALTARELLO A PRESSIONE
LOCKABLE WASTES

Scarico allungato. Include il perno per scarico libero. Cover in acciaio inox
Extended outlet. Including free-flow pivot joint. Stainless steel cover

2851CK

NEW

MATERIALE
MATERIAL
INOX, PP
INOX, PP

FINITURA
FINISH
Cromato
Chromium plated

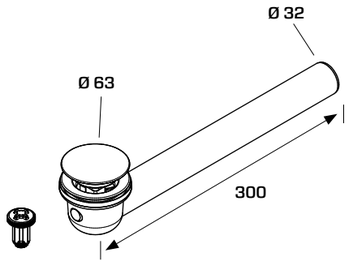

CODICE *CODE*		DIMENSIONI *DIMENSIONS*	CONFEZIONE *PACKAGE*
2851CK32B0	NEW	**ø 65 mm x ø 32 mm**	30 / 1440

La Bonomini srl si riserva il diritto di modificare senza preavviso. Ogni riproduzione, anche parziale, è severamente vietata.
The company Bonomini srl reserves the right to make modifications without prior notice. Any reproduction, even partial, is strictly prohibited.

SIMPLEX

PILETTE PER LAVABO/BIDET
WASTES FOR WASHBASIN AND BIDET

0927

2024

PILETTE TRADIZIONALI
CENTRE-PIN WASTES

0927

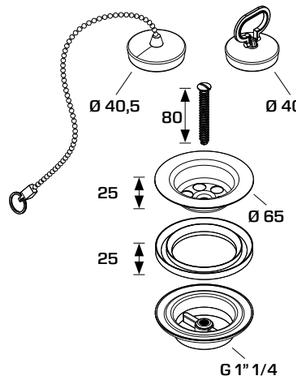

MATERIALE
MATERIAL
INOX, Alluminio
INOX, Aluminum

FINITURA
FINISH
Cromato
Chromium plated

CODICE *CODE*	DIMENSIONI *DIMENSIONS*	CONFEZIONE *PACKAGE*
0927CN54B7	**1"1/4 x ø 65 mm** Tappo con anello 25 cm *Plug with 25 cm ring*	100 / 7000
0927MG54B7	**1"1/4 x ø 65 mm** Tappo con maniglia *Plug with handle*	100 / 7000

2024

Gattinara in acciaio 18/10 ø 65 mm, con vite lunga 65 mm

Stainless steel flange 18/10 ø 65 mm, 65 mm long bolt

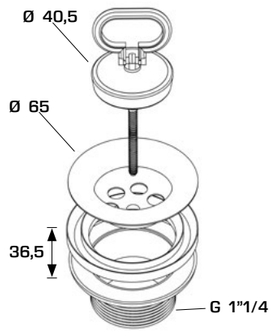

MATERIALE
MATERIAL
PP, INOX, ABS, Acciaio
PP, INOX, ABS, Steel

FINITURA
FINISH
Bianco
White

CODICE *CODE*	DIMENSIONI *DIMENSIONS*	CONFEZIONE *PACKAGE*
2024WL54B0	**1"1/4 x ø 65 mm** Tappo con anello ø 40,5 mm *Plug with ø 40,5 mm ring*	50 / 3500
2024MG54B0	**1"1/4 x ø 65 mm** Tappo con maniglia ø 40,5 mm *Plug with ø 40,5 mm handle*	50 / 3500

La Bonomini srl si riserva il diritto di modificare senza preavviso. Ogni riproduzione, anche parziale, è severamente vietata.
The company Bonomini srl reserves the right to make modifications without prior notice. Any reproduction, even partial, is strictly prohibited.

TROPPO-PIENO

PILETTE PER LAVABO/BIDET
WASTES FOR WASHBASIN AND BIDET

TROPPOPIENO SALDATO ALLE ESTREMITÀ
WELDED OVERFLOW

Piletta passante per lavabo. Griglia tonda cromata
Passing-through waste for washbasin. Round grid chromium plated

2990CR

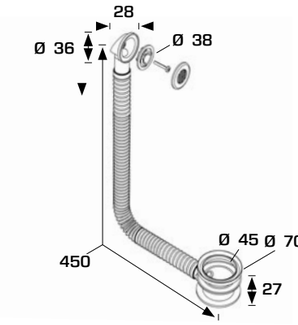

MATERIALE
MATERIAL
ABS, PP
ABS, PP

FINITURA
FINISH
Cromato, White
Chromium plated, Bianco

CODICE *CODE*	DIMENSIONI *DIMENSIONS*	CONFEZIONE *PACKAGE*
2990CR70B0	**ø 38 mm**	25 1750

TAPPARELLO

RICAMBI UNIVERSALI PER PILETTE
UNIVERSAL SPARE PARTS FOR WASTES

DISPOSITIVO DI AGGANCIO UNIVERSALE PER PILETTE
WASTES UNIVERSAL EXPANDER DEVICE

Supporti da 1"1/4 e 1"
Supports 1"1/4 and 1"

0820

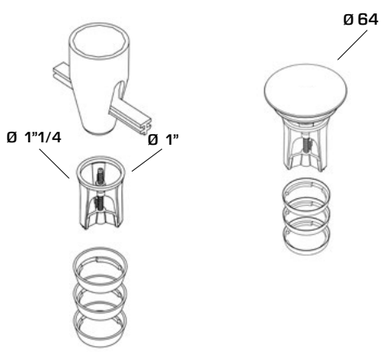

MATERIALE
MATERIAL
INOX, POM
INOX, POM

FINITURA
FINISH
Lucido
Polished

CODICE *CODE*	DIMENSIONI *DIMENSIONS*	CONFEZIONE *PACKAGE*
0820OT99S7	**ø 64 mm, 1" - 1"1/4** Tappo in acciaio inox *Stainless steel plug*	1 N/A

CODICE *CODE*	DIMENSIONI *DIMENSIONS*	CONFEZIONE *PACKAGE*
0820CR99S7	**ø 64 mm, 1" - 1"1/4** Tappo in ABS *Chromium plated ABS plug*	1 N/A

La Bonomini srl si riserva il diritto di modificare senza preavviso. Ogni riproduzione, anche parziale, è severamente vietata.
The company Bonomini srl reserves the right to make modifications without prior notice. Any reproduction, even partial, is strictly prohibited.
25 ANNI YEARS GARANZIA GUARANTEE

AIRPIPE

ACCESSORI PER SIFONI LAVABO/BIDET
WASHBASIN/BIDET TRAPS ACCESSORIES

VALVOLA IMMISSIONE ARIA
VENTING VALVE

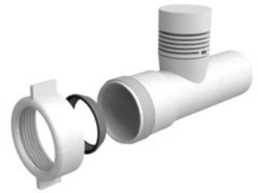

0720AB

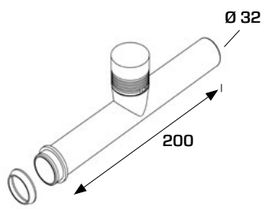

MATERIALE
MATERIAL
ABS
ABS

FINITURA
FINISH
Cromato
Chromium plated

CODICE *CODE*	DIMENSIONI *DIMENSIONS*	CONFEZIONE *PACKAGE*
0720AB32B7	**ø 32x200 mm** Canotto cromato *Chromium plated* pipe	25 1750

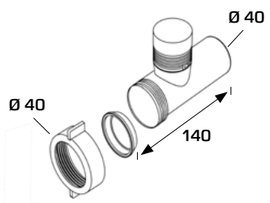

Attacco femmina ø 40 - 1"1/2
Female connection ø 40 - 1"1/2

MATERIALE
MATERIAL
ABS
ABS

FINITURA
FINISH
Bianco
White

CODICE *CODE*	DIMENSIONI *DIMENSIONS*	CONFEZIONE *PACKAGE*
0720AB64B0	**ø 40 - 1"1/2** Canotto bianco White pipe	25 1750

La Bonomini srl si riserva il diritto di modificare senza preavviso. Ogni riproduzione, anche parziale, è severamente vietata.
The company Bonomini srl reserves the right to make modifications without prior notice. Any reproduction, even partial, is strictly prohibited.
25 ANNI YEARS GARANZIA GUARANTEE

CLAPPE'

ACCESSORI PER SIFONI LAVABO/BIDET
WASHBASIN/BIDET TRAPS ACCESSORIES

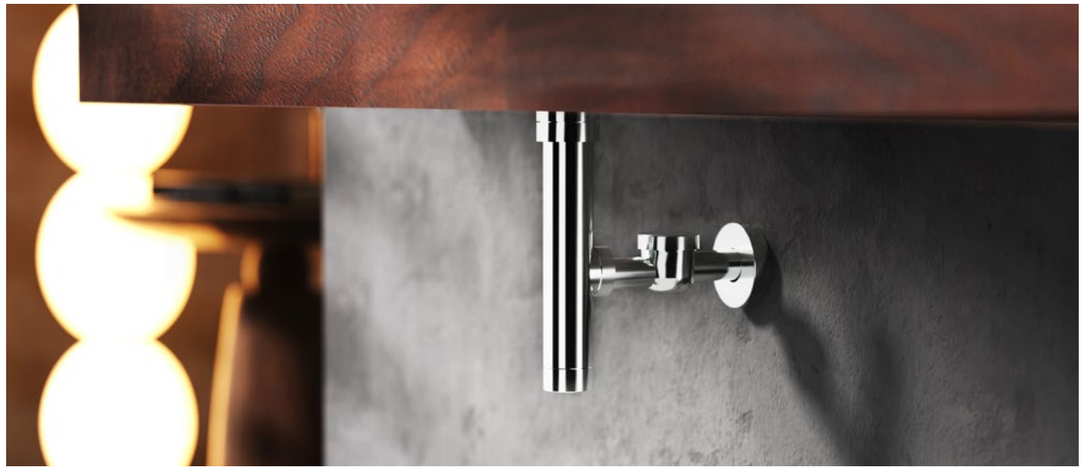

VALVOLA ANTI RIFLUSSO ORIZZONTALE
HORIZONTAL NON RETURN VALVE

0750AR

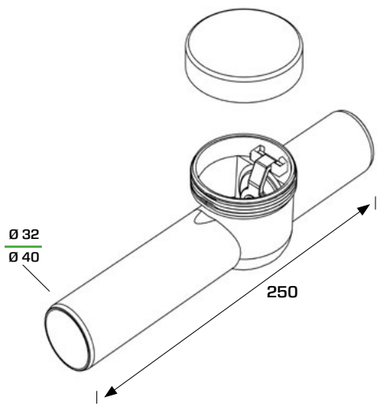

MATERIALE
MATERIAL
ABS
ABS

FINITURA
FINISH
Cromato
Chromium plated

CODICE *CODE*	DIMENSIONI *DIMENSIONS*	CONFEZIONE *PACKAGE*
0750AR54B7	ø 32 mm x ø 32 mm	25 / 1750

MATERIALE
MATERIAL
ABS
ABS

FINITURA
FINISH
Bianco
White

CODICE *CODE*	DIMENSIONI *DIMENSIONS*	CONFEZIONE *PACKAGE*
0750AR54B0	ø 32 mm x ø 32 mm	25 / 1750
0750AR64B0	ø 40 mm x ø 40 mm	25 / 1200

La Bonomini srl si riserva il diritto di modificare senza preavviso. Ogni riproduzione, anche parziale, è severamente vietata.
The company Bonomini srl reserves the right to make modifications without prior notice. Any reproduction, even partial, is strictly prohibited.

ATTACCHI LAVATRICE

ACCESSORI PER SIFONI LAVABO/BIDET
WASHBASIN/BIDET TRAPS ACCESSORIES

TUBO FLANGIATO CON ATTACCO LAVATRICE
FLANGED PIPE WITH WASHING MACHINE NOZZLE

Ghiera filettata in ottone cromato
Threaded nut in chromium plated brass

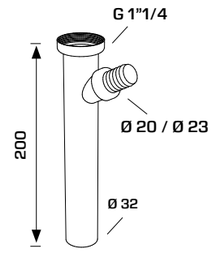

MATERIALE
MATERIAL
ABS
ABS

FINITURA
FINISH
Cromato
Chromium plated

CODICE *CODE*	DIMENSIONI *DIMENSIONS*	CONFEZIONE *PACKAGE*
0710AR54B7	1"1/4 x ø 32 mm	115 / 3450

ATTACCO AUSILIARIO UNIVERSALE
UNIVERSAL AUXILIARY CONNECTION

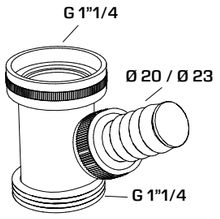

0711AB _____

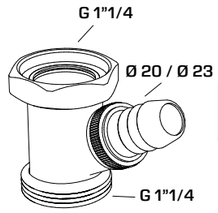

0711OT _____

FINITURA
FINISH
Cromato
Chromium plated

CODICE *CODE*		DIMENSIONI *DIMENSIONS*	CONFEZIONE *PACKAGE*
0711AB54B7	NEW	F 1"1/4 x M 1"1/4 ABS / ABS	115 / 3450
0711OT54B7	NEW	F 1"1/4 x M 1"1/4 Ottone / Brass	115 / 3450

CURVE

ACCESSORI PER SIFONI LAVABO/BIDET
WASHBASIN/BIDET TRAPS ACCESSORIES

CANOTTO D'USCITA CURVO
BENT OUTLET PIPE

Interamente in acciaio inox
Made from stainless steel

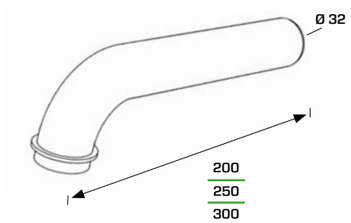

MATERIALE
MATERIAL
INOX
INOX

FINITURA
FINISH
Cromato
Chromium plated

CODICE *CODE*	DIMENSIONI *DIMENSIONS*	CONFEZIONE *PACKAGE*
0633IX22B7	ø 32 mm x 200 mm	1 / N/A
0633IX25B7	ø 32 mm x 250 mm	1 / N/A
0633IX30B7	ø 32 mm x 300 mm	1 / N/A

La Bonomini srl si riserva il diritto di modificare senza preavviso. Ogni riproduzione, anche parziale, è severamente vietata.
The company Bonomini srl reserves the right to make modifications without prior notice. Any reproduction, even partial, is strictly prohibited.

Canotto liscio
Straight extension

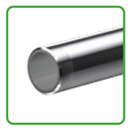

MATERIALE
MATERIAL
INOX
INOX

FINITURA
FINISH
Cromato
Chromium plated

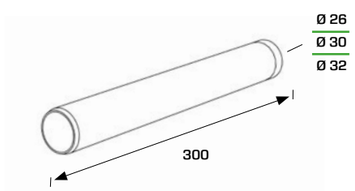

CODICE *CODE*		DIMENSIONI *DIMENSIONS*	CONFEZIONE *PACKAGE*	
0626IX30B7	NEW	**ø 26 mm x 300 mm** Canotto liscio *Straight extension*	1	N/A
0630IX30B7	NEW	**ø 30 mm x 300 mm** Canotto liscio *Straight extension*	1	N/A
0632IX30B7	NEW	**ø 32 mm x 300 mm** Canotto liscio *Straight extension*	1	N/A
0626CX30B7	NEW	**ø 26 mm x 300 mm** Canotto con cartella *Flanged pipe*	1	N/A
0630CX30B7	NEW	**ø 30 mm x 300 mm** Canotto con cartella *Flanged pipe*	1	N/A

Canotto con bordo
Extension with edge

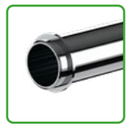

MATERIALE
MATERIAL
ABS
ABS

FINITURA
FINISH
Cromato
Chromium plated

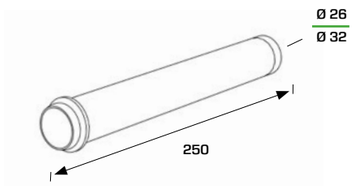

CODICE *CODE*	DIMENSIONI *DIMENSIONS*	CONFEZIONE *PACKAGE*	
0626AB25B7	**ø 26 x 250 mm**	1	N/A
0632AB25B7	**ø 32 x 250 mm**	1	N/A

Canotto liscio
Straight extension

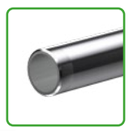

MATERIALE
MATERIAL
ABS
ABS

FINITURA
FINISH
Cromato
Chromium plated

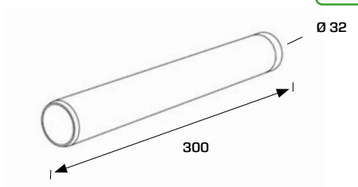

CODICE *CODE*	DIMENSIONI *DIMENSIONS*	CONFEZIONE *PACKAGE*	
0632AB30B7	**ø 32 x 300 mm**	1	N/A

La Bonomini srl si riserva il diritto di modificare senza preavviso. Ogni riproduzione, anche parziale, è severamente vietata.
The company Bonomini srl reserves the right to make modifications without prior notice. Any reproduction, even partial, is strictly prohibited.

Canotto con cartella
Flanged pipe

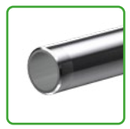

MATERIALE
MATERIAL
INOX
INOX

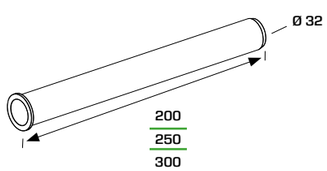

CODICE *CODE*	DIMENSIONI *DIMENSIONS*	CONFEZIONE *PACKAGE*	
0632CX20B7	**ø 32 mm x 200 mm** Cromato *Chromium plated*	1	N/A
0632CX25B7	**ø 32 mm x 250 mm** Cromato *Chromium plated*	1	N/A
0632CX30B7	**ø 32 mm x 300 mm** Cromato *Chromium plated*	1	N/A
0632SX30B7	**ø 32 mm x 300 mm** Satinato *Brushed*	1	N/A
0632BL30B9	**ø 32 mm x 300 mm** Nero opaco *Matt black*	1	N/A
0632WH30B0	**ø 32 mm x 300 mm** Bianco opaco *Matt white*	1	N/A
0632GD30B3	**ø 32 mm x 300 mm** Oro opaco *Matt gold*	1	N/A
0632GM30B2	**ø 32 mm x 300 mm** Canna di fucile *Gun metal*	1	N/A
0632RG30B6	NEW **ø 32 mm x 300 mm** Oro rosa *Rose gold*	1	N/A

Canotto con cartella
Flanged pipe

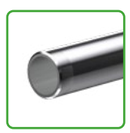

MATERIALE
MATERIAL
ABS
ABS

FINITURA
FINISH
Cromato
Chromium plated

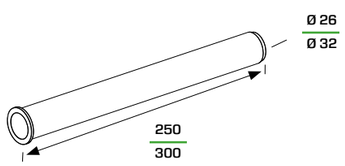

CODICE *CODE*	DIMENSIONI *DIMENSIONS*	CONFEZIONE *PACKAGE*	
0626CC25B7	**ø 26 x 250 mm**	1	N/A
0632CC25B7	**ø 32 x 250 mm**	1	N/A
0632CC30B7	**ø 32 x 300 mm**	1	N/A

La Bonomini srl si riserva il diritto di modificare senza preavviso. Ogni riproduzione, anche parziale, è severamente vietata.
The company Bonomini srl reserves the right to make modifications without prior notice. Any reproduction, even partial, is strictly prohibited.

PROLUNGHE

ACCESSORI PER SIFONI LAVABO/BIDET
WASHBASIN/BIDET TRAPS ACCESSORIES

CANOTTO PIEGHEVOLE
BENDABLE PIPE

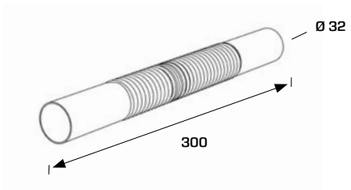

MATERIALE
MATERIAL
Ottone
Brass

FINITURA
FINISH
Cromato
Chromium plated

CODICE *CODE*	DIMENSIONI *DIMENSIONS*	CONFEZIONE *PACKAGE*	
0632FX30B7	**ø 32 mm x 300 mm**	1	N/A

KIT SALVA-SPAZIO
SPACE-SAVER KIT

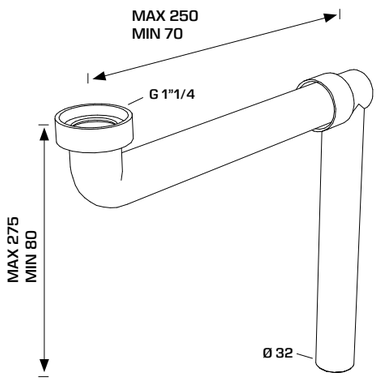

MATERIALE
MATERIAL
ABS
ABS

FINITURA
FINISH
Bianco opaco
Matt white

CODICE *CODE*	DIMENSIONI *DIMENSIONS*	CONFEZIONE *PACKAGE*	
0730AB32B0	**1"1/4 x ø 32 mm**	25	1200

MATERIALE
MATERIAL
ABS
ABS

FINITURA
FINISH
Cromato
Chromium plated

CODICE *CODE*	DIMENSIONI *DIMENSIONS*	CONFEZIONE *PACKAGE*	
0730AB32B7	**1"1/4 x ø 32 mm**	30	1440

La Bonomini srl si riserva il diritto di modificare senza preavviso. Ogni riproduzione, anche parziale, è severamente vietata.
The company Bonomini srl reserves the right to make modifications without prior notice. Any reproduction, even partial, is strictly prohibited.

ADATTATORI

ACCESSORI PER SIFONI LAVABO/BIDET
WASHBASIN/BIDET TRAPS ACCESSORIES

ADATTATORI
COUPLINGS

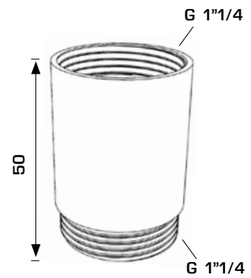

MATERIALE
MATERIAL
Ottone
Brass

FINITURA
FINISH
Cromato
Chromium plated

CODICE *CODE*	DIMENSIONI *DIMENSIONS*	CONFEZIONE *PACKAGE*	
05990T50B7	**F 1"1/4 - M 1"1/4. H 50 mm** Prolunga per "MINIM-ALL" *Extension for "MINIM-ALL"*	1	N/A

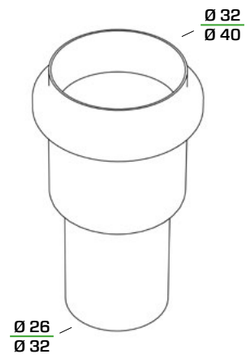

MATERIALE
MATERIAL
Ottone
Brass

FINITURA
FINISH
Grezzo
Raw

CODICE *CODE*	DIMENSIONI *DIMENSIONS*	CONFEZIONE *PACKAGE*	
0694GZ32B3	**Da ø 32 mm a ø 26 mm** Raccordo ridotto per passaggio da piombo a plastica *Reduced coupling to connect lead to plastic*	1	N/A
0694GZ40B3	**Da ø 40 mm a ø 32 mm** Raccordo ridotto per passaggio da piombo a plastica *Reduced coupling to connect lead to plastic*	1	N/A

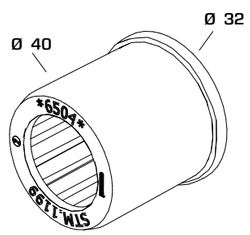

MATERIALE
MATERIAL
TPE
TPE

FINITURA
FINISH
Nero
Black

CODICE *CODE*	DIMENSIONI *DIMENSIONS*	CONFEZIONE *PACKAGE*	
GU6504 NEW	**Da ø 32 mm a ø 40 mm** Raccordo ridotto *Reduced coupling*	1	N/A

La Bonomini srl si riserva il diritto di modificare senza preavviso. Ogni riproduzione, anche parziale, è severamente vietata.
The company Bonomini srl reserves the right to make modifications without prior notice. Any reproduction, even partial, is strictly prohibited.

TAPPI

RICAMBI UNIVERSALI PER PILETTE
UNIVERSAL SPARE PARTS FOR WASTES

CO-STAMPATO
DOUBLE-INJECTED

2880

MATERIALE
MATERIAL
PP, TPE
PP, TPE

FINITURA
FINISH
Nero
Black

CODICE *CODE*	DIMENSIONI *DIMENSIONS*	CONFEZIONE *PACKAGE*
2880AN40B9	**ø 40,5 mm** Tappo ad anello *Plug with ring*	1 N/A

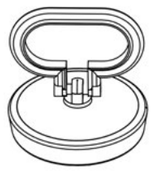

CODICE *CODE*	DIMENSIONI *DIMENSIONS*	CONFEZIONE *PACKAGE*
2880MG40B9	**ø 40,5 mm** Tappo a maniglia *Plug with handle*	1 N/A

CODICE *CODE*	DIMENSIONI *DIMENSIONS*	CONFEZIONE *PACKAGE*
2880CN40B9	**ø 40,5 mm** Tappo a catena *Plug with chain*	1 N/A

GUARNIZIONI

RICAMBI UNIVERSALI PER PILETTE
UNIVERSAL SPARE PARTS FOR WASTES

GUARNIZIONE PER PILETTA OTTONE
BRASS VALVE GASKET

Per pilette Royal in ottone
For Royal clickers

MATERIALE
MATERIAL
Gomma
Rubber

FINITURA
FINISH
Nero
Black

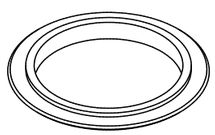

CODICE *CODE*	DIMENSIONI *DIMENSIONS*	CONFEZIONE *PACKAGE*
OR4072	**ø 37 ,5 mm**	1 N/A

La Bonomini srl si riserva il diritto di modificare senza preavviso. Ogni riproduzione, anche parziale, è severamente vietata.
The company Bonomini srl reserves the right to make modifications without prior notice. Any reproduction, even partial, is strictly prohibited.

ROSONI

ACCESSORI PER SIFONI LAVABO/BIDET
WASHBASIN/BIDET TRAPS ACCESSORIES

ROSONE COPRIFORO
WALL ROSETTE

Linea minimalista in acciaio
Stainless steel minimal design

MATERIALE
MATERIAL
INOX
INOX

CODICE *CODE*		DIMENSIONI *DIMENSIONS*	CONFEZIONE *PACKAGE*
RS6185	NEW	**ø 80 mm x ø 32 mm** Cromato *Chromium plated*	1 N/A
RS6188	NEW	**ø 80 mm x ø 32 mm** Nero opaco *Matt black*	1 N/A

MATERIALE
MATERIAL
ABS
ABS

CODICE *CODE*	DIMENSIONI *DIMENSIONS*	CONFEZIONE *PACKAGE*
RS2262	**ø 80 mm x ø 32 mm** Cromato *Chromium plated*	1 N/A

CODICE *CODE*		DIMENSIONI *DIMENSIONS*	CONFEZIONE *PACKAGE*
RS3128	NEW	**ø 80 mm x ø 32 mm** Cromato *Chromium plated*	1 N/A

MATERIALE
MATERIAL
PP
PP

CODICE *CODE*	DIMENSIONI *DIMENSIONS*	CONFEZIONE *PACKAGE*
RS0179	**ø 80 mm x ø 26 mm** Bianco *White*	1 N/A
RS0180	**ø 80 mm x ø 32 mm** Bianco *White*	1 N/A

La Bonomini srl si riserva il diritto di modificare senza preavviso. Ogni riproduzione, anche parziale, è severamente vietata.
The company Bonomini srl reserves the right to make modifications without prior notice. Any reproduction, even partial, is strictly prohibited.

SIFONI PER ORINATOIO
URINALS TRAPS

SIFONI CROMATI PER ORINATOIO
CHROME-PLATED URINAL TRAPS

THERMOTRAP

SIFONI TRADIZIONALI PER ORINATOIO
TRADITIONAL URINAL TRAPS

TEDESCO

SIFONI AD INCASSO PER ORINATOIO
IN-WALL URINAL TRAPS

WALL-IN

THERMOTRAP

SIFONI CROMATI PER ORINATOIO
CHROME-PLATED URINAL TRAPS

SIFONI A BOTTIGLIA PER ORINATOIO
BOTTLE TRAPS FOR URINALS

Guarnizione per collegamento orinatoio
Gasket to connect with urinals

05710T

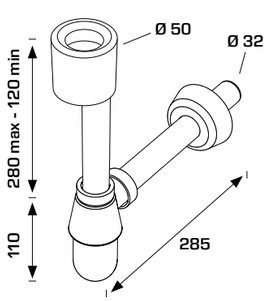

MATERIALE
MATERIAL
ABS
ABS

FINITURA
FINISH
Cromato
Chromium plated

CODICE *CODE*	DIMENSIONI *DIMENSIONS*	CONFEZIONE *PACKAGE*
05710T25S7	**ø 50 mm x ø 32x250 mm**	25 625

La Bonomini srl si riserva il diritto di modificare senza preavviso. Ogni riproduzione, anche parziale, è severamente vietata.
The company Bonomini srl reserves the right to make modifications without prior notice. Any reproduction, even partial, is strictly prohibited.

TEDESCO

SIFONI TRADIZIONALI PER ORINATOIO
TRADITIONAL URINAL TRAPS

SIFONI A BOTTIGLIA PER ORINATOIO
BOTTLE TRAPS FOR URINALS

Attacco alla ceramica
Connection to ceramic

2126CP

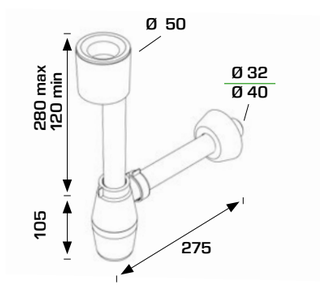

MATERIALE
MATERIAL
PP
PP

FINITURA
FINISH
Bianco
White

CODICE *CODE*	DIMENSIONI *DIMENSIONS*	CONFEZIONE *PACKAGE*
2126CP32B0	**ø 50 mm x ø 32x230 mm**	25 625
2126CP40B0	**ø 50 mm x ø 40x230 mm**	25 625

La Bonomini srl si riserva il diritto di modificare senza preavviso. Ogni riproduzione, anche parziale, è severamente vietata.
The company Bonomini srl reserves the right to make modifications without prior notice. Any reproduction, even partial, is strictly prohibited.

WALL-IN

SIFONI TRADIZIONALI PER ORINATOIO
TRADITIONAL URINAL TRAPS

SIFONE AD INCASSO PER ORINATOIO
IN WALL TRAP FOR URINALS

3880GZ50B2

3890GZ50B2

3880GZ

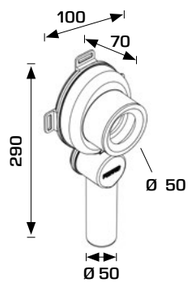

MATERIALE
MATERIAL
PP
PP

FINITURA
FINISH
Grigio
Grey

CODICE *CODE*	DIMENSIONI *DIMENSIONS*	CONFEZIONE *PACKAGE*
3880GZ50B2	**ø 50 mm** Versione verticale *Vertical outlet*	25 750

3890GZ

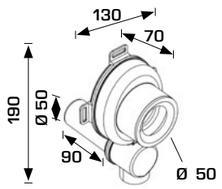

CODICE *CODE*	DIMENSIONI *DIMENSIONS*	CONFEZIONE *PACKAGE*
3890GZ50B2	**ø 50 mm** Versione orizzontale *Horizontal outlet*	25 750

bonomini TECNOLOGIE IDRAULICHE

La Bonomini srl si riserva il diritto di modificare senza preavviso. Ogni riproduzione, anche parziale, è severamente vietata.
The company Bonomini srl reserves the right to make modifications without prior notice. Any reproduction, even partial, is strictly prohibited.

25 ANNI YEARS GARANZIA GUARANTEE

NOTES

bonomini TECNOLOGIE IDRAULICHE

La Bonomini srl si riserva il diritto di modifica senza preavviso. Ogni riproduzione, anche parziale, è severamente vietata.
The company Bonomini srl reserves the righi to make modifications with out prior notice. Any reproduction, even parliaf, is strictly prohibited.

25 ANNI YEARS GARANZIA GUARANTEE

RUBINETTI SOTTOLAVABO
ANGLE VALVES

RUBINETTI SOTTOLAVABO ARREDOBAGNO
DESIGN ANGLE-VALVES

MINIMALL

RUBINETTI SOTTOLAVABO A SCATTO
CLICK-CLACK ANGLE VALVES

PULSAR

RUBINETTI SOTTOLAVABO ARREDOBAGNO
DESIGN ANGLE-VALVES

TRISTAR

RUBINETTI SOTTOLAVABO CON FILTRO
ANGLE VALVES WITH FILTER

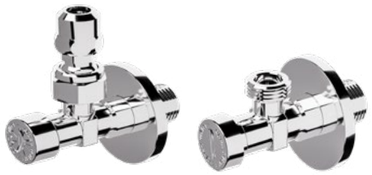

GREENSTAR

RUBINETTI SOTTOLAVABO TRADIZIONALE
TRADITIONAL ANGLE VALVES

LONESTAR

RUBINETTO SOTTOLAVABO MINIMALISTA
MINIMALISTIC ANGLE-VALVE

Con apertura tradizionale a vite
With traditional screw-type opening

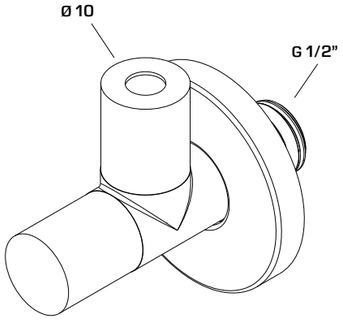

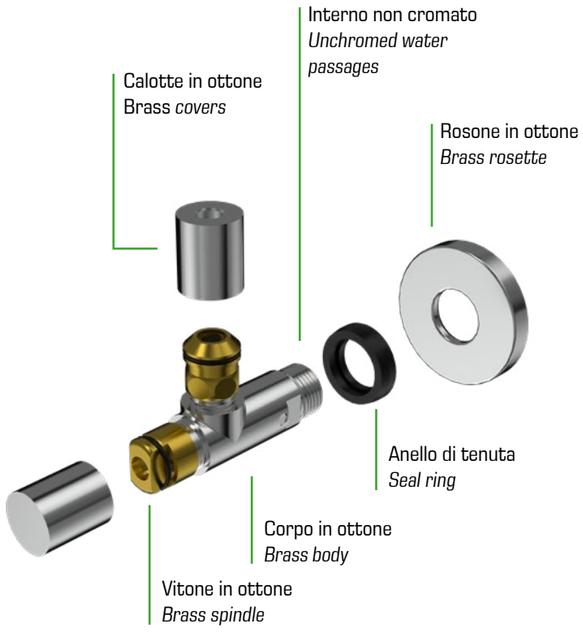

La Bonomini srl si riserva il diritto di modificare senza preavviso. Ogni riproduzione, anche parziale, è severamente vietata.
The company Bonomini srl reserves the right to make modifications without prior notice. Any reproduction, even partial, is strictly prohibited.

0599OT

MATERIALE *MATERIAL*	FINITURA *FINISH*	CODICE *CODE*	DIMENSIONI *DIMENSIONS*	CONFEZIONE *PACKAGE*
Ottone *Brass*	Cromato *Chromium plated*	0599OT24S7	1/2 x ø 10 mm	52 / 3640

0599BL

MATERIALE *MATERIAL*	FINITURA *FINISH*	CODICE *CODE*	DIMENSIONI *DIMENSIONS*	CONFEZIONE *PACKAGE*
Ottone *Brass*	Nero opaco *Matt black*	0599BL24S9	1/2 x ø 10 mm	52 / 3640

0599WH

MATERIALE *MATERIAL*	FINITURA *FINISH*	CODICE *CODE*	DIMENSIONI *DIMENSIONS*	CONFEZIONE *PACKAGE*
Ottone *Brass*	Bianco opaco *Matt white*	0599WH24S0	1/2 x ø 10 mm	52 / 3640

0599GD NEW

MATERIALE *MATERIAL*	FINITURA *FINISH*	CODICE *CODE*	DIMENSIONI *DIMENSIONS*	CONFEZIONE *PACKAGE*
Ottone *Brass*	Oro opaco *Matt gold*	0599GD24S3 NEW	1/2 x ø 10 mm	52 / 3640

0599GM NEW

MATERIALE *MATERIAL*	FINITURA *FINISH*	CODICE *CODE*	DIMENSIONI *DIMENSIONS*	CONFEZIONE *PACKAGE*
Ottone *Brass*	Canna di fucile *Gun metal*	0599GM24S2 NEW	1/2 x ø 10 mm	52 / 3640

0599RG NEW

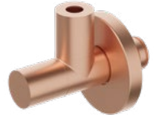

MATERIALE *MATERIAL*	FINITURA *FINISH*	CODICE *CODE*	DIMENSIONI *DIMENSIONS*	CONFEZIONE *PACKAGE*
Ottone *Brass*	Oro rosa *Rose gold*	0599RG24S6 NEW	1/2 x ø 10 mm	52 / 3640

La Bonomini srl si riserva il diritto di modificare senza preavviso. Ogni riproduzione, anche parziale, è severamente vietata.
The company Bonomini srl reserves the right to make modifications without prior notice. Any reproduction, even partial, is strictly prohibited.

PULSAR

RUBINETTI SOTTOLAVABO A SCATTO
CLICK-CLACK ANGLE VALVES

L'UNICO RUBINETTO SOTTOLAVABO CON MECCANISMO A SCATTO
THE ONLY CLICK-CLACK ANGLE VALVE

Il meccanismo totalmente in POM e acciaio inossidabile evitano, il deposito di calcare ed eventuali bloccaggi
POM and stainless steel mechanism avoids lime deposits

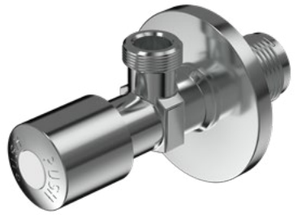

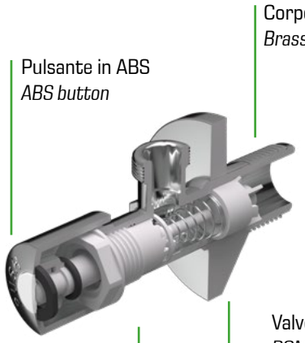

05000T

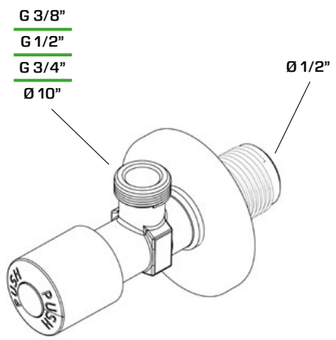

MATERIALE
MATERIAL
Ottone, POM, ABS
Brass, POM, ABS

FINITURA
FINISH
Cromato
Chromium plated

CODICE *CODE*	DIMENSIONI *DIMENSIONS*	CONFEZIONE *PACKAGE*
05000T17S7	1/2 x 3/8	80 5600
05000T24S7	1/2 x 1/2	80 5600
05000T27S7	1/2 x 3/4	80 5600
05010T10S7	1/2 x ø 10 mm	80 5600

bonomini® TECNOLOGIE IDRAULICHE
La Bonomini srl si riserva il diritto di modificare senza preavviso. Ogni riproduzione, anche parziale, è severamente vietata.
The company Bonomini srl reserves the right to make modifications without prior notice. Any reproduction, even partial, is strictly prohibited.
25 ANNI YEARS GARANZIA GUARANTEE

TRISTAR

RUBINETTI SOTTOLAVABO ARREDOBAGNO
DESIGN ANGLE-VALVES

RUBINETTO SOTTOLAVABO CON MANIGLIA A 3 PUNTE
ANGLE VALVE WITH 3 EDGES HANDLE

Maniglia in zamak. Vitone in 3 pezzi in ottone
Zamak handle. 3 pieces screw type mechanism

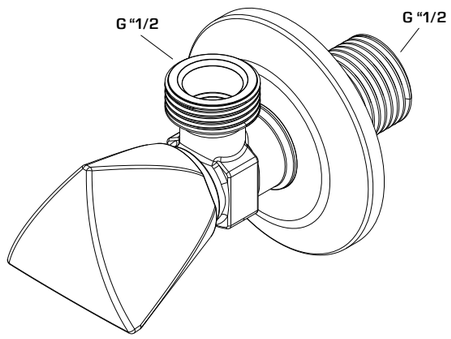

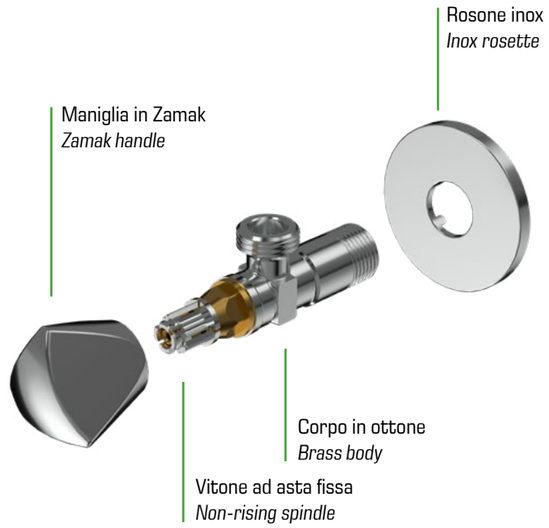

bonomini® TECNOLOGIE IDRAULICHE
La Bonomini srl si riserva il diritto di modificare senza preavviso. Ogni riproduzione, anche parziale, è severamente vietata.
The company Bonomini srl reserves the right to make modifications without prior notice. Any reproduction, even partial, is strictly prohibited.
25 ANNI YEARS GARANZIA GUARANTEE

TRISTAR

RUBINETTI SOTTOLAVABO ARREDOBAGNO
DESIGN ANGLE-VALVES

0597OT

MATERIALE *MATERIAL*	FINITURA *FINISH*	
Ottone, Zamak *Brass, Zamak*	Cromato *Chromium plated*	

CODICE *CODE*	DIMENSIONI *DIMENSIONS*	CONFEZIONE *PACKAGE*
0597OT24S7	1/2 x 1/2	80 5600

0597BL

MATERIALE *MATERIAL*	FINITURA *FINISH*	
Ottone, Zamak *Brass, Zamak*	Nero opaco *Matt black*	

CODICE *CODE*	DIMENSIONI *DIMENSIONS*	CONFEZIONE *PACKAGE*
0597BL24S9	1/2 x 1/2	80 5600

0597WH

MATERIALE *MATERIAL*	FINITURA *FINISH*	
Ottone, Zamak *Brass, Zamak*	Bianco opaco *Matt white*	

CODICE *CODE*	DIMENSIONI *DIMENSIONS*	CONFEZIONE *PACKAGE*
0597WH24S0	1/2 x 1/2	80 5600

0597GD NEW

MATERIALE *MATERIAL*	FINITURA *FINISH*	
Ottone, Zamak *Brass, Zamak*	Oro opaco *Matt gold*	

CODICE *CODE*	DIMENSIONI *DIMENSIONS*	CONFEZIONE *PACKAGE*
0597GD24S3 NEW	1/2 x 1/2	80 5600

0597GM NEW

MATERIALE *MATERIAL*	FINITURA *FINISH*	
Ottone *Brass*	Canna di fucile *Gun metal*	

CODICE *CODE*	DIMENSIONI *DIMENSIONS*	CONFEZIONE *PACKAGE*
0597GM24S2 NEW	1/2 x 1/2	80 5600

0597RG NEW

MATERIALE *MATERIAL*	FINITURA *FINISH*	
Ottone *Brass*	Oro rosa *Rose gold*	

CODICE *CODE*	DIMENSIONI *DIMENSIONS*	CONFEZIONE *PACKAGE*
0597RG24S6 NEW	1/2 x 1/2	80 5600

bonomini TECNOLOGIE IDRAULICHE
La Bonomini srl si riserva il diritto di modificare senza preavviso. Ogni riproduzione, anche parziale, è severamente vietata.
The company Bonomini srl reserves the right to make modifications without prior notice. Any reproduction, even partial, is strictly prohibited.
25 ANNI YEARS GARANZIA GUARANTEE

GREENSTAR

RUBINETTI SOTTOLAVABO CON FILTRO
ANGLE VALVES WITH FILTER

RUBINETTO SOTTOLAVABO CON FILTRO
ANGLE VALVE WITH FILTER

Con valvola di non ritorno in POM
With POM anti-return valve

0515SN10B7

0515FL

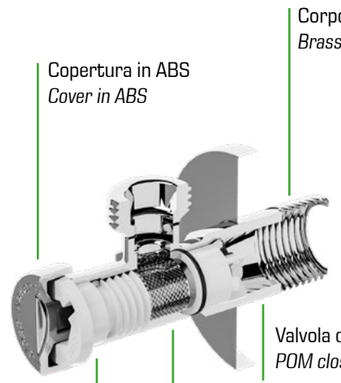

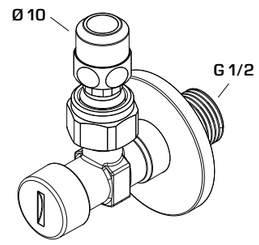

0515FL

G 3/8"
G 1/2"
G 3/4"

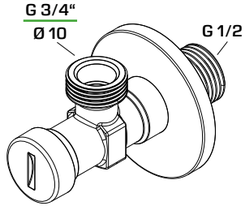

MATERIALE *MATERIAL*	FINITURA *FINISH*	
Ottone, POM, ABS *Brass, POM, ABS*	Cromato *Chromium plated*	

CODICE *CODE*	DIMENSIONI *DIMENSIONS*	CONFEZIONE *PACKAGE*
0515SN10B7	1/2 x ø 10 mm Con snodo sferico *With spherical joint*	80 5600
0515FL17B7	1/2 x 3/8	150 10500
0515FL24B7	1/2 x 1/2	150 10500
0515FL27B7	1/2 x 3/4	150 10500
0515FL10B7	1/2 x ø 10 mm	150 10500

bonomini TECNOLOGIE IDRAULICHE
La Bonomini srl si riserva il diritto di modificare senza preavviso. Ogni riproduzione, anche parziale, è severamente vietata.
The company Bonomini srl reserves the right to make modifications without prior notice. Any reproduction, even partial, is strictly prohibited.
25 ANNI YEARS GARANZIA GUARANTEE

LONESTAR

RUBINETTI SOTTOLAVABO CON FILTRO
ANGLE VALVES WITH FILTER

APERTURA A VITE
SCREW TYPE MECHANISM

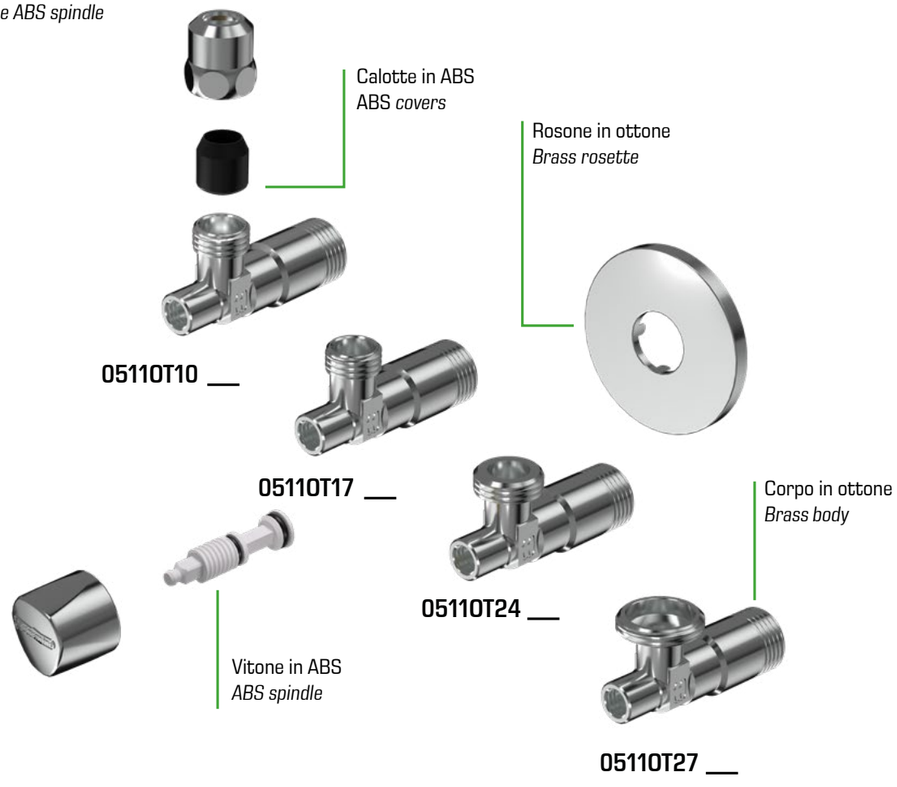

La Bonomini srl si riserva il diritto di modificare senza preavviso. Ogni riproduzione, anche parziale, è severamente vietata.
The company Bonomini srl reserves the right to make modifications without prior notice. Any reproduction, even partial, is strictly prohibited.

LONESTAR
RUBINETTI SOTTOLAVABO CON FILTRO
ANGLE VALVES WITH FILTER

05110T10

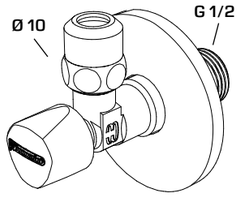

MATERIALE
MATERIAL
Ottone, ABS
Brass, ABS

FINITURA
FINISH
Cromato
Chromium plated

CODICE *CODE*	DIMENSIONI *DIMENSIONS*	CONFEZIONE *PACKAGE*
05110T10B7	**1/2 x ø 10 mm**	150 9600

05110T17

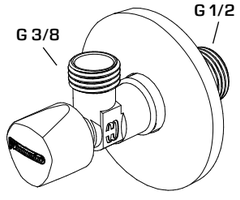

MATERIALE
MATERIAL
Ottone, ABS
Brass, ABS

FINITURA
FINISH
Cromato
Chromium plated

CODICE *CODE*	DIMENSIONI *DIMENSIONS*	CONFEZIONE *PACKAGE*
05110T17B7	**1/2 x 3/8**	150 9600

05110T24

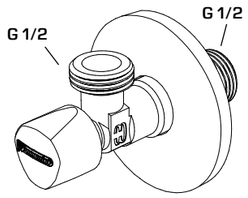

MATERIALE
MATERIAL
Ottone, ABS
Brass, ABS

FINITURA
FINISH
Cromato
Chromium plated

CODICE *CODE*	DIMENSIONI *DIMENSIONS*	CONFEZIONE *PACKAGE*
05110T24B7	**1/2 x 1/2**	150 9600

05110T27

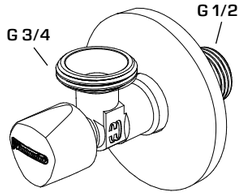

MATERIALE
MATERIAL
Ottone, ABS
Brass, ABS

FINITURA
FINISH
Cromato
Chromium plated

CODICE *CODE*	DIMENSIONI *DIMENSIONS*	CONFEZIONE *PACKAGE*
05110T27B7	**1/2 x 3/4**	150 9600

bonomini® TECNOLOGIE IDRAULICHE
La Bonomini srl si riserva il diritto di modificare senza preavviso. Ogni riproduzione, anche parziale, è severamente vietata.
The company Bonomini srl reserves the right to make modifications without prior notice. Any reproduction, even partial, is strictly prohibited.

PILETTE E SIFONI PER LAVELLO CUCINA
TRAPS AND BASKET WASTES FOR KITCHEN SINKS

PILETTE E SIFONI PER LAVELLO CUCINA
TRAPS AND BASKET WASTES FOR KITCHEN SINKS

PILETTE Ø110 PER LAVELLO CUCINA
Ø110 KITCHEN SINK WASTES

PILETTE Ø80 PER LAVELLO CUCINA
Ø80 KITCHEN SINK WASTES

PILETTE Ø70 PER LAVELLO CUCINA
Ø70 KITCHEN SINK WASTES

SIFONI SALVA-SPAZIO PER CUCINA
KITCHEN SINK SPACE-SAVING TRAPS

SIFONI PER LAVELLI CUCINA AD UNA VASCA
TRAPS FOR KITCHEN SINKS WITH ONE BOWL

SIFONI PER LAVELLI CUCINA A DUE VASCHE
TRAPS FOR KITCHEN SINKS WITH TWO BOWLS

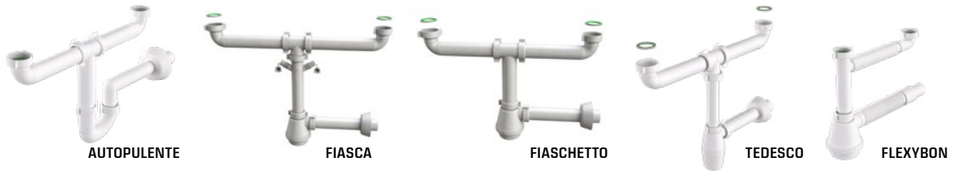

ACCESSORI PER SIFONI LAVELLO
KITCHEN SINK TRAPS ACCESSORIES

HOOK PLUS
PILETTE CON CESTELLO PER LAVELLO CUCINA
BASKET KITCHEN SINK WASTES

PILETTA A SCATTO PER LAVELLO CUCINA
CLICK-CLACK DRAIN FOR KITCHEN SINKS

Flangia ø 3"1/2, attacco piletta 1"1/2, vite ed inserto in ottone.
Flange ø 3"1/2, Threaded waste 1"1/2, brass bolt and insert.

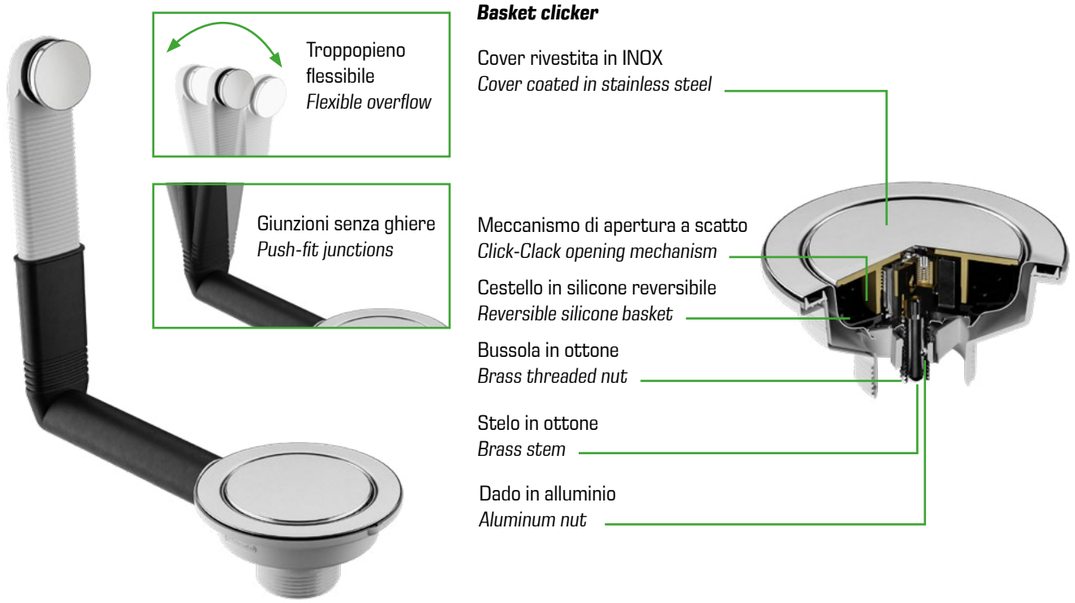

La Bonomini srl si riserva il diritto di modificare senza preavviso. Ogni riproduzione, anche parziale, è severamente vietata.
The company Bonomini srl reserves the right to make modifications without prior notice. Any reproduction, even partial, is strictly prohibited.

HOOK PLUS
PILETTE CON CESTELLO PER LAVELLO CUCINA
BASKET KITCHEN SINK WASTES

19220RS

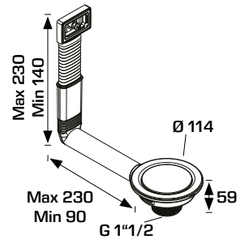

MATERIALE
MATERIAL
PP, Inox
PP, Stainless steel

FINITURA
FINISH
Bianco *White* — Lucido *Polished*

CLIK CLAK

CODICE *CODE*	DIMENSIONI *DIMENSIONS*	CONFEZIONE *PACKAGE*
19220RSC64SOL	**ø110 mm x 1"1/2** Con troppopieno rettangolare, senza griglietta *With rectangular overflow, without grid*	10 170

19220RM

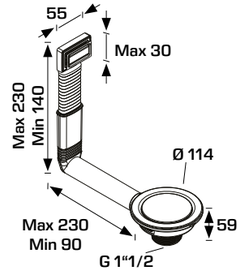

CODICE *CODE*	DIMENSIONI *DIMENSIONS*	CONFEZIONE *PACKAGE*
19220RMC64SOL	**ø110 mm x 1"1/2** Con troppopieno rettangolare, con griglietta design *With rectangular overflow, with stylish grid*	10 170

19220TM

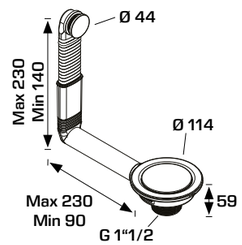

CODICE *CODE*	DIMENSIONI *DIMENSIONS*	CONFEZIONE *PACKAGE*
19220TMC64SOL	**ø110 mm x 1"1/2** Con troppopieno tondo modello design *With round stylish overflow*	10 170

19420NN

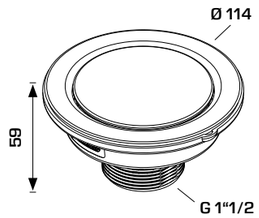

CODICE *CODE*	DIMENSIONI *DIMENSIONS*	CONFEZIONE *PACKAGE*
19420NNC64SOL	**ø110 mm x 1"1/2** Senza troppopieno *Without overflow*	10 170

La Bonomini srl si riserva il diritto di modificare senza preavviso. Ogni riproduzione, anche parziale, è severamente vietata.
The company Bonomini srl reserves the right to make modifications without prior notice. Any reproduction, even partial, is strictly prohibited.

PILETTA CON CESTELLO PER LAVELLO CUCINA
DRAIN VALVE FOR KITCHEN SINKS

Flangia ø 3"1/2, attacco piletta 1"1/2, vite ed inserto in ottone. Stelo e maniglia in metallo.
Flange ø 3"1/2, Threaded waste 1"1/2, brass bolt and insert. Metal pin and handle.

Cestello LUX
LUX Basket strainer

Pomolo in INOX
INOX knob

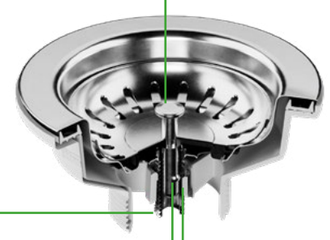

Bussola in ottone
Brass threaded nut

Stelo in ottone
Brass stem

Dado in alluminio
Aluminum nut

La Bonomini srl si riserva il diritto di modificare senza preavviso. Ogni riproduzione, anche parziale, è severamente vietata.
The company Bonomini srl reserves the right to make modifications without prior notice. Any reproduction, even partial, is strictly prohibited.

19210RS

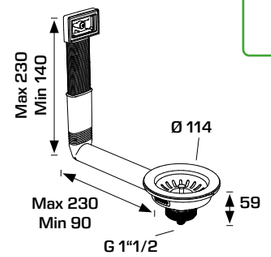

MATERIALE
MATERIAL
PP, Inox
PP, Stainless steel

FINITURA
FINISH
Bianco
White
Inox
Stainless steel

CODICE *CODE*	DIMENSIONI *DIMENSIONS*	CONFEZIONE *PACKAGE*
19210RSC64SOX	**ø110 mm x 1"1/2** Troppopieno rettangolare, senza griglietta *Rectangular overflow, without grid*	10 170

19210RE

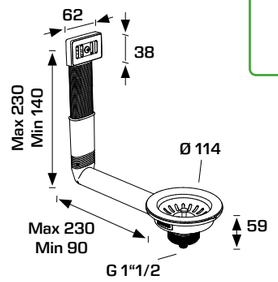

CODICE *CODE*	DIMENSIONI *DIMENSIONS*	CONFEZIONE *PACKAGE*
19210REC64SOX	**ø110 mm x 1"1/2** Troppopieno rettangolare, con griglietta *Rectangular overflow, with grid*	10 170

19210QS

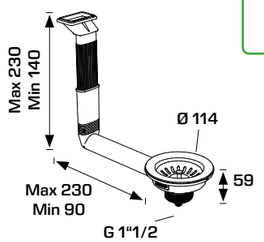

CODICE *CODE*	DIMENSIONI *DIMENSIONS*	CONFEZIONE *PACKAGE*
19210QSC64SOX NEW	**ø110 mm x 1"1/2** Troppopieno rettangolare, senza griglietta *Rectangular overflow, without grid*	10 170

19210RM

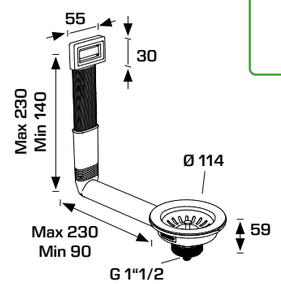

CODICE *CODE*	DIMENSIONI *DIMENSIONS*	CONFEZIONE *PACKAGE*
19210RMC64SOX	**ø110 mm x 1"1/2** Troppopieno rettangolare, griglietta design *Rectangular overflow, stylish grid*	10 170

La Bonomini srl si riserva il diritto di modificare senza preavviso. Ogni riproduzione, anche parziale, è severamente vietata.
The company Bonomini srl reserves the right to make modifications without prior notice. Any reproduction, even partial, is strictly prohibited.

HOOK LUX

PILETTE CON CESTELLO PER LAVELLO CUCINA
BASKET KITCHEN SINK WASTES

19210TE

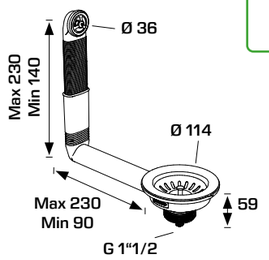

CODICE *CODE*	DIMENSIONI *DIMENSIONS*	CONFEZIONE *PACKAGE*
19210TEC64SOX	**ø110 mm x 1"1/2** Troppopieno tondo modello tradizionale *Round traditional overflow*	10 170

19210TM

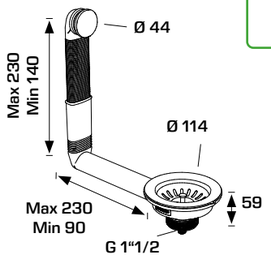

CODICE *CODE*	DIMENSIONI *DIMENSIONS*	CONFEZIONE *PACKAGE*
19210TMC64SOX	**ø110 mm x 1"1/2** Troppopieno tondo modello design *Round stylish overflow*	10 170

19210CE

NEW

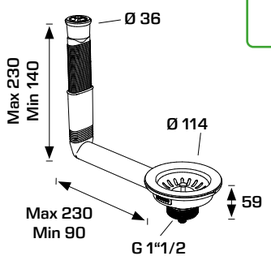

CODICE *CODE*	DIMENSIONI *DIMENSIONS*	CONFEZIONE *PACKAGE*
19210CEC64SOX NEW	**ø110 mm x 1"1/2** Troppopieno tondo orizzontale modello tradizionale *Horizontal Round traditional overflow*	10 170

19410NN

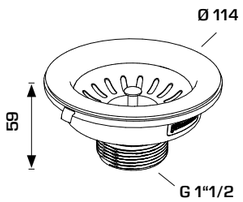

CODICE *CODE*	DIMENSIONI *DIMENSIONS*	CONFEZIONE *PACKAGE*
19410NNC64SOX	**ø110 mm x 1"1/2** Senza troppopieno *With out overflow*	10 170

La Bonomini srl si riserva il diritto di modificare senza preavviso. Ogni riproduzione, anche parziale, è severamente vietata.
The company Bonomini srl reserves the right to make modifications without prior notice. Any reproduction, even partial, is strictly prohibited.

HOOK ECO

PILETTE CON CESTELLO PER LAVELLO CUCINA
BASKET KITCHEN SINK WASTES

PILETTA CON CESTELLO PER LAVELLO CUCINA
DRAIN VALVE FOR KITCHEN SINKS

Flangia ø 3"1/2, attacco piletta 1"1/2, vite in plastica. Cestello con stelo e maniglia in plastica.
Flange ø 3"1/2, Threaded waste 1"1/2, plastic bolt. Plastic pin and handle.

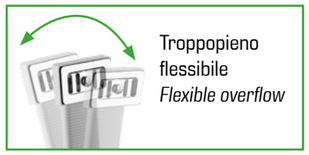

Troppopieno flessibile
Flexible overflow

Giunzioni senza ghiere
Push-fit junctions

Cestello ECO
ECO Basket strainer

Pomolo in plastica
Plastic Knob

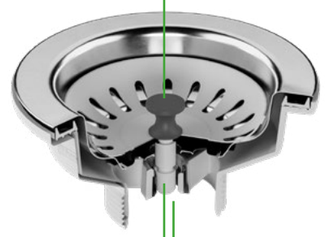

Stelo in plastica
Plastic stem

Bussola in plastica
Plastic bolt

La Bonomini srl si riserva il diritto di modificare senza preavviso. Ogni riproduzione, anche parziale, è severamente vietata.
The company Bonomini srl reserves the right to make modifications without prior notice. Any reproduction, even partial, is strictly prohibited.

HOOK ECO

PILETTE CON CESTELLO PER LAVELLO CUCINA
BASKET KITCHEN SINK WASTES

19130RS

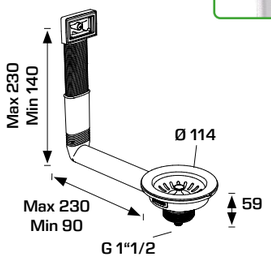

MATERIALE
MATERIAL
PP, Inox
PP, Stainless steel

FINITURA
FINISH
Bianco
White
Satinato
Brushed

CODICE *CODE*	DIMENSIONI *DIMENSIONS*	CONFEZIONE *PACKAGE*
19130RSH64BOX	**ø110 mm x 1"1/2** Con troppopieno rettangolare, senza griglietta *With rectangular overflow, without grid*	10 170

19130RE

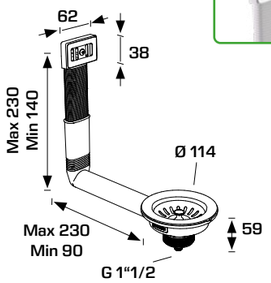

CODICE *CODE*	DIMENSIONI *DIMENSIONS*	CONFEZIONE *PACKAGE*
19130REH64BOX	**ø110 mm x 1"1/2** Troppopieno rettangolare, griglietta *Rectangular overflow, with grid*	10 170

19130QS

NEW

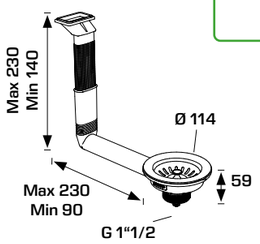

CODICE *CODE*	DIMENSIONI *DIMENSIONS*	CONFEZIONE *PACKAGE*
19130QSH64BOX	NEW **ø110 mm x 1"1/2** Con troppopieno rettangolare orizzontale, senza griglietta *With horizontal rectangular overflow, without grid*	10 170

La Bonomini srl si riserva il diritto di modificare senza preavviso. Ogni riproduzione, anche parziale, è severamente vietata.
The company Bonomini srl reserves the right to make modifications without prior notice. Any reproduction, even partial, is strictly prohibited.

HOOK ECO

PILETTE CON CESTELLO PER LAVELLO CUCINA
BASKET KITCHEN SINK WASTES

19130TE

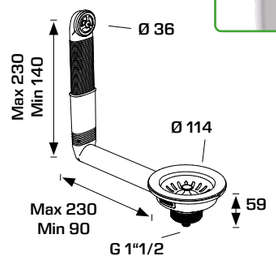

CODICE *CODE*	DIMENSIONI *DIMENSIONS*	CONFEZIONE *PACKAGE*
19130TEH64BOX	**ø110 mm x 1"1/2** Troppopieno tondo *Round overflow*	10 170

19130CE

NEW

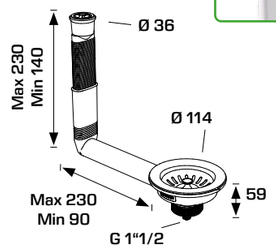

CODICE *CODE*	DIMENSIONI *DIMENSIONS*	CONFEZIONE *PACKAGE*
19130CEH64BOX	NEW **ø110 mm x 1"1/2** Troppopieno orizzontale tondo *Horizontal rectangular overflow*	10 170

19330NN

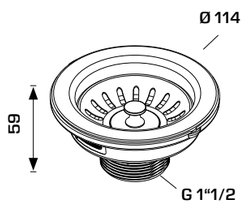

CODICE *CODE*	DIMENSIONI *DIMENSIONS*	CONFEZIONE *PACKAGE*
19330NNH64BOX	**ø110 mm x 1"1/2** Senza troppopieno *Without overflow*	10 170

La Bonomini srl si riserva il diritto di modificare senza preavviso. Ogni riproduzione, anche parziale, è severamente vietata.
The company Bonomini srl reserves the right to make modifications without prior notice. Any reproduction, even partial, is strictly prohibited.

HOOK FLEX

PILETTE CON CESTELLO PER LAVELLO CUCINA
BASKET KITCHEN SINK WASTES

PILETTA CON CESTELLO PER LAVELLO CUCINA
DRAIN VALVE FOR KITCHEN SINKS

Flangia ø 3"1/2, attacco piletta 1"1/2, filetto in plastica, vite in ottone. Cestello con stelo e maniglia in metallo.
Flange ø 3"1/2, Threaded waste 1"1/2, plastic thread, brass bolt. Metal pin and handle.

Cestello FLEX
FLEX Basket strainer

Pomolo in INOX
INOX knob

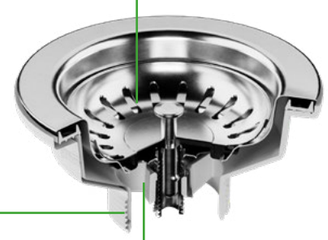

Bussola in ottone
Brass threaded nut

Stelo in ottone
Brass stem

La Bonomini srl si riserva il diritto di modificare senza preavviso. Ogni riproduzione, anche parziale, è severamente vietata.
The company Bonomini srl reserves the right to make modifications without prior notice. Any reproduction, even partial, is strictly prohibited.

HOOK FLEX

PILETTE CON CESTELLO PER LAVELLO CUCINA
BASKET KITCHEN SINK WASTES

19510PS

NEW

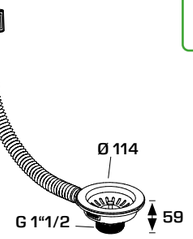

MATERIALE
MATERIAL
PP, Inox
PP, Stainless steel

FINITURA
FINISH
Bianco *White* — Satinato *Brushed*

CODICE *CODE*		DIMENSIONI *DIMENSIONS*	CONFEZIONE *PACKAGE*
19510PSC64BOX	NEW	**ø110 mm x 1"1/2** Troppopieno estensibile rettangolare, senza griglietta *Extendable rectangular overflow, with out grid*	25 600

19510PE

NEW

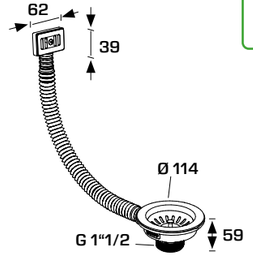

CODICE *CODE*		DIMENSIONI *DIMENSIONS*	CONFEZIONE *PACKAGE*
19510PEC64BOX	NEW	**ø110 mm x 1"1/2** Troppopieno estensibile rettangolare, con griglietta *Extendable rectangular overflow, with grid*	25 600

19510PM

NEW

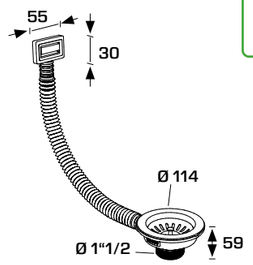

CODICE *CODE*		DIMENSIONI *DIMENSIONS*	CONFEZIONE *PACKAGE*
19510PMC64BOX	NEW	**ø110 mm x 1"1/2** Troppopieno estensibile rettangolare, con griglietta design *Extendable rectangular overflow, stylish grid*	25 600

19510DS

NEW

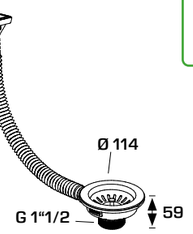

CODICE *CODE*		DIMENSIONI *DIMENSIONS*	CONFEZIONE *PACKAGE*
19510DSC64BOX	NEW	**ø110 mm x 1"1/2** Troppopieno estensibile rettangolare orizzontale, senza griglietta *Extendable horizontal rectangular overflow, without grid*	25 600

La Bonomini srl si riserva il diritto di modificare senza preavviso. Ogni riproduzione, anche parziale, è severamente vietata.
The company Bonomini srl reserves the right to make modifications without prior notice. Any reproduction, even partial, is strictly prohibited.

HOOK FLEX

PILETTE CON CESTELLO PER LAVELLO CUCINA
BASKET KITCHEN SINK WASTES

19510GM

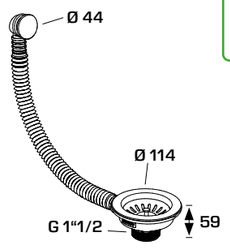

CODICE *CODE*	DIMENSIONI *DIMENSIONS*	CONFEZIONE *PACKAGE*
19510GMC64BOX NEW	**ø110 mm x 1"1/2** Troppopieno estensibile tondo, con griglietta design *Extendable round overflow, stylish grid*	25 600

19510GE

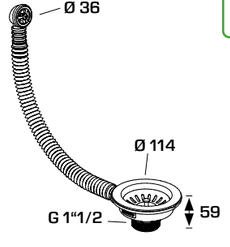

CODICE *CODE*	DIMENSIONI *DIMENSIONS*	CONFEZIONE *PACKAGE*
19510GEC64BOX NEW	**ø110 mm x 1"1/2** Troppopieno estensibile tondo, con griglietta *Extendable round overflow, with grid*	25 600

19510FE

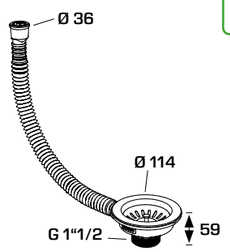

CODICE *CODE*	DIMENSIONI *DIMENSIONS*	CONFEZIONE *PACKAGE*
19510FEC64BOX NEW	**ø110 mm x 1"1/2** Troppopieno estensibile tondo orizzontale, con griglietta *Extendable round horizontal overflow, with grid*	25 600

19310NN

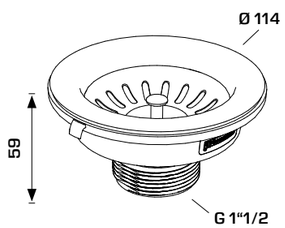

CODICE *CODE*	DIMENSIONI *DIMENSIONS*	CONFEZIONE *PACKAGE*
19310NNC64BOX NEW	**ø110 mm x 1"1/2** Senza troppopieno *With out overflow*	25 600

bonomini® TECNOLOGIE IDRAULICHE
La Bonomini srl si riserva il diritto di modificare senza preavviso. Ogni riproduzione, anche parziale, è severamente vietata.
The company Bonomini srl reserves the right to make modifications without prior notice. Any reproduction, even partial, is strictly prohibited.
25 ANNI YEARS GARANZIA GUARANTEE

HOOK PRO PLUS

PILETTE CON CESTELLO PER LAVELLO CUCINA
BASKET KITCHEN SINK WASTES

PILETTA A SCATTO PER LAVELLO CUCINA
CLICK-CLACK DRAIN FOR KITCHEN SINKS

Flangia ø 3"1/2, attacco piletta 1"1/2, vite ed inserto in ottone, con scarico laterale
Flange ø 3"1/2, Threaded waste 1"1/2, brass bolt and insert, with side outlet

Troppopieno flessibile
Flexible overflow

Giunzioni senza ghiere
Push-fit junctions

Cestello click-clack
Basket clicker

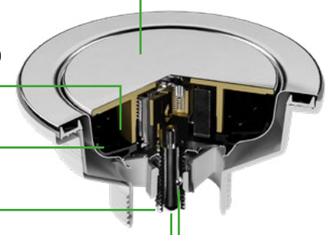

Cover rivestita in INOX
Cover coated in stainless steel

Meccanismo di apertura a scatto
Click-Clack opening mechanism

Cestello in silicone reversibile
Reversible silicone basket

Bussola in ottone
Brass threaded nut

Stelo in ottone
Brass stem

Dado in alluminio
Aluminum nut

bonomini® TECNOLOGIE IDRAULICHE
La Bonomini srl si riserva il diritto di modificare senza preavviso. Ogni riproduzione, anche parziale, è severamente vietata.
The company Bonomini srl reserves the right to make modifications without prior notice. Any reproduction, even partial, is strictly prohibited.
25 ANNI YEARS GARANZIA GUARANTEE

HOOK PRO PLUS

PILETTE CON CESTELLO PER LAVELLO CUCINA
BASKET KITCHEN SINK WASTES

19820RS

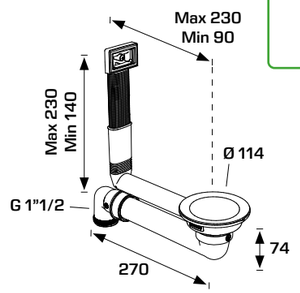

MATERIALE
MATERIAL
PP, Inox
PP, Stainless steel

FINITURA
FINISH
Bianco / *White*
Lucido / *Polished*

CLIK CLAK

CODICE *CODE*	DIMENSIONI *DIMENSIONS*	CONFEZIONE *PACKAGE*
19820RSC40S0L NEW	**ø110 mm x 40 mm** Troppopieno rettangolare, senza griglietta *Rectangular overflow, with out grid*	10 170

19820RM

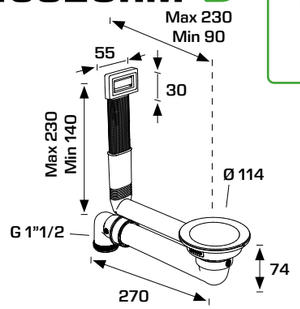

CODICE *CODE*	DIMENSIONI *DIMENSIONS*	CONFEZIONE *PACKAGE*
19820RMC40S0L NEW	**ø110 mm x 40 mm** Troppopieno rettangolare, con griglietta design *Rectangular overflow, with stylish grid*	10 170

19820TM

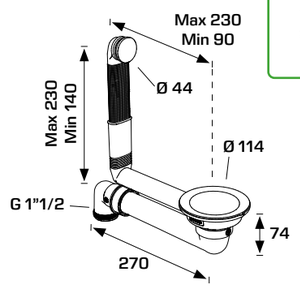

CODICE *CODE*	DIMENSIONI *DIMENSIONS*	CONFEZIONE *PACKAGE*
19820TMC40S0L NEW	**ø110 mm x 40 mm** Troppopieno tondo modello design *Round stylish overflow*	10 170

19020NN

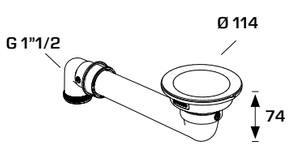

CODICE *CODE*	DIMENSIONI *DIMENSIONS*	CONFEZIONE *PACKAGE*
19020NNC40S0L NEW	**ø110 mm x 40 mm** Senza troppopieno *With out overflow*	10 170

bonomini® TECNOLOGIE IDRAULICHE
La Bonomini srl si riserva il diritto di modificare senza preavviso. Ogni riproduzione, anche parziale, è severamente vietata.
The company Bonomini srl reserves the right to make modifications without prior notice. Any reproduction, even partial, is strictly prohibited.
25 ANNI YEARS GARANZIA GUARANTEE

HOOK PRO LUX

PILETTE CON CESTELLO PER LAVELLO CUCINA
BASKET KITCHEN SINK WASTES

PILETTA CON CESTELLO PER LAVELLO CUCINA
DRAIN VALVE FOR KITCHEN SINKS

Flangia ø 3"1/2, attacco piletta 1"1/2, vite ed inserto in ottone. Stelo e maniglia in metallo. Con scarico laterale
Flange ø 3"1/2, Threaded waste 1"1/2, brass bolt and insert. Metal pin and handle. With side outlet

Troppopieno flessibile
Flexible overflow

Giunzioni senza ghiere
Push-fit junctions

Cestello PRO LUX
PRO LUX Basket strainer

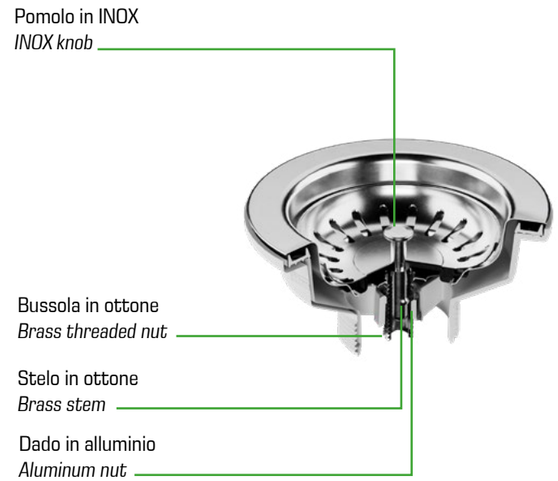

bonomini® TECNOLOGIE IDRAULICHE
La Bonomini srl si riserva il diritto di modificare senza preavviso. Ogni riproduzione, anche parziale, è severamente vietata.
The company Bonomini srl reserves the right to make modifications without prior notice. Any reproduction, even partial, is strictly prohibited.
25 ANNI YEARS GARANZIA GUARANTEE

HOOK PRO LUX

PILETTE CON CESTELLO PER LAVELLO CUCINA
BASKET KITCHEN SINK WASTES

19810RS

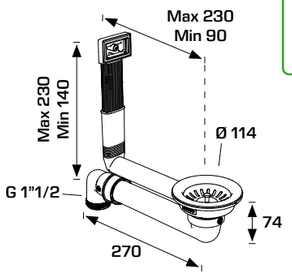

MATERIALE
MATERIAL
PP, Inox
PP, Stainless steel

FINITURA
FINISH
Bianco / *White*
Lucido / *Polished*

CODICE *CODE*	DIMENSIONI *DIMENSIONS*	CONFEZIONE *PACKAGE*
19810RSC40S0X	NEW **ø110 mm x 40 mm** Troppopieno rettangolare, senza griglietta *Rectangular overflow, without grid*	10 / 170

19810RE

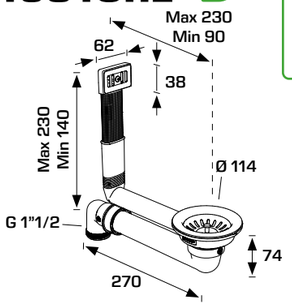

CODICE *CODE*	DIMENSIONI *DIMENSIONS*	CONFEZIONE *PACKAGE*
19810REC40S0X	NEW **ø110 mm x 40 mm** Troppopieno rettangolare, con griglietta tradizionale *Rectangular overflow, with slotted grid*	10 / 170

19810QS

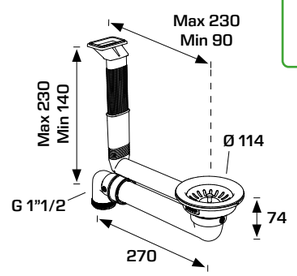

CODICE *CODE*	DIMENSIONI *DIMENSIONS*	CONFEZIONE *PACKAGE*
19810QSC40S0X	NEW **ø110 mm x 40 mm** Troppopieno rettangolare orizzontale, senza griglietta *Rectangular rectangular overflow, without grid*	10 / 170

19810RM

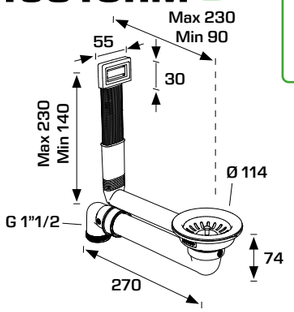

CODICE *CODE*	DIMENSIONI *DIMENSIONS*	CONFEZIONE *PACKAGE*
19810RMC40S0X	NEW **ø110 mm x 40 mm** Troppopieno rettangolare, griglietta design *Rectangular overflow, with stylish grid*	10 / 170

bonomini® TECNOLOGIE IDRAULICHE
La Bonomini srl si riserva il diritto di modificare senza preavviso. Ogni riproduzione, anche parziale, è severamente vietata.
The company Bonomini srl reserves the right to make modifications without prior notice. Any reproduction, even partial, is strictly prohibited.
25 ANNI YEARS GARANZIA GUARANTEE

HOOK PRO LUX

PILETTE CON CESTELLO PER LAVELLO CUCINA
BASKET KITCHEN SINK WASTES

19810TE

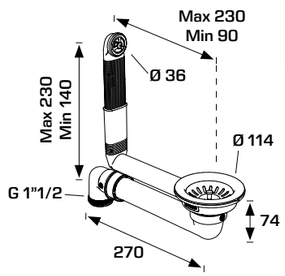

CODICE *CODE*	DIMENSIONI *DIMENSIONS*	CONFEZIONE *PACKAGE*
19810TEC40S0X	NEW **ø110 mm x 40 mm** Troppopieno tondo modello tradizionale *Round traditional overflow*	10 / 170

19810TM

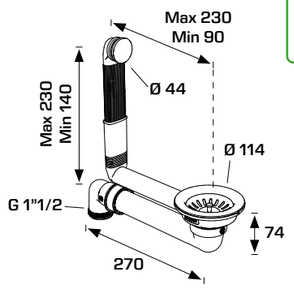

CODICE *CODE*	DIMENSIONI *DIMENSIONS*	CONFEZIONE *PACKAGE*
19810TMC40S0X	NEW **ø110 mm x 40 mm** Troppopieno tondo modello design *Round stylish overflow*	10 / 170

19810CE

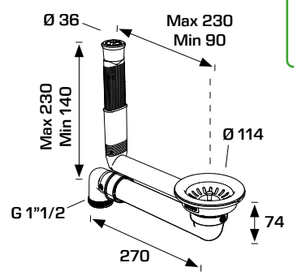

CODICE *CODE*	DIMENSIONI *DIMENSIONS*	CONFEZIONE *PACKAGE*
19810CEC40S0X	NEW **ø110 mm x 40 mm** Troppopieno tondo orizzontale modello tradizionale *Horizontal round traditional overflow*	10 / 170

19010NN

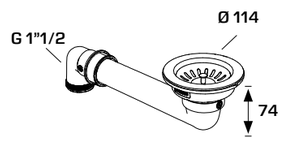

CODICE *CODE*	DIMENSIONI *DIMENSIONS*	CONFEZIONE *PACKAGE*
19010NNC40S0X	NEW **ø110 mm x 40 mm** Senza troppopieno *With out overflow*	10 / 170

bonomini® TECNOLOGIE IDRAULICHE
La Bonomini srl si riserva il diritto di modificare senza preavviso. Ogni riproduzione, anche parziale, è severamente vietata.
The company Bonomini srl reserves the right to make modifications without prior notice. Any reproduction, even partial, is strictly prohibited.
25 ANNI YEARS GARANZIA GUARANTEE

CESTELLI

RICAMBI PER PILETTE CUCINA
KITCHEN SINK WASTES SPARE PARTS

1192LX81B7

1970HL83B7

1970HE83B7

1868GZ80B0

CESTELLI PER PILETTE CUCINA
KITCHEN SINKS STRAINERS

1192LX

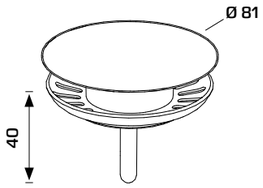

MATERIALE *MATERIAL*	FINITURA *FINISH*	
INOX, Sylicone *INOX, Sylicone*	Lucido, Verde *Polished, Green*	

CODICE *CODE*	DESCRIZIONE *DESCRIPTION*	CONFEZIONE *PACKAGE*
1192LX81B7	NEW Cestello a scatto con guarnizione in silicone *Click-clack strainers with silicon washer*	1 / N/A

1970HL

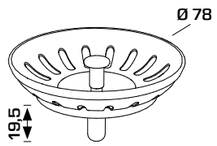

MATERIALE *MATERIAL*	FINITURA *FINISH*	
INOX *INOX*	Satinato *Brushed*	Indoor *Indoor*

CODICE *CODE*	DESCRIZIONE *DESCRIPTION*	CONFEZIONE *PACKAGE*
1970HL83B7	NEW Stelo e pomolo in Ottone *Pin and handle in Brass*	1 / N/A

1970HE

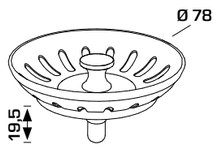

CODICE *CODE*	DESCRIZIONE *DESCRIPTION*	CONFEZIONE *PACKAGE*
1970HE83B7	NEW Stelo e pomolo in POM *Pin and handle in POM*	1 / N/A

1868GZ

MATERIALE *MATERIAL*	FINITURA *FINISH*	
PP *PP*	Bianco *White*	Indoor *Indoor*

CODICE *CODE*	DIMENSIONI *DIMENSIONS*	CONFEZIONE *PACKAGE*
1868GZ80B0	**ø 70 - ø 80 mm** Per gattinare *For grid*	50 / 7500

bonomini® TECNOLOGIE IDRAULICHE
La Bonomini srl si riserva il diritto di modificare senza preavviso. Ogni riproduzione, anche parziale, è severamente vietata.
The company Bonomini srl reserves the right to make modifications without prior notice. Any reproduction, even partial, is strictly prohibited.
25 ANNI YEARS GARANZIA GUARANTEE

CANESTRINO

PILETTE CON CESTELLO PER LAVELLO CUCINA
BASKET KITCHEN SINK WASTES

1981LX64B0

1983LX64B0

1989LX64B0

PILETTA PER LAVELLO CUCINA
DRAIN VALVE FOR KITCHEN SINKS

Vite in ottone
Brass bolt

1981LX

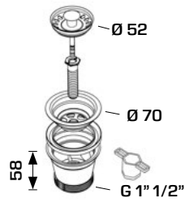

MATERIALE *MATERIAL*	FINITURA *FINISH*	
Ottone, POM, ABS *Brass, POM, ABS*	Cromato *Chromium plated*	

CODICE *CODE*	DIMENSIONI *DIMENSIONS*	CONFEZIONE *PACKAGE*
1981LX64B0	**1"1/2, ø 70** Senza troppopieno *Without overflow*	50 / 2100

1983LX

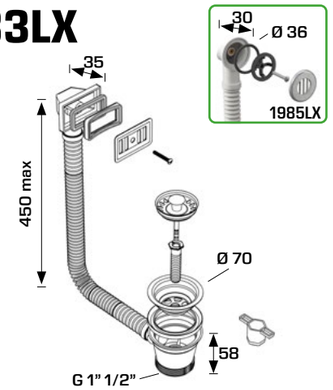

CODICE *CODE*	DIMENSIONI *DIMENSIONS*	CONFEZIONE *PACKAGE*
1985LX64B0	**1"1/2, ø 70** Troppopieno tondo *Round overflow*	50 / 2100

CODICE *CODE*	DIMENSIONI *DIMENSIONS*	CONFEZIONE *PACKAGE*
1983LX64B0	**1"1/2, ø 70** Troppopieno rettangolare, con griglietta *Rectangular overflow, with grid*	50 / 2100

1989LX

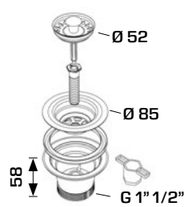

CODICE *CODE*	DIMENSIONI *DIMENSIONS*	CONFEZIONE *PACKAGE*
1989LX64B0	**1"1/2, ø 80** Senza troppopieno *Without overflow*	50 / 2100

bonomini® TECNOLOGIE IDRAULICHE
La Bonomini srl si riserva il diritto di modificare senza preavviso. Ogni riproduzione, anche parziale, è severamente vietata.
The company Bonomini srl reserves the right to make modifications without prior notice. Any reproduction, even partial, is strictly prohibited.
25 ANNI YEARS GARANZIA GUARANTEE

SIMPLEX
PILETTE TRADIZIONALI PER LAVELLO CUCINA
CENTRE-PIN KITCHEN SINK WASTES

1910WL64B0

1950MG64B0

1993MG64B0

1944MG64B0

PILETTA TRADIZIONALE PER LAVELLO CUCINA
TRADITIONAL KITCHEN SINK VALVE

1992MG

MATERIALE
MATERIAL
PP, Inox
PP, Stainless steel

FINITURA
FINISH
Bianco
White
Satinato
Brushed

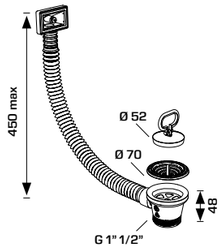

CODICE *CODE*	DIMENSIONI *DIMENSIONS*	CONFEZIONE *PACKAGE*
1992MG64B0	**1"1/2, ø 70, ø 52 mm** Con troppopieno rettangolare, senza griglietta *With rectangular overflow, with out grid*	50 1500

1993MG

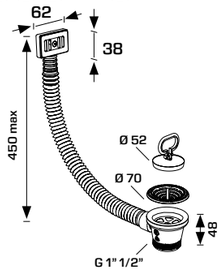

CODICE *CODE*	DIMENSIONI *DIMENSIONS*	CONFEZIONE *PACKAGE*
1993MG64B0	**1"1/2, ø 70, ø 52 mm** Con troppopieno rettangolare, con griglietta *With rectangular overflow, with grid*	50 1500

1995MG

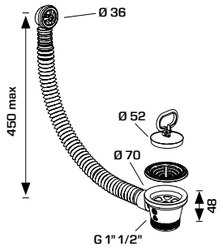

CODICE *CODE*	DIMENSIONI *DIMENSIONS*	CONFEZIONE *PACKAGE*
1995MG64B0	**1"1/2, ø 70, ø 52 mm** Con troppopieno tondo *With round overflow*	50 1500

bonomini® TECNOLOGIE IDRAULICHE
La Bonomini srl si riserva il diritto di modificare senza preavviso. Ogni riproduzione, anche parziale, è severamente vietata.
The company Bonomini srl reserves the right to make modifications without prior notice. Any reproduction, even partial, is strictly prohibited.
25 ANNI YEARS GARANZIA GUARANTEE

SIMPLEX
PILETTE TRADIZIONALI PER LAVELLO CUCINA
CENTRE-PIN KITCHEN SINK WASTES

1944MG

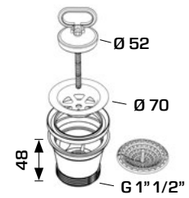

CODICE *CODE*	DIMENSIONI *DIMENSIONS*	CONFEZIONE *PACKAGE*
1944MG64B0	**1"1/2, ø 70, ø 52 mm** Senza troppopieno, con maniglia *With out overflow, with handle*	50 3500

1910WL

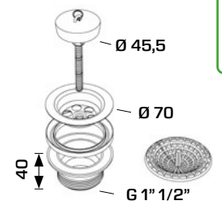

CODICE *CODE*	DIMENSIONI *DIMENSIONS*	CONFEZIONE *PACKAGE*
1910WL64B0	**1"1/2, ø 70, ø 45,5** Senza troppopieno, con anello *Without overflow, with ring*	50 3500

1910MG

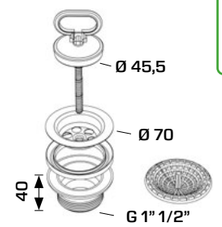

CODICE *CODE*	DIMENSIONI *DIMENSIONS*	CONFEZIONE *PACKAGE*
1910MG64B0	**1"1/2, ø 70, ø 45,5** Senza troppopieno, con maniglia *Without overflow, with handle*	50 3500

195-MG

Senza troppopieno, con maniglia
With out overflow, with handle

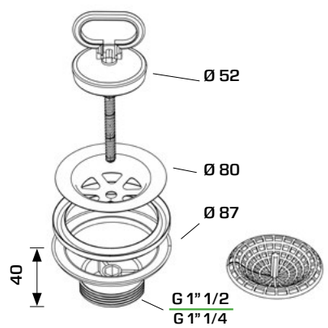

CODICE *CODE*	DIMENSIONI *DIMENSIONS*	CONFEZIONE *PACKAGE*
1950MG64B0	**1"1/2, ø 80, ø 52 mm** Gattinara in acciaio 18/C *Grid in stainless steel 18/C*	50 2400
1951MG64B0	**1"1/2, ø 80, ø 52 mm** Gattinara in acciaio 18/8 *Grid in stainless steel 18/8*	50 2400
1958MG54B0	**1"1/4, ø 80, ø 52 mm** Gattinara in acciaio 18/C *Grid in stainless steel 18/C*	50 2400
1959MG54B0	**1"1/4, ø 80, ø 52 mm** Gattinara in acciaio 18/8 *Grid in stainless steel 18/8*	50 2400

bonomini® TECNOLOGIE IDRAULICHE
La Bonomini srl si riserva il diritto di modificare senza preavviso. Ogni riproduzione, anche parziale, è severamente vietata.
The company Bonomini srl reserves the right to make modifications without prior notice. Any reproduction, even partial, is strictly prohibited.
25 ANNI YEARS GARANZIA GUARANTEE

SIFONE SALVASPAZIO ISPEZIONABILE PER LAVELLI CUCINA
CLEANABLE SPACE SAVER TRAP FOR KITCHEN SINKS

1710

1720

1730

1740

1750

1760

La Bonomini srl si riserva il diritto di modificare senza preavviso. Ogni riproduzione, anche parziale, è severamente vietata.
The company Bonomini srl reserves the right to make modifications without prior notice. Any reproduction, even partial, is strictly prohibited.

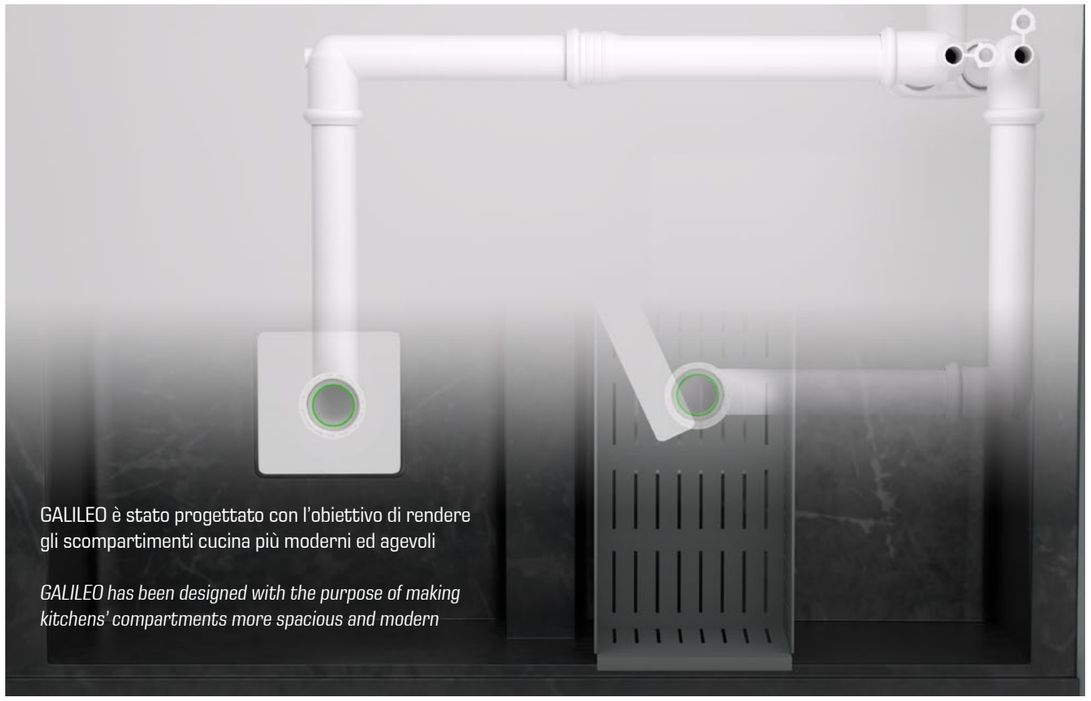

GALILEO è stato progettato con l'obiettivo di rendere gli scompartimenti cucina più moderni ed agevoli

GALILEO has been designed with the purpose of making kitchens' compartments more spacious and modern

Il suo ingombro ridotto permette di sfruttare al massimo gli spazi sotto il lavello

Its reduced thickness allows to fill under-the-sink compartments at their utmost capacity

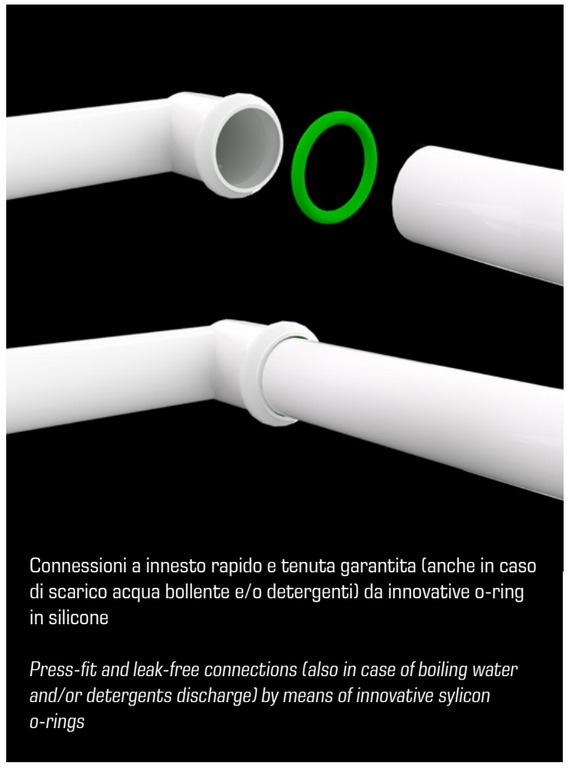

Connessioni a innesto rapido e tenuta garantita (anche in caso di scarico acqua bollente e/o detergenti) da innovative o-ring in silicone

Press-fit and leak-free connections (also in case of boiling water and/or detergents discharge) by means of innovative sylicon o-rings

La Bonomini srl si riserva il diritto di modificare senza preavviso. Ogni riproduzione, anche parziale, è severamente vietata.
The company Bonomini srl reserves the right to make modifications without prior notice. Any reproduction, even partial, is strictly prohibited.

1710 NEW

Attacco doppio per scarico elettrodomestici e attacco condensa
Double connection for home appliances water discharge and single condensate connection

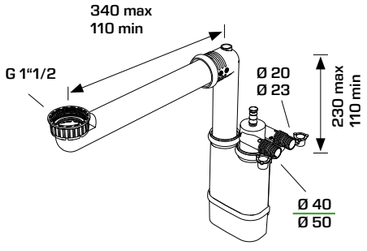

MATERIALE *MATERIAL*
PP, Silicone
PP, Silicon

FINITURA *FINISH*
Bianco
White

PORTATA *WATER FLOW*
48 L/min

EN 274 — 52 mm — 42 l/min

CODICE *CODE*		DIMENSIONI *DIMENSIONS*	CONFEZIONE *PACKAGE*	
1710PP40S0	NEW	**1"1/2 x ø 40 mm**	10	170
1710PP50S0	NEW	**1"1/2 x ø 50 mm**	10	170

1720 NEW

Attacco doppio per scarico elettrodomestici
Double connection for home appliances water discharge

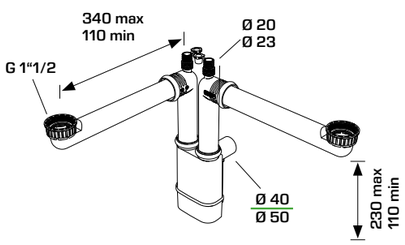

MATERIALE *MATERIAL*
PP, Silicone
PP, Silicon

FINITURA *FINISH*
Bianco
White

PORTATA *WATER FLOW*
48 L/min

EN 274 — 52 mm — 42 l/m

CODICE *CODE*		DIMENSIONI *DIMENSIONS*	CONFEZIONE *PACKAGE*	
1720PP40S0	NEW	**1"1/2 x ø 40 mm**	10	170
1720PP50S0	NEW	**1"1/2 x ø 50 mm**	10	170

1730 NEW

Attacco doppio per scarico elettrodomestici e regolazione per vasche di diversa altezza
Double connection for home appliances water discharge and with clearance for unlevelled bowls

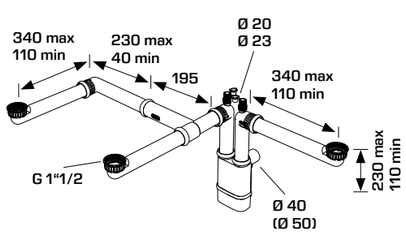

MATERIALE *MATERIAL*
PP, Silicone
PP, Silicon

FINITURA *FINISH*
Bianco
White

PORTATA *WATER FLOW*
48 L/min

EN 274 — 52 mm — 42 l/m

CODICE *CODE*		DIMENSIONI *DIMENSIONS*	CONFEZIONE *PACKAGE*	
1730PP40S0	NEW	**1"1/2 x ø 40 mm**	10	170
1730PP50S0	NEW	**1"1/2 x ø 50 mm**	10	170

La Bonomini srl si riserva il diritto di modificare senza preavviso. Ogni riproduzione, anche parziale, è severamente vietata.
The company Bonomini srl reserves the right to make modifications without prior notice. Any reproduction, even partial, is strictly prohibited.

1740 NEW

Attacco triplo per scarico elettrodomestici e attacco condensa, regolazione per vasche di diversa altezza.
Triple connection for home appliances water discharge and single condensate connection, with clearance for unlevelled bowls

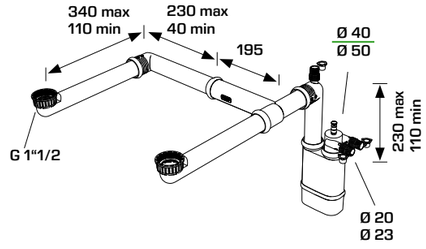

MATERIALE *MATERIAL*
PP, Silicone
PP, Silicon

FINITURA *FINISH*
Bianco
White

PORTATA *WATER FLOW*
48 L/min

EN 274 — 52 mm — 42 l/m

CODICE *CODE*		DIMENSIONI *DIMENSIONS*	CONFEZIONE *PACKAGE*	
1740PP40S0	NEW	**1"1/2 x ø 40 mm**	10	170
1740PP50S0	NEW	**1"1/2 x ø 50 mm**	10	170

1750 NEW

Prolunghe per attacchi piletta molto distanti tra loro, attacco doppio per scarico elettrodomestici
Prolongues for extended waste connection clearance, With double connection for home appliances water discharge

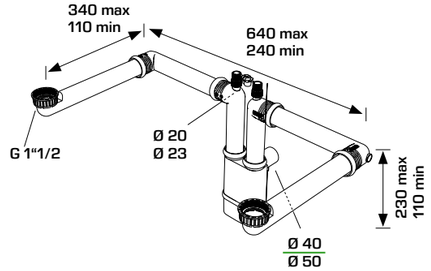

MATERIALE *MATERIAL*
PP, Silicone
PP, Silicon

FINITURA *FINISH*
Bianco
White

PORTATA *WATER FLOW*
48 L/min

EN 274 — 52 mm — 42 l/m

CODICE *CODE*		DIMENSIONI *DIMENSIONS*	CONFEZIONE *PACKAGE*	
1750PP40S0	NEW	**1"1/2 x ø 40 mm**	10	170
1750PP50S0	NEW	**1"1/2 x ø 50 mm**	10	170

1760 NEW

Prolunga singola e doppio attacco per scarico elettrodomestici
Single prolongue and double connection for home appliances water discharge

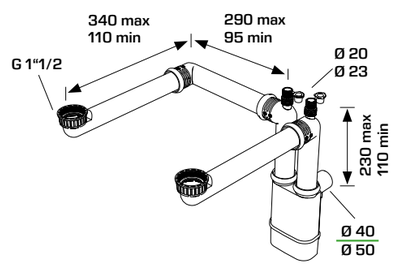

MATERIALE *MATERIAL*
PP, Silicone
PP, Silicon

FINITURA *FINISH*
Bianco
White

PORTATA *WATER FLOW*
48 L/min

EN 274 — 52 mm — 42 l/m

CODICE *CODE*		DIMENSIONI *DIMENSIONS*	CONFEZIONE *PACKAGE*	
1760PP40S0	NEW	**1"1/2 x ø 40 mm**	10	170
1760PP50S0	NEW	**1"1/2 x ø 50 mm**	10	170

La Bonomini srl si riserva il diritto di modificare senza preavviso. Ogni riproduzione, anche parziale, è severamente vietata.
The company Bonomini srl reserves the right to make modifications without prior notice. Any reproduction, even partial, is strictly prohibited.

SIFONI SALVASPAZIO PER LAVELLI CUCINA A DUE VIE
SPACE SAVER TRAPS FOR DOUBLE WASTE KITCHEN SINKS

Con innesti rapidi e guarnizioni in silicone, Con attacco laterale per scarico elettrodomestici.
With quick press-fit connections and sylicon washers. With side connection for water discharge. For double-bowl kitchen sinks

15110

15220

16220

14120

14210

14210

La Bonomini srl si riserva il diritto di modificare senza preavviso. Ogni riproduzione, anche parziale, è severamente vietata.
The company Bonomini srl reserves the right to make modifications without prior notice. Any reproduction, even partial, is strictly prohibited.

15110 NEW

Per lavelli ad una vasca
For single-bowl kitchen sink

MATERIALE
MATERIAL
PP, Silicone
PP, Silicon

FINITURA
FINISH
Bianco , Verde
White, Green

EN 274 · 50 mm · 40 l/m

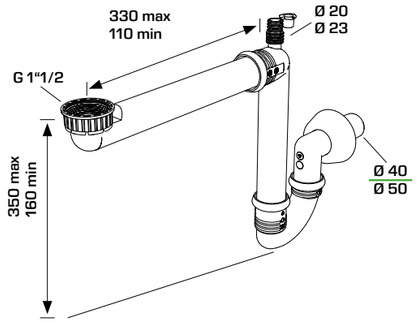

CODICE *CODE*		DIMENSIONI *DIMENSIONS*	CONFEZIONE *PACKAGE*	
15110CPS40SOL	NEW	1"1/2 x ø 40 mm	25	425
15110CPS50SOL	NEW	1"1/2 x ø 50 mm	25	425

15220 NEW

Per lavelli a due vasche
For double-bowl kitchen sinks

MATERIALE
MATERIAL
PP, Silicone
PP, Silicon

FINITURA
FINISH
Bianco , Verde
White, Green

EN 274 · 50 mm · 60 l/m

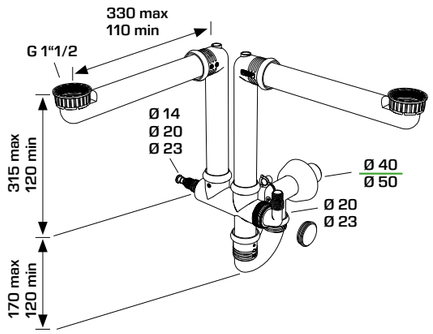

CODICE *CODE*		DIMENSIONI *DIMENSIONS*	CONFEZIONE *PACKAGE*	
15220CPS40SOL	NEW	1"1/2 x ø 40 mm	10	170
15220CPS50SOL	NEW	1"1/2 x ø 50 mm	10	170

16220 NEW

Per lavelli sfalsati
For uneven kitchen sinks

MATERIALE
MATERIAL
PP, Silicone
PP, Silicon

FINITURA
FINISH
Bianco , Verde
White, Green

EN 274 · 50 mm · 40 l/m

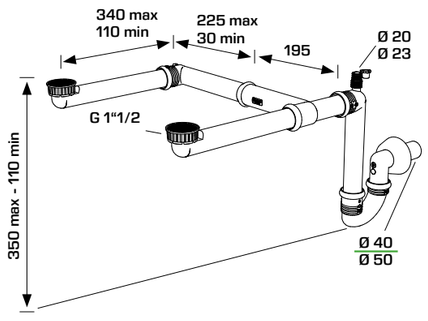

CODICE *CODE*		DIMENSIONI *DIMENSIONS*	CONFEZIONE *PACKAGE*	
16220CPS40SOL	NEW	1"1/2 x ø 40 mm	10	170
16220CPS50SOL	NEW	1"1/2 x ø 50 mm	10	170

La Bonomini srl si riserva il diritto di modificare senza preavviso. Ogni riproduzione, anche parziale, è severamente vietata.
The company Bonomini srl reserves the right to make modifications without prior notice. Any reproduction, even partial, is strictly prohibited.

14120 NEW

Per lavelli a una vasca
For single kitchen sink

MATERIALE
MATERIAL
PP, Silicone
PP, Silicon

FINITURA
FINISH
Bianco , Verde
White, Green

EN 274 · 50 mm · 59 l/m

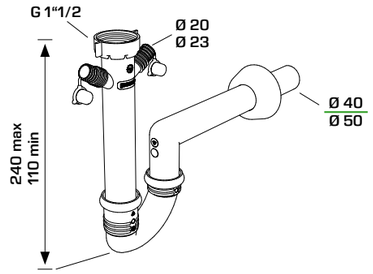

CODICE *CODE*		DIMENSIONI *DIMENSIONS*	CONFEZIONE *PACKAGE*
14120CPL40SOL	NEW	1"1/2 x ø 40 mm	25 · 625
14120CPL50SOL	NEW	1"1/2 x ø 50 mm	25 · 625

14210 NEW

Per lavelli a due vasche
For double-bowl kitchen sinks

MATERIALE
MATERIAL
PP, Silicone
PP, Silicon

FINITURA
FINISH
Bianco , Verde
White, Green

EN 274 · 50 mm · 60 l/m

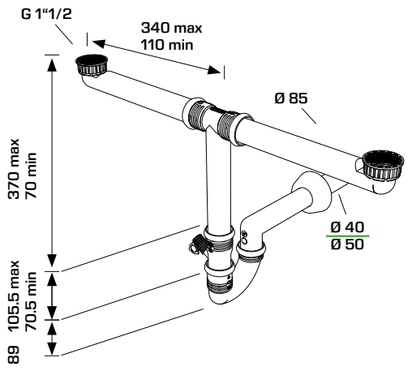

CODICE *CODE*		DIMENSIONI *DIMENSIONS*	CONFEZIONE *PACKAGE*
14210CPL40SOL	NEW	1"1/2 x ø 40 mm	25 · 425
14210CPL50SOL	NEW	1"1/2 x ø 50 mm	25 · 425

14120 NEW

Per lavelli a una vasca
For single kitchen sink

MATERIALE
MATERIAL
PP, Silicone
PP, Silicon

FINITURA
FINISH
Bianco , Verde
White, Green

EN 274 · 50 mm · 50 l/m

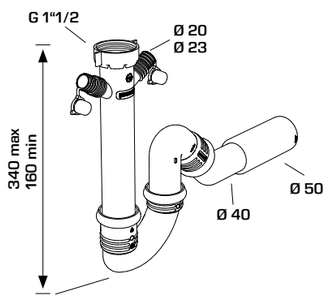

CODICE *CODE*		DIMENSIONI *DIMENSIONS*	CONFEZIONE *PACKAGE*
14120UNL45SOL	NEW	1"1/2 x ø 40/50 mm	25 · 625

La Bonomini srl si riserva il diritto di modificare senza preavviso. Ogni riproduzione, anche parziale, è severamente vietata.
The company Bonomini srl reserves the right to make modifications without prior notice. Any reproduction, even partial, is strictly prohibited.

14210 NEW

Per lavelli a due vasche
For double-bowl kitchen sinks

MATERIALE
MATERIAL
PP, Silicone
PP, Silicon

FINITURA
FINISH
Bianco , Verde
White, Green

EN 274 · 50 mm · 50 l/m

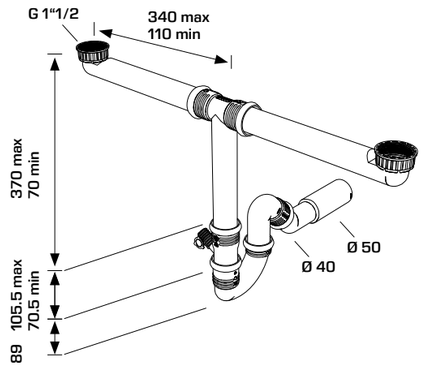

CODICE *CODE*		DIMENSIONI *DIMENSIONS*	CONFEZIONE *PACKAGE*
14210UNL45SOL	NEW	1"1/2 x ø 40/50 mm	25 · 425

14120 NEW

Per lavelli sfalsati
For uneven kitchen sinks

MATERIALE
MATERIAL
PP, Silicone
PP, Silicon

FINITURA
FINISH
Bianco , Verde
White, Green

EN 274 · 50 mm · 50 l/m

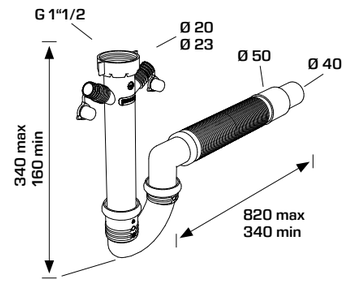

CODICE *CODE*		DIMENSIONI *DIMENSIONS*	CONFEZIONE *PACKAGE*
14120FXL45SOL	NEW	1"1/2 x ø 40/50 mm	25 · 625

14210 NEW

Per lavelli a due vasche
For double-bowl kitchen sinks

MATERIALE
MATERIAL
PP, Silicone
PP, Silicon

FINITURA
FINISH
Bianco , Verde
White, Green

EN 274 · 50 mm · 50 l/m

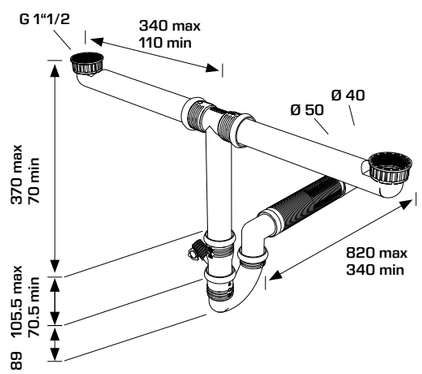

CODICE *CODE*		DIMENSIONI *DIMENSIONS*	CONFEZIONE *PACKAGE*
14210FXL45SOL	NEW	1"1/2 x ø 40/50 mm	25 · 425

La Bonomini srl si riserva il diritto di modificare senza preavviso. Ogni riproduzione, anche parziale, è severamente vietata.
The company Bonomini srl reserves the right to make modifications without prior notice. Any reproduction, even partial, is strictly prohibited.

SIFONI SALVASPAZIO PER LAVELLI CUCINA
SPACE SAVER TRAPS FOR KITCHEN SINKS

1550CP ____

1520CP40B0 _____

1550CP

Una entrata, con scarico per elettrodomestico
Single inlet, with water discharge connection

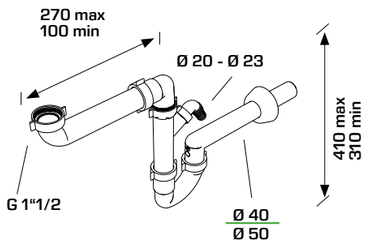

MATERIALE
MATERIAL
PP
PP

FINITURA
FINISH
Bianco
White

CODICE *CODE*	DIMENSIONI *DIMENSIONS*	CONFEZIONE *PACKAGE*
1550CP40B0	1"1/2, ø 40 mm	25 625
1550CP50B0	1"1/2, ø 50 mm	25 625

1520CP

Due entrate, tre attacchi ausiliari
Double inlet, 3 waste water connectors

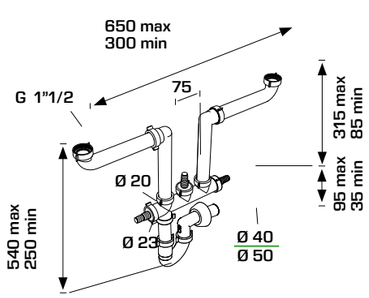

MATERIALE
MATERIAL
PP
PP

FINITURA
FINISH
Bianco
White

50 mm

CODICE *CODE*	DIMENSIONI *DIMENSIONS*	CONFEZIONE *PACKAGE*
1520CP40B0	1"1/2, ø 40 mm	20 340
1520CP50B0 NEW	1"1/2, ø 50 mm	20 340

bonomini® TECNOLOGIE IDRAULICHE
La Bonomini srl si riserva il diritto di modificare senza preavviso. Ogni riproduzione, anche parziale, è severamente vietata.
The company Bonomini srl reserves the right to make modifications without prior notice. Any reproduction, even partial, is strictly prohibited.
25 ANNI YEARS GARANZIA GUARANTEE

1640KP _____

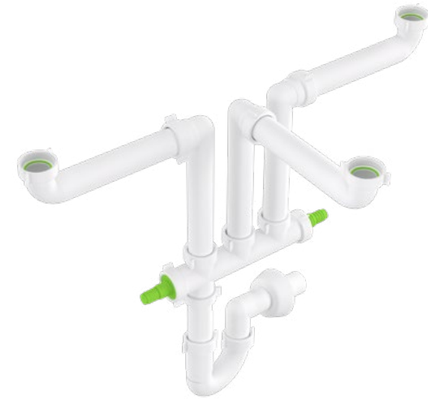

1530CP40B0 _____

1640KP

Doppia entrata, scarico laterale
Double inlet, waste water discharge on the side

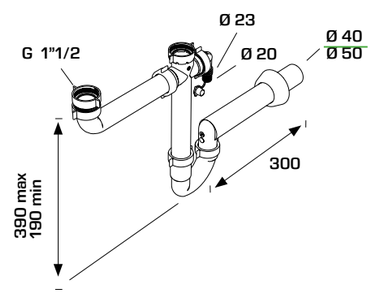

MATERIALE
MATERIAL
PP
PP

FINITURA
FINISH
Bianco
White

CODICE *CODE*	DIMENSIONI *DIMENSIONS*	CONFEZIONE *PACKAGE*
1640KP40B0	1"1/2, ø 40 mm	25 500
1640KP50B0	1"1/2, ø 50 mm	25 500

1530CP

Tre entrate, due attacchi ausiliari
Triple inlet, 2 waste water connectors

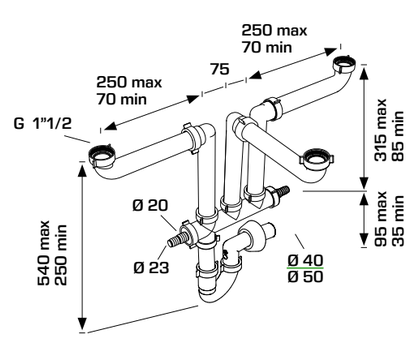

MATERIALE
MATERIAL
PP
PP

FINITURA
FINISH
Bianco
White

CODICE *CODE*	DIMENSIONI *DIMENSIONS*	CONFEZIONE *PACKAGE*
1530CP40B0	1"1/2, ø 40 mm	15 255
1530CP50B0	1"1/2, ø 50 mm	15 255

bonomini® TECNOLOGIE IDRAULICHE
La Bonomini srl si riserva il diritto di modificare senza preavviso. Ogni riproduzione, anche parziale, è severamente vietata.
The company Bonomini srl reserves the right to make modifications without prior notice. Any reproduction, even partial, is strictly prohibited.
25 ANNI YEARS GARANZIA GUARANTEE

AUTOPULENTE

SIFONI PER LAVELLI CUCINA AD UNA VASCA
TRAPS FOR KITCHEN SINKS WITH ONE BOWL

1490CP40B0 _____

1490KP40B0 _____

1460KN50B0 _____

SIFONE PER LAVELLO A TUBO
PIPE ODOUR TRAP FOR KITCHEN SINKS

1490CP

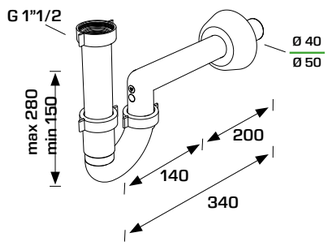

MATERIALE
MATERIAL
PP
PP

FINITURA
FINISH
Bianco
White

EN 274
50 mm
59 l/m

CODICE *CODE*	DIMENSIONI *DIMENSIONS*	CONFEZIONE *PACKAGE*
1490CP40B0	**1"1/2, ø 40 x 230 mm**	25 625
1490CP50B0	**1"1/2, ø 50 x 230 mm**	25 750

1490KP

Attacco per elettrodomestico
Waste water connection

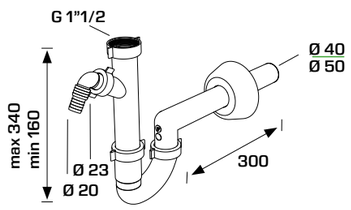

CODICE *CODE*	DIMENSIONI *DIMENSIONS*	CONFEZIONE *PACKAGE*
1490KP40B0	**ø 40 x 230 mm**	25 625
1490KP50B0	**ø 50 x 230 mm**	25 625

1460KN

Attacco per elettrodomestico
Waste water connection

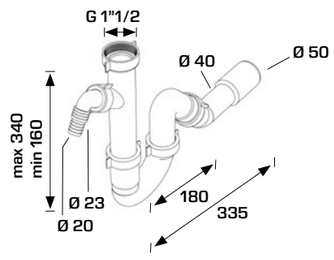

CODICE *CODE*	DIMENSIONI *DIMENSIONS*	CONFEZIONE *PACKAGE*
1460KN50B0	**ø 40/50 mm** Scarico regolabile *Universal adjustable outlet pipe*	25 625

La Bonomini srl si riserva il diritto di modificare senza preavviso. Ogni riproduzione, anche parziale, è severamente vietata.
The company Bonomini srl reserves the right to make modifications without prior notice. Any reproduction, even partial, is strictly prohibited.

AUTOPULENTE

SIFONI PER LAVELLI CUCINA A DUE VASCHE
TRAPS FOR KITCHEN SINKS WITH TWO BOWLS

1620CP40B0 _____

1620KP40B0 _____

1660KN50B0 _____

SIFONI TUBOLARI PER LAVELLO CUCINA
PIPE ODOUR TRAPS FOR KITCHEN SINKS

1620CP

Guarnizioni BI-POWER
BI-POWER washers

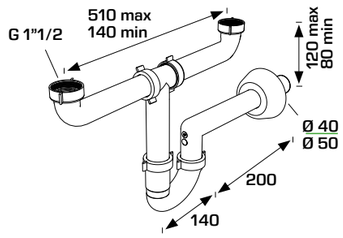

MATERIALE
MATERIAL
PP
PP

FINITURA
FINISH
Bianco
White

50 mm

CODICE *CODE*	DIMENSIONI *DIMENSIONS*	CONFEZIONE *PACKAGE*
1620CP40B0	**1"1/2, ø 40 x 230 mm**	25 500
1620CP50B0	**1"1/2, ø 50 x 230 mm**	25 500

1620KP

Attacco per elettrodomestico
Waste water connection

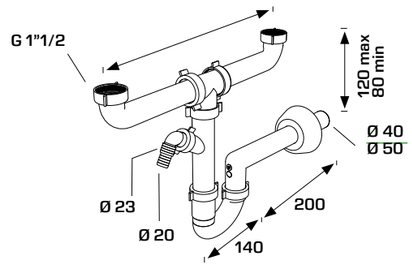

CODICE *CODE*	DIMENSIONI *DIMENSIONS*	CONFEZIONE *PACKAGE*
1620KP40B0	**1"1/2, ø 40 x 230 mm**	25 425
1620KP50B0	**1"1/2, ø 50 x 230 mm**	25 425

1660KN

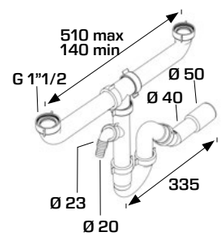

CODICE *CODE*	DIMENSIONI *DIMENSIONS*	CONFEZIONE *PACKAGE*
1660KN50B0	**1"1/2, ø 40/50 mm** Scarico regolabile e attacco per elettrodomestico *Universal adjustable outlet pipe and waste water connection*	25 425

La Bonomini srl si riserva il diritto di modificare senza preavviso. Ogni riproduzione, anche parziale, è severamente vietata.
The company Bonomini srl reserves the right to make modifications without prior notice. Any reproduction, even partial, is strictly prohibited.

FIASCA
SIFONI PER LAVELLI CUCINA A DUE VASCHE
TRAPS FOR KITCHEN SINKS WITH TWO BOWLS

SIFONI A BOTTIGLIA PER LAVELLO
BOTTLE TRAPS FOR KITCHEN SINKS

Con attacco per scarico lavatrice/lavastoviglie doppio
With washing-machine/dishwasher connection

1331KP99B0

1341KP99B0

1331KP

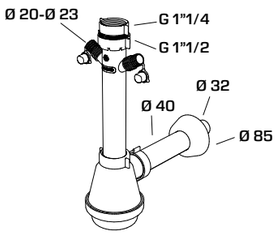

MATERIALE
MATERIAL
PP
PP

FINITURA
FINISH
Bianco
White

50 mm

CODICE *CODE*		DIMENSIONI *DIMENSIONS*	CONFEZIONE *PACKAGE*
1331KP99B0	NEW	**1"1/2 (1"1/4) x ø 40 (ø 32) x 230 mm**	25 500

1341KP

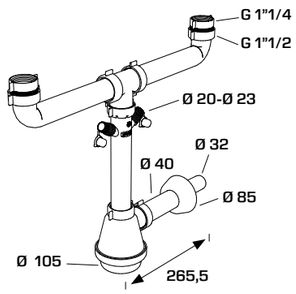

CODICE *CODE*		DIMENSIONI *DIMENSIONS*	CONFEZIONE *PACKAGE*
1341KP99B0	NEW	**1"1/2 (1"1/4) x ø 40 (ø 32) x 230 mm**	20 300

SIFONI A BOTTIGLIA PER LAVELLO A UNA VIA
BOTTLE TRAPS SINGLE WASTE FOR KITCHEN SINKS

1310KP40B0

1310CP40B0

La Bonomini srl si riserva il diritto di modificare senza preavviso. Ogni riproduzione, anche parziale, è severamente vietata.
The company Bonomini srl reserves the right to make modifications without prior notice. Any reproduction, even partial, is strictly prohibited.

FIASCA
SIFONI PER LAVELLI CUCINA AD UNA VASCA
TRAPS FOR KITCHEN SINKS WITH ONE BOWL

1310KP

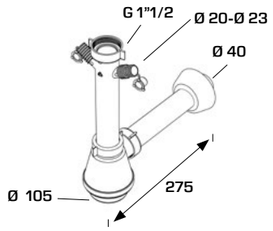

MATERIALE
MATERIAL
PP
PP

FINITURA
FINISH
Bianco
White

EN 274
50 mm
57 l/m

CODICE *CODE*	DIMENSIONI *DIMENSIONS*	CONFEZIONE *PACKAGE*
1310KP40B0	**1"1/2 , ø 40 x 230 mm** Attacco per scarico doppio *Double connection*	25 625

1310CP

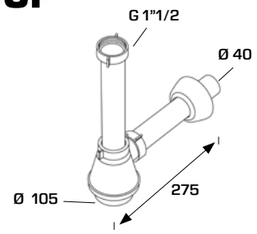

CODICE *CODE*	DIMENSIONI *DIMENSIONS*	CONFEZIONE *PACKAGE*
1310CP40B0	**1"1/2 , ø 40 x 230 mm** Senza piletta *Without valve*	25 625

MATERIALE
MATERIAL
PP
PP

FINITURA
FINISH
Bianco
White

EN 274
50 mm
57 l/m

1316KP

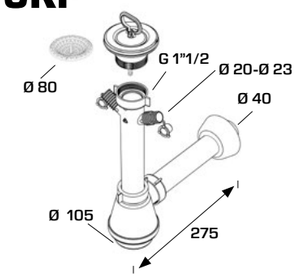

CODICE *CODE*	DIMENSIONI *DIMENSIONS*	CONFEZIONE *PACKAGE*
1316KP40B0	**1"1/2 x ø 40 x 230 mm** Piletta con gattinara in acciaio ø 80/52 mm e tappo maniglia *Valve with stainless steel grid* *ø 80/52 mm plug with handle*	25 500

1316CP

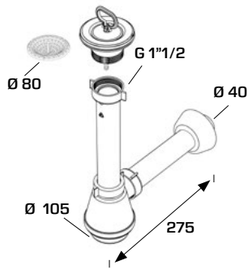

CODICE *CODE*	DIMENSIONI *DIMENSIONS*	CONFEZIONE *PACKAGE*
1316CP40B0	**1"1/2 x ø 40 x 230 mm** Piletta con gattinara in acciaio ø 80/52 mm e tappo maniglia *Valve with stainless steel grid* *ø 80/52 mm plug with handle*	25 625

La Bonomini srl si riserva il diritto di modificare senza preavviso. Ogni riproduzione, anche parziale, è severamente vietata.
The company Bonomini srl reserves the right to make modifications without prior notice. Any reproduction, even partial, is strictly prohibited.

FIASCA
SIFONI PER LAVELLI CUCINA A DUE VASCHE
TRAPS FOR KITCHEN SINKS WITH TWO BOWLS

SIFONI A BOTTIGLIA PER LAVELLO A DUE VIE
BOTTLE TRAPS DOUBLE WASTE FOR KITCHEN SINKS

1320KP40B0

1320CP40B0

1320KP

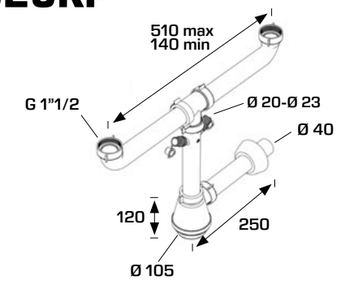

MATERIALE
MATERIAL
PP, INOX
PP, INOX

FINITURA
FINISH
Bianco, Acciaio
White, Metal

EN 274 — 50 mm — 46 l/m

CODICE *CODE*	DIMENSIONI *DIMENSIONS*	CONFEZIONE *PACKAGE*
1320KP40B0	**1"1/2 , ø 40 x 230 mm** Senza piletta *Without valve*	25 — 425

1320CP

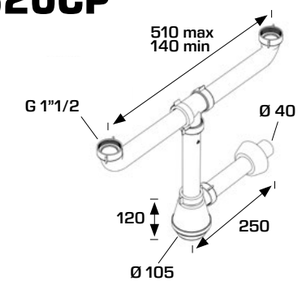

CODICE *CODE*	DIMENSIONI *DIMENSIONS*	CONFEZIONE *PACKAGE*
1320CP40B0	**1"1/2 , ø 40 x 230 mm** Senza piletta *Without valve*	25 — 500

bonomini® TECNOLOGIE IDRAULICHE
La Bonomini srl si riserva il diritto di modificare senza preavviso. Ogni riproduzione, anche parziale, è severamente vietata.
The company Bonomini srl reserves the right to make modifications without prior notice. Any reproduction, even partial, is strictly prohibited.
25 ANNI YEARS GARANZIA GUARANTEE

FIASCA
SIFONI PER LAVELLI CUCINA AD UNA VASCA
TRAPS FOR KITCHEN SINKS WITH ONE BOWL

1326KP40B0

1326CP40B0

1326KP

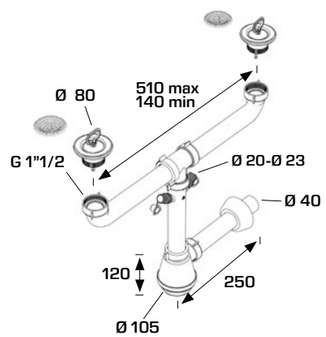

MATERIALE
MATERIAL
PP, INOX
PP, INOX

FINITURA
FINISH
Bianco, Acciaio
White, Metal

EN 274 — 50 mm — 46 l/m

CODICE *CODE*	DIMENSIONI *DIMENSIONS*	CONFEZIONE *PACKAGE*
1326KP40B0	**1"1/2 ø 40 x 230 mm** Piletta con gattinara in acciaio ø 80/52 mm e tappo maniglia *Valve with stainless steel grid* *ø 80/52 mm plug with handle*	20 — 340

1326CP

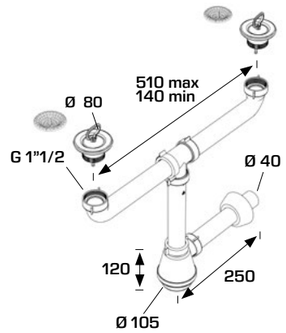

CODICE *CODE*	DIMENSIONI *DIMENSIONS*	CONFEZIONE *PACKAGE*
1326CP40B0	**1"1/2 ø 40 x 230 mm** Piletta con gattinara in acciaio ø 80/52 mm e tappo maniglia *Valve with stainless steel grid* *ø 80/52 mm plug with handle*	25 — 425

bonomini® TECNOLOGIE IDRAULICHE
La Bonomini srl si riserva il diritto di modificare senza preavviso. Ogni riproduzione, anche parziale, è severamente vietata.
The company Bonomini srl reserves the right to make modifications without prior notice. Any reproduction, even partial, is strictly prohibited.
25 ANNI YEARS GARANZIA GUARANTEE

FIASCHETTO

SIFONI PER LAVELLI CUCINA AD UNA VASCA
TRAPS FOR KITCHEN SINKS WITH ONE BOWL

1370CP54B0

1376CP54B0

SIFONI A BOTTIGLIA PER LAVELLO A UNA VIA
BOTTLE TRAPS SINGLE WASTE FOR KITCHEN SINKS

1370CP

MATERIALE
MATERIAL
PP
PP

FINITURA
FINISH
Bianco
White

50 mm

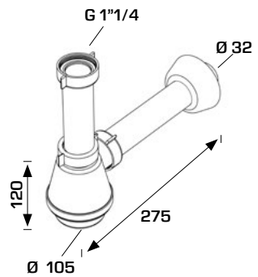

CODICE *CODE*	DIMENSIONI *DIMENSIONS*	CONFEZIONE *PACKAGE*
1370CP54B0	**1"1/4 , ø 32 x 200 mm**	25 750

1376CP

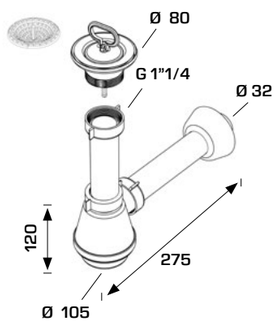

CODICE *CODE*	DIMENSIONI *DIMENSIONS*	CONFEZIONE *PACKAGE*
1376CP54B0	**1"1/4 , ø 32 x 200 mm**	25 625

bonomini TECNOLOGIE IDRAULICHE

La Bonomini srl si riserva il diritto di modificare senza preavviso. Ogni riproduzione, anche parziale, è severamente vietata.
The company Bonomini srl reserves the right to make modifications without prior notice. Any reproduction, even partial, is strictly prohibited.

25 ANNI YEARS GARANZIA GUARANTEE

FIASCHETTO

SIFONI PER LAVELLI CUCINA A DUE VASCHE
TRAPS FOR KITCHEN SINKS WITH TWO BOWLS

1380CP54B0

1386CP54B0

SIFONI A BOTTIGLIA PER LAVELLO A DUE VIE
BOTTLE TRAPS DOUBLE WASTE FOR KITCHEN SINKS

1380CP

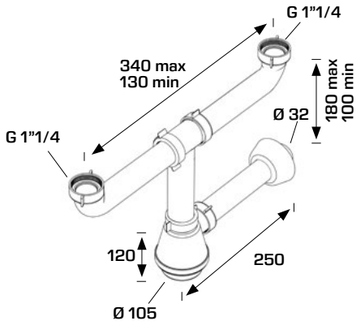

MATERIALE
MATERIAL
PP, INOX
PP, INOX

FINITURA
FINISH
Bianco, Acciaio
White, Metal

50 mm

CODICE *CODE*	DIMENSIONI *DIMENSIONS*	CONFEZIONE *PACKAGE*
1380CP54B0	**1"1/4 x ø 32 x 200 mm** Piletta gattinara in plastica ø 80 mm *ø 80 mm plastic grid valve*	25 625

1386CP

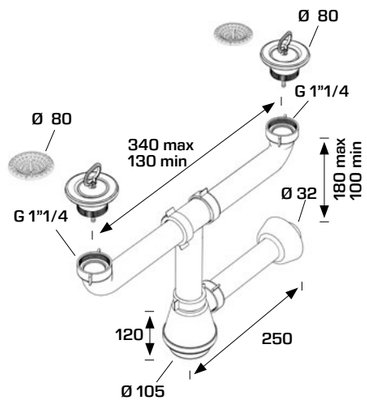

CODICE *CODE*	DIMENSIONI *DIMENSIONS*	CONFEZIONE *PACKAGE*
1386CP54B0	**1"1/4 x ø 32 x 200 mm** Con piletta gattinara in plastica ø 80 mm *With ø 80 mm plastic grid valve*	20 500

bonomini TECNOLOGIE IDRAULICHE

La Bonomini srl si riserva il diritto di modificare senza preavviso. Ogni riproduzione, anche parziale, è severamente vietata.
The company Bonomini srl reserves the right to make modifications without prior notice. Any reproduction, even partial, is strictly prohibited.

25 ANNI YEARS GARANZIA GUARANTEE

TEDESCO

SIFONI PER LAVELLI CUCINA AD UNA VASCA
TRAPS FOR KITCHEN SINKS WITH ONE BOWL

1270CP40B0

1279CP40B0

SIFONI A BOTTIGLIA PER LAVELLO A UNA VIA
BOTTLE TRAPS SINGLE WASTE FOR KITCHEN SINKS

1270CP

MATERIALE
MATERIAL
PP
PP

FINITURA
FINISH
Bianco
White

50 mm

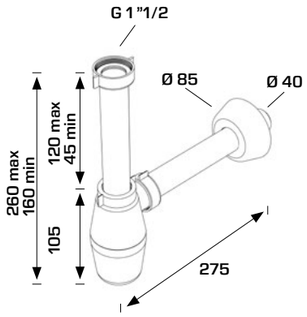

CODICE *CODE*	DIMENSIONI *DIMENSIONS*	CONFEZIONE *PACKAGE*
1270CP40B0	**1"1/2 x ø 40 X 230 mm**	50 / 1000

1279CP

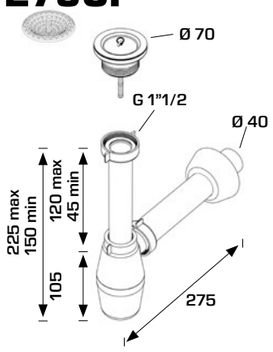

MATERIALE
MATERIAL
PP, INOX
PP, INOX

FINITURA
FINISH
Bianco, Acciaio
White, Metal

50 mm

CODICE *CODE*	DIMENSIONI *DIMENSIONS*	CONFEZIONE *PACKAGE*
1279CP40B0	**1"1/2 x ø 40 X 230 mm** Piletta con gattinara in acciaio ø 70/45,5 mm e tappo con anello *Valve with stainless steel grid* *ø 70/45,5 mm with plug* *with ring*	50 / 900

La Bonomini srl si riserva il diritto di modificare senza preavviso. Ogni riproduzione, anche parziale, è severamente vietata.
The company Bonomini srl reserves the right to make modifications without prior notice. Any reproduction, even partial, is strictly prohibited.

TEDESCO

SIFONI PER LAVELLI CUCINA A DUE VASCHE
TRAPS FOR KITCHEN SINKS WITH TWO BOWLS

1280CP40B0

1289AL40B0

SIFONI A BOTTIGLIA PER LAVELLO A DUE VIE
BOTTLE TRAPS DOUBLE WASTE FOR KITCHEN SINKS

1280CP

MATERIALE
MATERIAL
PP
PP

FINITURA
FINISH
Bianco
White

50 mm

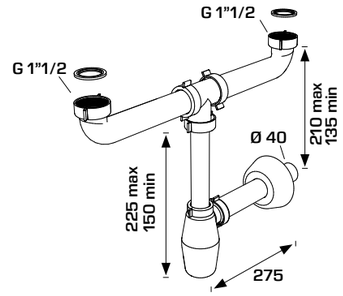

CODICE *CODE*	DIMENSIONI *DIMENSIONS*	CONFEZIONE *PACKAGE*
1280CP40B0	**1"1/2 x ø 40 X 230 mm**	50 / 500

1289AL

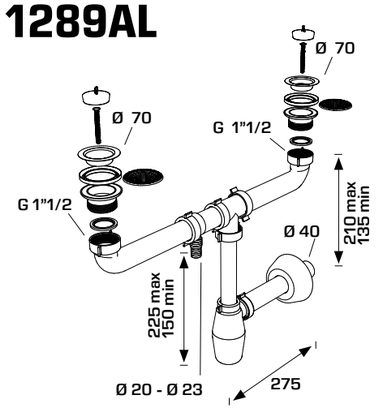

MATERIALE
MATERIAL
PP, INOX
PP, INOX

FINITURA
FINISH
Bianco, Acciaio
White, Metal

50 mm

CODICE *CODE*	DIMENSIONI *DIMENSIONS*	CONFEZIONE *PACKAGE*
1289AL40B0	**1"1/2 x ø 40 X 230 mm** Piletta con gattinara in acciaio ø 70/45,5 mm e tappo con anello *Valves with stainless steel grid* *ø 70/45,5 mm with plug* *with ring*	21 / 420

La Bonomini srl si riserva il diritto di modificare senza preavviso. Ogni riproduzione, anche parziale, è severamente vietata.
The company Bonomini srl reserves the right to make modifications without prior notice. Any reproduction, even partial, is strictly prohibited.

FLEXYBON

SIFONI PER LAVELLI CUCINA AD UNA VASCA
TRAPS FOR KITCHEN SINKS WITH ONE BOWL

1031EX45B0

1021EX45B0

1093EX45B0

SIFONE FLESSIBILE PER LAVELLO CUCINA A UNA VIA
FLEXIBLE KITCHEN SINGLE WASTE SINK SIPHON

1031EX

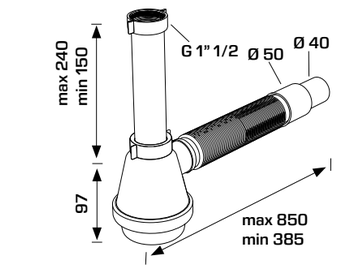

MATERIALE
MATERIAL
PP
PP

FINITURA
FINISH
Bianco
White

77 l/m

CODICE *CODE*	DIMENSIONI *DIMENSIONS*	CONFEZIONE *PACKAGE*
1031EX45B0	**1"1/2, ø 50/40 mm** Versione "FIASCA" *"FIASCA" version*	25 625

1021EX

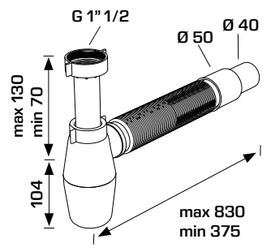

CODICE *CODE*	DIMENSIONI *DIMENSIONS*	CONFEZIONE *PACKAGE*
1021EX45B0	**1"1/2, ø 50/40 mm** Versione "TEDESCO" *"TEDESCO" version*	25 750

1093EX

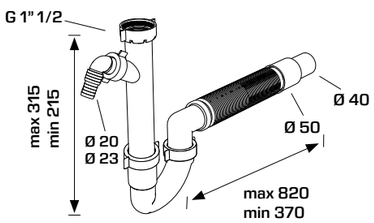

CODICE *CODE*	DIMENSIONI *DIMENSIONS*	CONFEZIONE *PACKAGE*
1093EX45B0	**1"1/2, ø 50/40 mm** Con attacco lavatrice *With washing-machine/dishwasher connection*	25 625

bonomini TECNOLOGIE IDRAULICHE

La Bonomini srl si riserva il diritto di modificare senza preavviso. Ogni riproduzione, anche parziale, è severamente vietata.
The company Bonomini srl reserves the right to make modifications without prior notice. Any reproduction, even partial, is strictly prohibited.

25 ANNI YEARS GARANZIA GUARANTEE

FLEXYBON

SIFONI PER LAVELLI CUCINA A DUE VASCHE
TRAPS FOR KITCHEN SINKS WITH TWO BOWLS

1032EX45B0

1022EX45B0

1094EX45B0

SIFONE FLESSIBILE PER LAVELLO CUCINA A DUE VIE
FLEXIBLE KITCHEN DOUBLE WASTE SINK SIPHON

1032EX

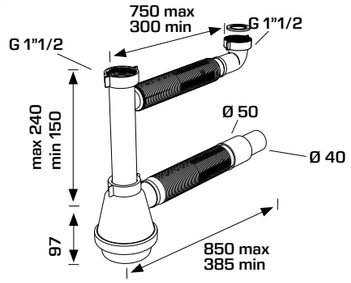

MATERIALE
MATERIAL
PP
PP

FINITURA
FINISH
Bianco
White

62 l/m

CODICE *CODE*	DIMENSIONI *DIMENSIONS*	CONFEZIONE *PACKAGE*
1032EX45B0	**1"1/2, ø 50/40 mm** Versione "FIASCA" *"FIASCA" version*	25 500

1022EX

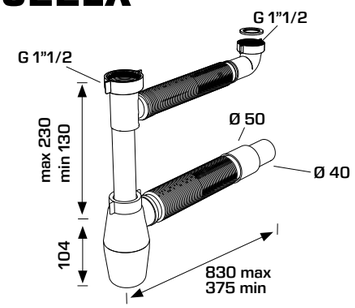

CODICE *CODE*	DIMENSIONI *DIMENSIONS*	CONFEZIONE *PACKAGE*
1022EX45B0	**1"1/2, ø 50/40 mm** Versione "TEDESCO" *"TEDESCO" version*	25 625

1094EX

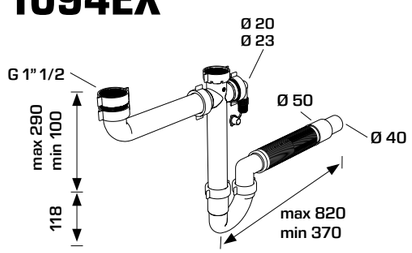

CODICE *CODE*	DIMENSIONI *DIMENSIONS*	CONFEZIONE *PACKAGE*
1094EX45B0	**1"1/2, ø 50/40 mm** Con attacco lavatrice *With washing-machine/dishwasher connection*	25 625

bonomini TECNOLOGIE IDRAULICHE

La Bonomini srl si riserva il diritto di modificare senza preavviso. Ogni riproduzione, anche parziale, è severamente vietata.
The company Bonomini srl reserves the right to make modifications without prior notice. Any reproduction, even partial, is strictly prohibited.

25 ANNI YEARS GARANZIA GUARANTEE

ATTACCHI LAVATRICE
ACCESSORI PER SIFONI LAVELLO
KITCHEN SINK TRAPS ACCESSORIES

1824AR54B0 __

1826AR64B0 __

1827AR64B0 __

1821AR40B0 __

1819AR40B0 __

1828AR64B0 __

1822AR54B0 __

1825AR54B0 __

1822OR40B0 __

ATTACCHI LAVATRICE
WASHING MACHINE CONNECTIONS

Attacco ausiliario universale
Universal auxiliary connection

1824AR NEW

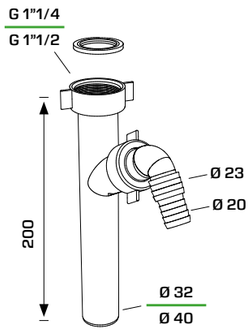

MATERIALE
MATERIAL
PP
PP

FINITURA
FINISH
Bianco
White

Guarnizione piana
Flat washer

CODICE *CODE*		DIMENSIONI *DIMENSIONS*	CONFEZIONE *PACKAGE*
1824AR54B0		1"1/4 x ø 32x200 mm	50 / 2400
1824AR64B0	NEW	1"1/2 x ø 40x200 mm	50 / 1500

La Bonomini srl si riserva il diritto di modificare senza preavviso. Ogni riproduzione, anche parziale, è severamente vietata.
The company Bonomini srl reserves the right to make modifications without prior notice. Any reproduction, even partial, is strictly prohibited.

ATTACCHI LAVATRICE
ACCESSORI PER SIFONI LAVELLO
KITCHEN SINK TRAPS ACCESSORIES

1826AR

Attacco singolo
Single nozzle

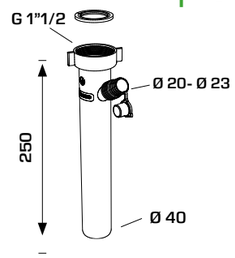

MATERIALE
MATERIAL
PP
PP

FINITURA
FINISH
Bianco
White

CODICE *CODE*	DIMENSIONI *DIMENSIONS*	CONFEZIONE *PACKAGE*
1826AR64B0	1"1/2 x ø 40 mm	25 / 1000

1827AR

Doppio attacco
Double nozzle

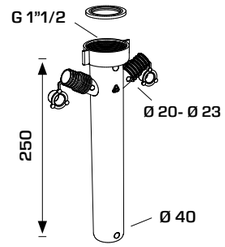

CODICE *CODE*	DIMENSIONI *DIMENSIONS*	CONFEZIONE *PACKAGE*
1827AR64B0	1"1/2 x ø 40 mm	25 / 1000

1821AR NEW

Con due attacchi ausiliari
Two auxiliary connections

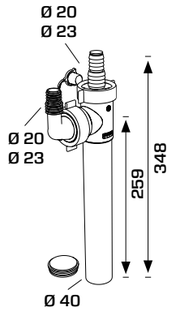

CODICE *CODE*		DIMENSIONI *DIMENSIONS*	CONFEZIONE *PACKAGE*
1821AR40B0	NEW	ø 40 mm	25 / 1750

1819AR NEW

Con tre attacchi ausiliari
Three auxiliary connections

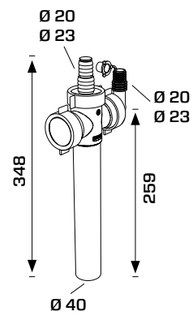

CODICE *CODE*		DIMENSIONI *DIMENSIONS*	CONFEZIONE *PACKAGE*
1819AR40B0	NEW	ø 40 mm	50 / 3500

La Bonomini srl si riserva il diritto di modificare senza preavviso. Ogni riproduzione, anche parziale, è severamente vietata.
The company Bonomini srl reserves the right to make modifications without prior notice. Any reproduction, even partial, is strictly prohibited.

ATTACCHI LAVATRICE

ACCESSORI PER SIFONI LAVELLO
KITCHEN SINK TRAPS ACCESSORIES

1828AR

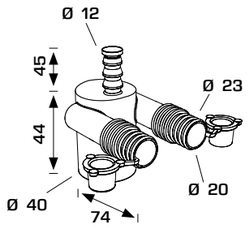

MATERIALE
MATERIAL
PP
PP

FINITURA
FINISH
Bianco
White

Doppio attacco e attacco singolo per scarico condensa
Double nozzle and single nozzle for condensate water

CODICE *CODE*	DIMENSIONI *DIMENSIONS*	CONFEZIONE *PACKAGE*
1828AR64B0	**ø 40 mm**	25 1750

1822AR

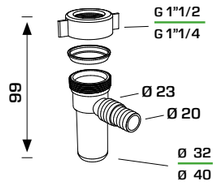

Guarnizione conica
Conical washer

CODICE *CODE*	DIMENSIONI *DIMENSIONS*	CONFEZIONE *PACKAGE*
1822AR54B0	**1"1/4 x ø 32 mm**	50 3500
1822AR64B0	**1"1/2 x ø 40 mm**	50 3500

1825AR

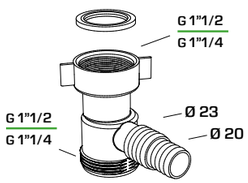

Guarnizione piana
Flat washer

CODICE *CODE*	DIMENSIONI *DIMENSIONS*	CONFEZIONE *PACKAGE*
1825AR54B0	**F 1"1/4 x M 1"1/4**	50 3500
1825AR64B0	**F 1"1/2 x M 1"1/2**	50 3500

1822OR NEW

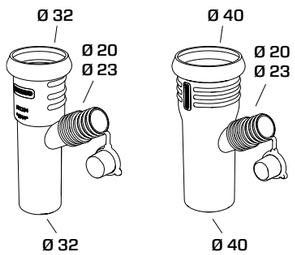

O-ring in silicone
Silicon o-ring

CODICE *CODE*		DIMENSIONI *DIMENSIONS*	CONFEZIONE *PACKAGE*
1822OR32B0	NEW	**ø 32 mm x ø 32 mm**	25 1000
1822OR40B0	NEW	**ø 32 mm x ø 40 mm**	25 1000

La Bonomini srl si riserva il diritto di modificare senza preavviso. Ogni riproduzione, anche parziale, è severamente vietata.
The company Bonomini srl reserves the right to make modifications without prior notice. Any reproduction, even partial, is strictly prohibited.
25 ANNI YEARS GARANZIA GUARANTEE

PROLUNGHE

ACCESSORI PER SIFONI LAVELLO
KITCHEN SINK TRAPS ACCESSORIES

1820NN64B0

1829PR26B0

1825PP54B0

PROLUNGHE
EXTENTION PIPES

UNIVERSALE FEMMINA
FEMALE INLET

FLANGIATA CON GHIERA
FLANGED WITH NUT

CURVA FILETTATA CON GHIERA
BENT THREADED PIPE WITH NUT

La Bonomini srl si riserva il diritto di modificare senza preavviso. Ogni riproduzione, anche parziale, è severamente vietata.
The company Bonomini srl reserves the right to make modifications without prior notice. Any reproduction, even partial, is strictly prohibited.
25 ANNI YEARS GARANZIA GUARANTEE

1851PR

Kit salva-spazio
Space-saver kit

MATERIALE
MATERIAL
PP
PP

FINITURA
FINISH
Bianco
White

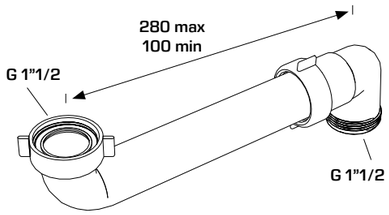

CODICE *CODE*	DIMENSIONI *DIMENSIONS*	CONFEZIONE *PACKAGE*
1851PR64B0	**1"1/2 x ø 40 mm** Universale di attacco alla piletta lavello *Universal prolongued kitchen sink connection*	1 N/A

1820NN

Universale femmina, Guarnizione conica
Female inlet, Conical washer

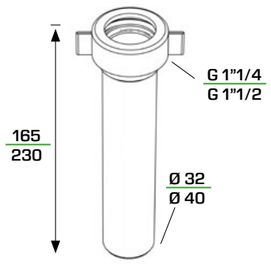

CODICE *CODE*	DIMENSIONI *DIMENSIONS*	CONFEZIONE *PACKAGE*
1820NN54B0	**1"1/4 x 32 x 165 mm**	50 3500
1820NN64B0	**1"1/2 x 40 x 230 mm**	50 3500

1829PR

Ghiera plastica, Guarnizione piana
Plastic nut, flat washer

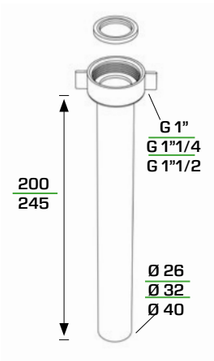

CODICE *CODE*	DIMENSIONI *DIMENSIONS*	CONFEZIONE *PACKAGE*
1829PR26B0	**1" x ø 26 x 245 mm**	1 N/A
1829PR32B0	**1"1/4 - ø 32 x 200 mm**	1 N/A
1829PR40B0	**1"1/2 - ø 40 x 200 mm**	1 N/A

La Bonomini srl si riserva il diritto di modificare senza preavviso. Ogni riproduzione, anche parziale, è severamente vietata.
The company Bonomini srl reserves the right to make modifications without prior notice. Any reproduction, even partial, is strictly prohibited.
25 ANNI YEARS GARANZIA GUARANTEE

18200R NEW

Attacco femmina, O-ring in silicone
Female connection, Silicon o-ring

MATERIALE
MATERIAL
PP, Silicone
PP, Silicone

FINITURA
FINISH
Bianco, Verde
White, Green

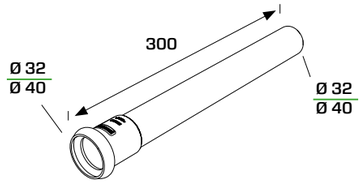

CODICE *CODE*	DIMENSIONI *DIMENSIONS*	CONFEZIONE *PACKAGE*
18200R32B0 NEW	**Ø32 mm X 300 mm**	1 N/A
18200R40B0 NEW	**Ø40 mm X 300 mm**	1 N/A

CANOTTO CON CARTELLA
FLANGED PIPE

CN094

MATERIALE
MATERIAL
PP
PP

FINITURA
FINISH
Bianco
White

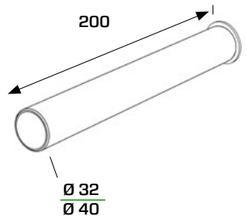

CODICE *CODE*	DIMENSIONI *DIMENSIONS*	CONFEZIONE *PACKAGE*
CN0943	**ø 32 mm x 200 mm**	1 N/A
CN0944	**ø 40 mm x 200 mm**	1 N/A

PROLUNGA FILETTATA
THREADED EXTENSION

1826NN NEW

MATERIALE
MATERIAL
PP
PP

FINITURA
FINISH
Bianco
White

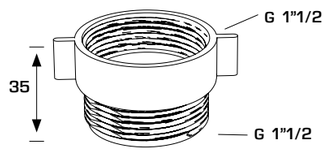

CODICE *CODE*	DIMENSIONI *DIMENSIONS*	CONFEZIONE *PACKAGE*
1826NN64B0 NEW	**1"1/2 x 1"1/2 x 35 mm**	1 N/A

La Bonomini srl si riserva il diritto di modificare senza preavviso. Ogni riproduzione, anche parziale, è severamente vietata.
The company Bonomini srl reserves the right to make modifications without prior notice. Any reproduction, even partial, is strictly prohibited.
25 ANNI YEARS GARANZIA GUARANTEE

CURVA 90° ATTACCO FEMMINA
90° BEND WITH FEMALE CONNECTION

18250R

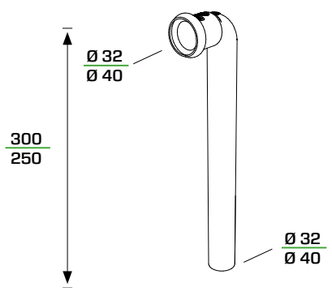

O-ring in silicone verde
Green silicon o-ring

CODICE *CODE*		DIMENSIONI *DIMENSIONS*	CONFEZIONE *PACKAGE*	
18250R32B0	NEW	**ø 32 mm x 300 mm**	1	N/A
18250R40B0		**ø 40 mm X 250 mm**	1	N/A

18230R

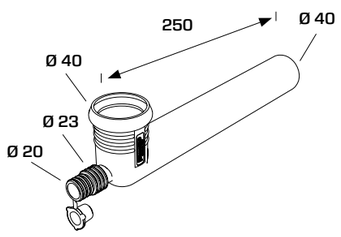

Attacco per scarico elettrodomestici, O-ring in silicone verde
Washing-machine/dishwasher connection Green silicon o-ring

CODICE *CODE*		DIMENSIONI *DIMENSIONS*	CONFEZIONE *PACKAGE*	
18230R40B0	NEW	**ø 40 mm X 250 mm**	1	N/A

1825PP

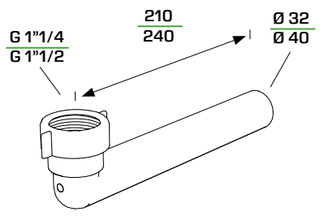

Guarnizione conica
Conical washer

MATERIALE
MATERIAL
PP
PP

FINITURA
FINISH
Bianco
White

CODICE *CODE*	DIMENSIONI *DIMENSIONS*	CONFEZIONE *PACKAGE*	
1825PP54B0	**1"1/4 - ø 32 x 210 mm**	50	2400
1825PP64B0	**1"1/2 - ø 40 x 240 mm**	50	2000

La Bonomini srl si riserva il diritto di modificare senza preavviso. Ogni riproduzione, anche parziale, è severamente vietata.
The company Bonomini srl reserves the right to make modifications without prior notice. Any reproduction, even partial, is strictly prohibited.

1830PP

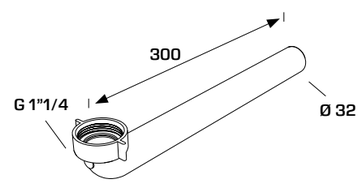

Guarnizione piana
Flat washer

CODICE *CODE*		DIMENSIONI *DIMENSIONS*	CONFEZIONE *PACKAGE*	
1830PP54B0	NEW	**ø 32 mm x 300 mm**	1	N/A

1830PP

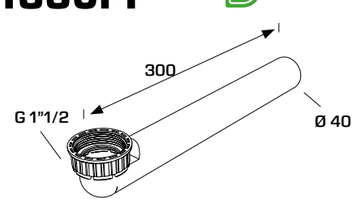

CODICE *CODE*		DIMENSIONI *DIMENSIONS*	CONFEZIONE *PACKAGE*	
1830PP64B0	NEW	**ø 40 mm x 300 mm**	1	N/A

CU0082

Curva flangiata
Flanged elbow

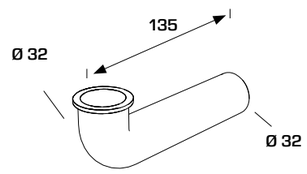

CODICE *CODE*	DIMENSIONI *DIMENSIONS*	CONFEZIONE *PACKAGE*	
CU0082	**ø 32 mm x 135 mm**	1	N/A

CU0083

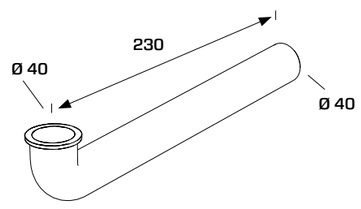

CODICE *CODE*	DIMENSIONI *DIMENSIONS*	CONFEZIONE *PACKAGE*	
CU0083	**ø 40 mm x 230 mm**	1	N/A

La Bonomini srl si riserva il diritto di modificare senza preavviso. Ogni riproduzione, anche parziale, è severamente vietata.
The company Bonomini srl reserves the right to make modifications without prior notice. Any reproduction, even partial, is strictly prohibited.

RIDUZIONI

ACCESSORI PER SIFONI LAVELLO
KITCHEN SINK TRAPS ACCESSORIES

1874NN44B0

1875NN44B0

1874NN

Riduzione contraria
Opposite reducer

MATERIALE
MATERIAL
PP
PP

FINITURA
FINISH
Bianco
White

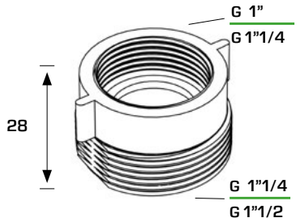

CODICE *CODE*	DIMENSIONI *DIMENSIONS*	CONFEZIONE *PACKAGE*	
1874NN44B0	1" F - 1"1/4 M	25	N/A
1874NN54B0	1"1/4 F - 1"1/2 M	1	N/A

1875NN

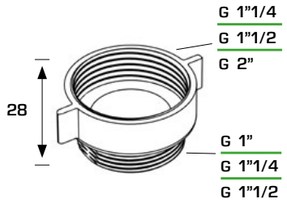

CODICE *CODE*		DIMENSIONI *DIMENSIONS*	CONFEZIONE *PACKAGE*	
1875NN44B0	NEW	1" M - 1"1/4 F	1	N/A
1875NN64B0	NEW	1"1/4 M- 1"1/2 F	1	N/A
1875NN84B0	NEW	1"1/2 M- 2" F	1	N/A

1876NN

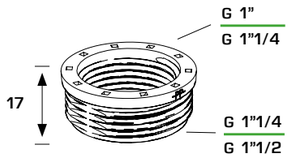

CODICE *CODE*	DIMENSIONI *DIMENSIONS*	CONFEZIONE *PACKAGE*	
1876NN44B0	1"1/4 M - 1" F	1	N/A
1876NN54B0	1"1/2 M - 1"1/4 F	1	N/A

La Bonomini srl si riserva il diritto di modificare senza preavviso. Ogni riproduzione, anche parziale, è severamente vietata.
The company Bonomini srl reserves the right to make modifications without prior notice. Any reproduction, even partial, is strictly prohibited.

TAPPI

RICAMBI PER PILETTE CUCINA
KITCHEN SINK WASTES SPARE PARTS

CO-STAMPATO
CO-MOLDED

1880MG

Tappo a maniglia
Plug with handle

MATERIALE
MATERIAL
PP, TPE
PP, TPE

FINITURA
FINISH
Nero
Black

CODICE *CODE*	DIMENSIONI *DIMENSIONS*	CONFEZIONE *PACKAGE*	
1880MG45B9	ø 45,5 mm	1	N/A
1880MG52B9	ø 52 mm	1	N/A

1880CN

Tappo a catena
Plug with chain

CODICE *CODE*	DIMENSIONI *DIMENSIONS*	CONFEZIONE *PACKAGE*	
1880CN45B9	ø 45,5 mm	1	N/A
1880CN52B9	ø 52 mm	1	N/A

1861PP

MATERIALE
MATERIAL
PP
PP

FINITURA
FINISH
Bianco
White

CODICE *CODE*	DIMENSIONI *DIMENSIONS*	CONFEZIONE *PACKAGE*	
1861PP64B0	1"1/2 Tappo filettato, Universale *Threaded plug, Universal*	25	3750

La Bonomini srl si riserva il diritto di modificare senza preavviso. Ogni riproduzione, anche parziale, è severamente vietata.
The company Bonomini srl reserves the right to make modifications without prior notice. Any reproduction, even partial, is strictly prohibited.

ACCESSORI

PER SIFONI LAVELLO
KITCHEN SINK TRAPS

ACCESSORI PER SIFONI LAVELLO
KITCHEN SINK TRAPS ACCESSORIES

TC0693

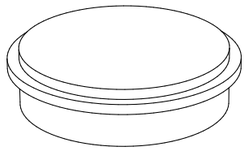

MATERIALE
MATERIAL
PP, TPE
PP, TPE

FINITURA
FINISH
Verde
Green

CODICE *CODE*	DIMENSIONI *DIMENSIONS*	CONFEZIONE *PACKAGE*
TC0693	**ø 40 mm** Tappo filettato, per sifone "SPACE" *Threaded plug, for "SPACE" kitchen trap*	1 N/A

AL0428

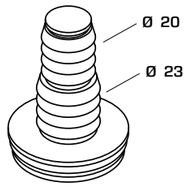

MATERIALE
MATERIAL
PP
PP

FINITURA
FINISH
Verde
Green

CODICE *CODE*	DIMENSIONI *DIMENSIONS*	CONFEZIONE *PACKAGE*
AL0428	**ø 40 mm** Attacco portagomma, per sifone "SPACE" *Nozzle, for "SPACE" kitchen trap*	1 N/A

AL5695

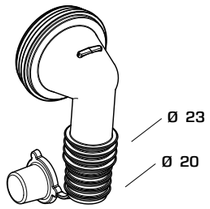

CODICE *CODE*	DIMENSIONI *DIMENSIONS*	CONFEZIONE *PACKAGE*
AL5695	**ø 40 mm** Connessione curva ø 40 mm, per sifone "SPACE" *90° connection ø 40 mm, for "SPACE" kitchen trap*	1 N/A

KT0428

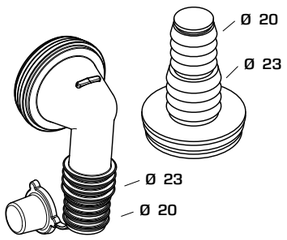

CODICE *CODE*	DIMENSIONI *DIMENSIONS*	CONFEZIONE *PACKAGE*
KT0428.5695	Kit attacchi portagomma, per sifone "SPACE" *Nozzles kit, for "SPACE" kitchen trap*	1 N/A

bonomini TECNOLOGIE IDRAULICHE
La Bonomini srl si riserva il diritto di modificare senza preavviso. Ogni riproduzione, anche parziale, è severamente vietata.
The company Bonomini srl reserves the right to make modifications without prior notice. Any reproduction, even partial, is strictly prohibited.
25 ANNI YEARS GARANZIA GUARANTEE

VITI

RICAMBI PER PILETTE CUCINA
KITCHEN SINK WASTES SPARE PARTS

Viti di ricambio per pilette "Hook"
Spare bolts for "Hook" drains

NEW

MATERIALE
MATERIAL
Ottone
Brass

FINITURA
FINISH
Cromato
Chromium plated

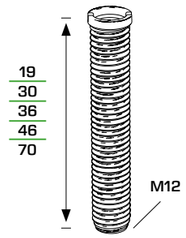

CODICE *CODE*		DIMENSIONI *DIMENSIONS*	CONFEZIONE *PACKAGE*
VT6621	NEW	**M12 x 19 mm**	1 N/A
VT6235	NEW	**M12 x 30 mm**	1 N/A
VT6622	NEW	**M12 x 36 mm**	1 N/A
VT6619	NEW	**M12 x 46 mm**	1 N/A
VT6620	NEW	**M12 x 70 mm**	1 N/A

NEW

MATERIALE
MATERIAL
Nylon
Nylon

FINITURA
FINISH
Nero
Black

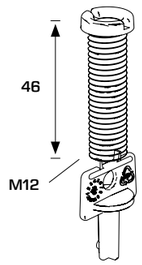

CODICE *CODE*		DIMENSIONI *DIMENSIONS*	CONFEZIONE *PACKAGE*
VT5910	NEW	**M12 x 45 mm**	1 N/A

MATERIALE
MATERIAL
Ottone
Brass

FINITURA
FINISH
Cromato
Chromium plated

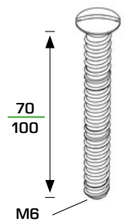

CODICE *CODE*	DIMENSIONI *DIMENSIONS*	CONFEZIONE *PACKAGE*
VT0317	**M6 x 100 mm**	1 N/A
VT4130	**M6 x 70 mm**	1 N/A

bonomini TECNOLOGIE IDRAULICHE
La Bonomini srl si riserva il diritto di modificare senza preavviso. Ogni riproduzione, anche parziale, è severamente vietata.
The company Bonomini srl reserves the right to make modifications without prior notice. Any reproduction, even partial, is strictly prohibited.
25 ANNI YEARS GARANZIA GUARANTEE

ROSONI

ACCESSORI PER SIFONI LAVELLO
KITCHEN SINK TRAPS ACCESSORIES

ROSONE COPRIFORO
WALL ROSETTE

Versione Bianca
White version

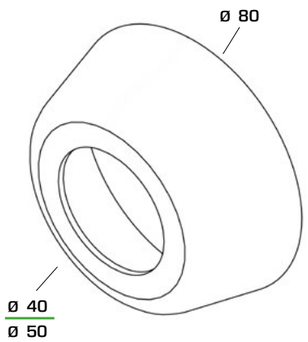

MATERIALE
MATERIAL
PP
PP

FINITURA
FINISH
Bianco
White

CODICE *CODE*	DIMENSIONI *DIMENSIONS*	CONFEZIONE *PACKAGE*	
RS0181	**ø 80 mm x ø 40 mm**	1	N/A
RS0386	**ø 80 mm x ø 50 mm**	1	N/A

ADATTATORI

ACCESSORI PER SIFONI LAVABO/BIDET
WASHBASIN/BIDET TRAPS ACCESSORIES

RACCORDO RIDOTTO
REDUCED COUPLING

GU6529

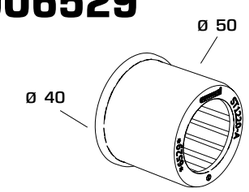

GU6530

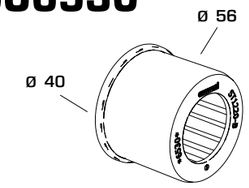

MATERIALE
MATERIAL
TPE
TPE

FINITURA
FINISH
Nero
Black

CODICE *CODE*	DIMENSIONI *DIMENSIONS*	CONFEZIONE *PACKAGE*	
GU6529	**F ø 40 mm - M ø 50 mm**	1	N/A
GU6530	**F ø 40 mm - M ø 56 mm**	1	N/A

La Bonomini srl si riserva il diritto di modificare senza preavviso. Ogni riproduzione, anche parziale, è severamente vietata.
The company Bonomini srl reserves the right to make modifications without prior notice. Any reproduction, even partial, is strictly prohibited.
25 ANNI YEARS GARANZIA GUARANTEE

GRIGLIE

RICAMBI PER PILETTE CUCINA
KITCHEN SINK WASTES SPARE PARTS

GRIGLIETTA IN ACCIAIO
STAINLESS STEEL GRID

Per troppopieno lavelli cucina
For kitchen sinks overflows

MATERIALE
MATERIAL
INOX
INOX

FINITURA
FINISH
Metallo
Metal

IX0571

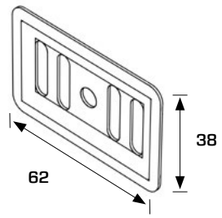

CODICE *CODE*	DIMENSIONI *DIMENSIONS*	CONFEZIONE *PACKAGE*	
IX0571	**Rettangolare - *Rectangular***	1	N/A

IX6008

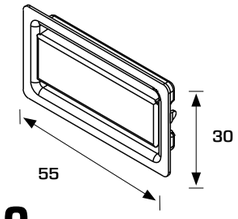

CODICE *CODE*	DIMENSIONI *DIMENSIONS*	CONFEZIONE *PACKAGE*	
IX6008	**Rettangolare - *Rectangular***	1	N/A

IX6010

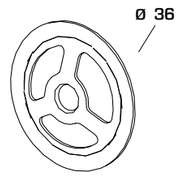

CODICE *CODE*	DIMENSIONI *DIMENSIONS*	CONFEZIONE *PACKAGE*	
IX6010	**Tonda - *Round***	1	N/A

GUARNIZIONI

RICAMBI PER PILETTE CUCINA
KITCHEN SINK WASTES SPARE PARTS

MATERIALE
MATERIAL
Gomma
Rubber

FINITURA
FINISH
Bianco
White

CODICE *CODE*	DIMENSIONI *DIMENSIONS*	CONFEZIONE *PACKAGE*	
GU0420	**1”1/4 - 1”** Conica semplice, ridotta *Standard conical, reduced*	1	N/A
GU0128	**1”1/2 - 1” ”1/4** Conica semplice, ridotta *Standard conical, reduced*	1	N/A

La Bonomini srl si riserva il diritto di modificare senza preavviso. Ogni riproduzione, anche parziale, è severamente vietata.
The company Bonomini srl reserves the right to make modifications without prior notice. Any reproduction, even partial, is strictly prohibited.
25 ANNI YEARS GARANZIA GUARANTEE

SCARICHI PER ELETTRODOMESTICI E LAVANDERIA
DOMESTIC APPLIANCES TRAPS AND ACCESSORIES

SCARICHI PER ELETTRODOMESTICI E LAVANDERIA
DOMESTIC APPLIANCES TRAPS AND ACCESSORIES

SIFONI AD INCASSO PER SCARICO LAVATRICE
IN-WALL WASHING MACHINE TRAPS

BIBOX

CRIOLLO

COMPACT

COMPACT

SIFONI A VALVOLA PER LAVATRICI
VALVE-OPERATED WASHING MACHINE TRAPS

STYLING

DOPPIO GO

SIFONI TRADIZIONALI PER LAVATRICE
WASHING MACHINE P-TRAPS

AIR-MIX

RICAMBI PER SIFONI LAVATRICE
WASHING MACHINE TRAPS SPARE PARTS

ARIETE

TUBI DI SCARICO

PORTAGOMMA

PIASTRE
DI COPERTURA

PROLUNGHE

SIFONE A INCASSO DOPPIO PER SCARICO ELETTRODOMESTICI
IN-WALL DOUBLE TRAP FOR HOME APPLIANCES WATER DISCHARGE

Provvisto di 2 attacchi per lavatrice/lavastoviglie e 1 attacco per asciugatrice, sifoni estraibili singolarmente.
Featuring 2 washing-machine/dishwasher outlets and 1 clothes-dryer outlet, singular extractable traps.

3455IX45S9

3455AB45S9

La Bonomini srl si riserva il diritto di modificare senza preavviso. Ogni riproduzione, anche parziale, è severamente vietata.
The company Bonomini srl reserves the right to make modifications without prior notice. Any reproduction, even partial, is strictly prohibited.

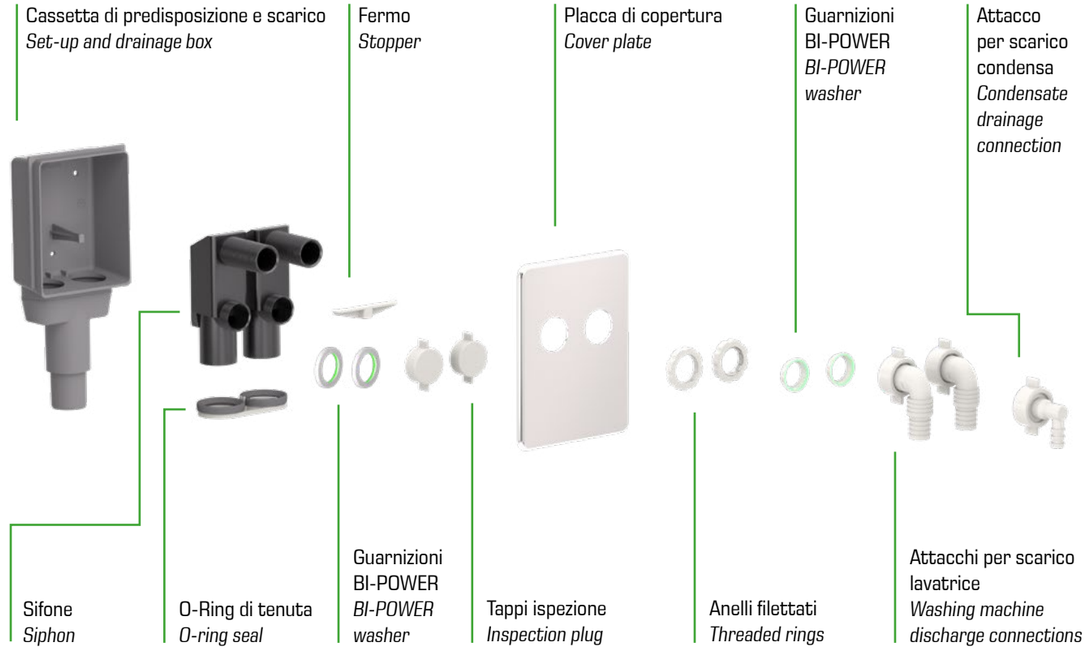

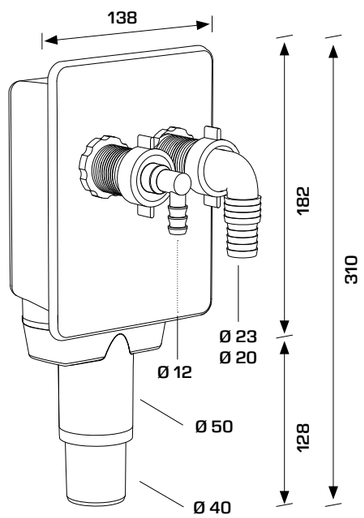

FINITURA
FINISH
Grigio, Metallo
Grey, Metal

CONFEZIONE
PACKAGE
24 408

CODICE *CODE*	DESCRIZIONE *DESCRIPTION*	MATERIALE *MATERIAL*
3455IX45S9	ø 40/50 mm	PP, INOX *PP, INOX*

FINITURA
FINISH
Grigio, Bianco
Grey, White

CONFEZIONE
PACKAGE
24 408

CODICE *CODE*	DESCRIZIONE *DESCRIPTION*	MATERIALE *MATERIAL*
3455AB45S9	ø 40/50 mm	PP, ABS *PP, ABS*

La Bonomini srl si riserva il diritto di modificare senza preavviso. Ogni riproduzione, anche parziale, è severamente vietata.
The company Bonomini srl reserves the right to make modifications without prior notice. Any reproduction, even partial, is strictly prohibited.

CRIOLLO

SIFONI AD INCASSO PER SCARICO LAVATRICE
IN-WALL WASHING MACHINE TRAPS

3200EC50B9-R ____

3200CR50B9-R ____

3200IX50B9-R ____

SIFONE AD INCASSO PER LAVATRICE O LAVASTOVIGLIE
CONCEALED TRAP FOR WASHING MACHINE OR DISHWASHER

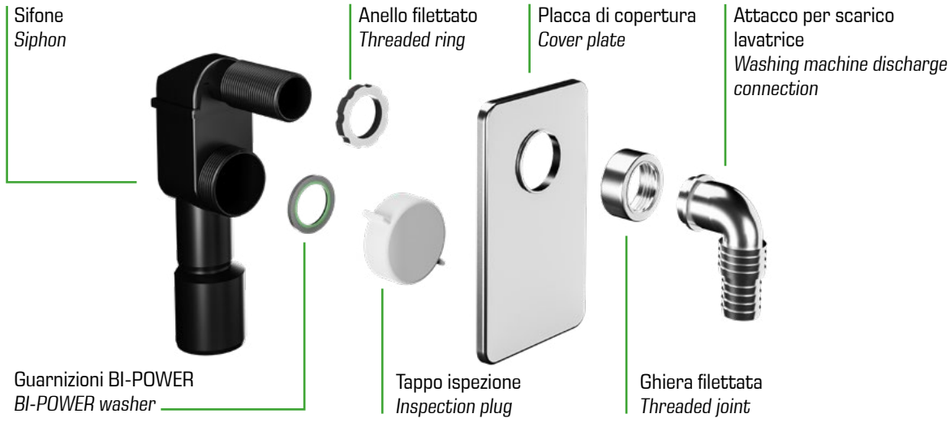

Scarico a innesto
Plug-in outlet

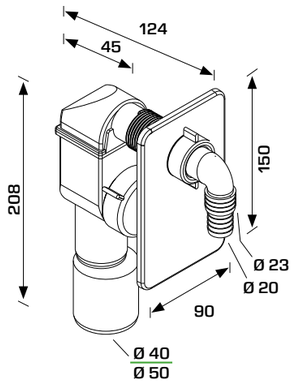

COLORE
COLOR
Nero
Black

CONFEZIONE
PACKAGE
25 750

CODICE *CODE*	DESCRIZIONE *DESCRIPTION*	MATERIALE *MATERIAL*
3200EC50B9-R	**ø 40/50 mm** Bianco *White*	PP, ABS *PP, ABS*
3200CR50B9-R	**ø 40/50 mm** Cromato *Chrome plated*	PP, ABS *PP, ABS*
3200IX50B9-R	**ø 40/50 mm** Metallo *Metal*	PP, INOX *PP, INOX*

bonomini® TECNOLOGIE IDRAULICHE
La Bonomini srl si riserva il diritto di modificare senza preavviso. Ogni riproduzione, anche parziale, è severamente vietata.
The company Bonomini srl reserves the right to make modifications without prior notice. Any reproduction, even partial, is strictly prohibited.
25 ANNI YEARS GARANZIA GUARANTEE

COMPACT

SIFONI AD INCASSO PER SCARICO LAVATRICE
IN-WALL WASHING MACHINE TRAPS

3400EC40B9-R ____

3400CR40B9-R ____

3400IX40B9-R ____

SIFONE AD INCASSO PER LAVATRICE O LAVASTOVIGLIE
CONCEALED TRAP FOR WASHING MACHINE OR DISHWASHER

Scarico a innesto
Plug-in outlet

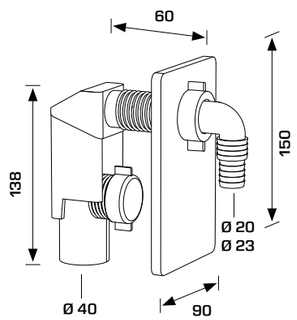

COLORE
COLOR
Nero
Black

CONFEZIONE
PACKAGE
25 1000

CODICE *CODE*	DESCRIZIONE *DESCRIPTION*	MATERIALE *MATERIAL*
3400EC40B9-R	**ø 40 mm** Bianco *White*	PP *PP*
3400CR40B9-R	**ø 40 mm** Cromato *Chrome plated*	PP *PP*
3400IX40B9-R	**ø 40 mm** Metallo *Metal*	PP *PP*

bonomini® TECNOLOGIE IDRAULICHE
La Bonomini srl si riserva il diritto di modificare senza preavviso. Ogni riproduzione, anche parziale, è severamente vietata.
The company Bonomini srl reserves the right to make modifications without prior notice. Any reproduction, even partial, is strictly prohibited.
25 ANNI YEARS GARANZIA GUARANTEE

COMPACT
SIFONI AD INCASSO PER SCARICO LAVATRICE
IN-WALL WASHING MACHINE TRAPS

3435EC ___

3435CR ___

Sifone estraibile
Extractable siphon

COLORE
COLOR
Nero
Black

CONFEZIONE
PACKAGE
25 625

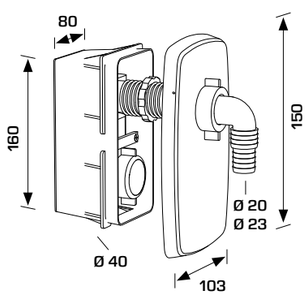

CODICE *CODE*	DESCRIZIONE *DESCRIPTION*	MATERIALE *MATERIAL*
3435EC40B9-R	**ø 40 mm** Piastra Bianca, accessori in plastica colore bianco *White Plate, accessories in white plastic*	PP, ABS *PP, ABS*
3435CR40B9-R	**ø 40 mm** Piastra ed accessori in plastica ABS cromato *Plate and accessories in plastic ABS chromium plated*	PP, ABS *PP, ABS*

bonomini® TECNOLOGIE IDRAULICHE
La Bonomini srl si riserva il diritto di modificare senza preavviso. Ogni riproduzione, anche parziale, è severamente vietata.
The company Bonomini srl reserves the right to make modifications without prior notice. Any reproduction, even partial, is strictly prohibited.
25 ANNI YEARS GARANZIA GUARANTEE

COMPACT
SIFONI AD INCASSO PER SCARICO LAVATRICE
IN-WALL WASHING MACHINE TRAPS

3445EC ___

3445CR ___

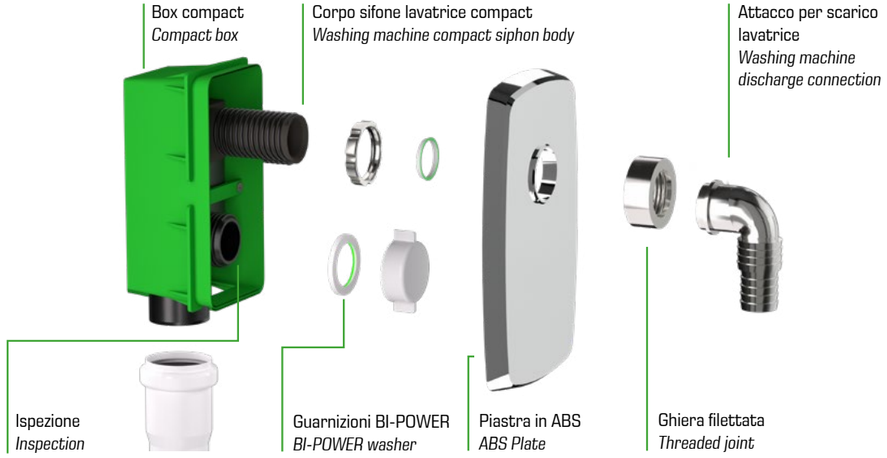

Sifone estraibile e canotto in PVC
Extractable siphon and PVC pipe

COLORE
COLOR
Nero
Black

CONFEZIONE
PACKAGE
25 625

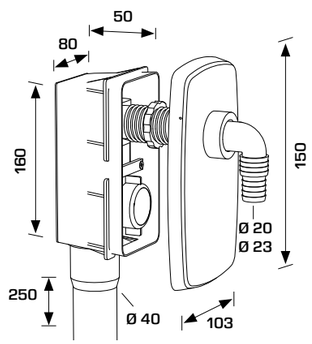

CODICE *CODE*	DESCRIZIONE *DESCRIPTION*	MATERIALE *MATERIAL*
3445EC40B9-R	**ø 40 mm** Piastra Bianca, accessori in plastica colore bianco *White Plate, accessories in white plastic*	PP, ABS *PP, ABS*
3445CR40B9-R	**ø 40 mm** Piastra ed accessori in plastica ABS cromato *Plate and accessories in plastic ABS chromium plated*	PP, ABS *PP, ABS*

bonomini® TECNOLOGIE IDRAULICHE
La Bonomini srl si riserva il diritto di modificare senza preavviso. Ogni riproduzione, anche parziale, è severamente vietata.
The company Bonomini srl reserves the right to make modifications without prior notice. Any reproduction, even partial, is strictly prohibited.
25 ANNI YEARS GARANZIA GUARANTEE

STYLING

SIFONI A VALVOLA PER LAVATRICI
VALVE-OPERATED WASHING MACHINE TRAPS

SIFONE A VALVOLA ESTERNO
EXTERNAL VALVE SIPHON

3530GZ

3530CR

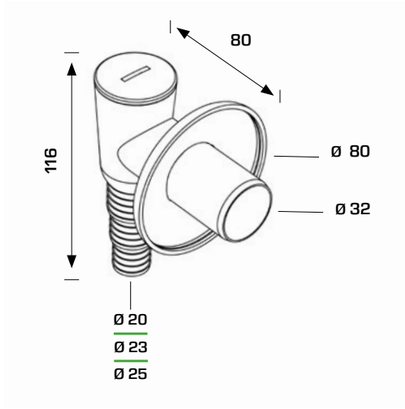

COLORE
COLOR
Bianco/ Cromato
White/ Chromium plated

CONFEZIONE
PACKAGE
50 2400

CODICE *CODE*	DESCRIZIONE *DESCRIPTION*	MATERIALE *MATERIAL*
3530GZ32B0	**ø 32 mm** Bianco / *White*	ABS *ABS*
3530CR32K7	**ø 32 mm** Cromato / *Chromium plated*	ABS *ABS*

bonomini® TECNOLOGIE IDRAULICHE
La Bonomini srl si riserva il diritto di modificare senza preavviso. Ogni riproduzione, anche parziale, è severamente vietata.
The company Bonomini srl reserves the right to make modifications without prior notice. Any reproduction, even partial, is strictly prohibited.
25 ANNI YEARS GARANZIA GUARANTEE

DOPPIO GO

SIFONI A VALVOLA PER LAVATRICI
VALVE-OPERATED WASHING MACHINE TRAPS

DOPPIO ATTACCO DI SCARICO PER LAVATRICE O LAVASTOVIGLIE
DOUBLE OUTLET CONNECTION FOR WASHING-MACHINE OR DISHWASHER

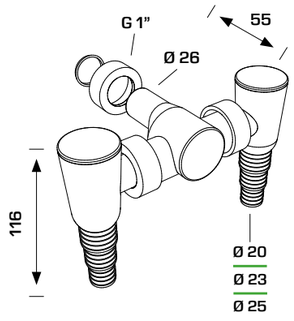

COLORE
COLOR
Bianco
White

CONFEZIONE
PACKAGE
25 1750

CODICE *CODE*	DESCRIZIONE *DESCRIPTION*	MATERIALE *MATERIAL*
3590GZ24B0	**ø 26 mm**	ABS *ABS*

bonomini® TECNOLOGIE IDRAULICHE
La Bonomini srl si riserva il diritto di modificare senza preavviso. Ogni riproduzione, anche parziale, è severamente vietata.
The company Bonomini srl reserves the right to make modifications without prior notice. Any reproduction, even partial, is strictly prohibited.
25 ANNI YEARS GARANZIA GUARANTEE

SIFONI A TUBO PER LAVATRICI
WASHING MACHINE P-TRAPS

3810CP____

3830CP ____

Attacco per scarico elettrodomestici
Home-appliances water discharge nozzle

3810CP

Attacco per scarico condensa
Condensate water nozzle

3830CP

La Bonomini srl si riserva il diritto di modificare senza preavviso. Ogni riproduzione, anche parziale, è severamente vietata.
The company Bonomini srl reserves the right to make modifications without prior notice. Any reproduction, even partial, is strictly prohibited.

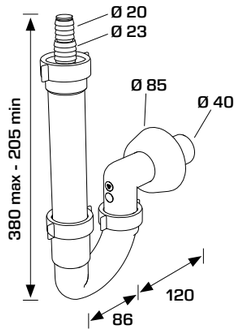

FINITURA
FINISH
Bianco / Verde
White / Green

CONFEZIONE
PACKAGE
25 N/A

CODICE *CODE*		DESCRIZIONE *DESCRIPTION*	MATERIALE *MATERIAL*
3810CP40B0	NEW	**1"1/2 x ø 40 mm** Con attacco lavatrice singolo *Washing machine connection only*	PP *PP*

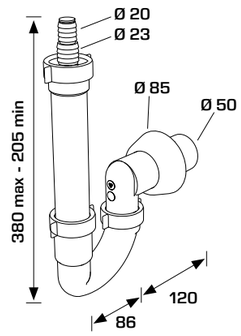

FINITURA
FINISH
Bianco / Verde
White / Green

CONFEZIONE
PACKAGE
25 N/A

CODICE *CODE*		DESCRIZIONE *DESCRIPTION*	MATERIALE *MATERIAL*
3810CP50B0	NEW	**1"1/2 x ø 50 mm** Con attacco lavatrice singolo *Washing machine connection only*	PP *PP*

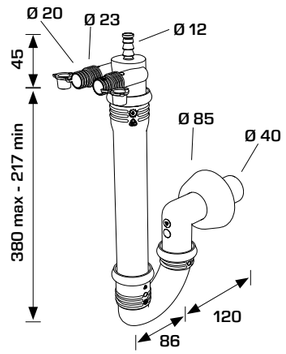

FINITURA
FINISH
Bianco / Verde
White / Green

CONFEZIONE
PACKAGE
25 N/A

CODICE *CODE*		DESCRIZIONE *DESCRIPTION*	MATERIALE *MATERIAL*
3830CP40B0	NEW	**1"1/2 x ø 40 mm** Con attacco lavatrice e asciugatrice *Washing machine and cloth-dryer combo connection*	PP *PP*

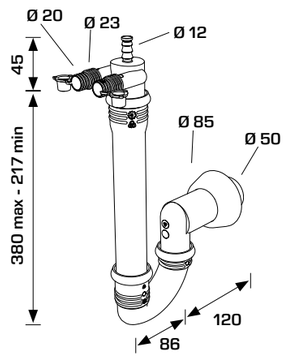

FINITURA
FINISH
Bianco / Verde
White / Green

CONFEZIONE
PACKAGE
25 N/A

CODICE *CODE*		DESCRIZIONE *DESCRIPTION*	MATERIALE *MATERIAL*
3830CP50B0	NEW	**1"1/2 x ø 50 mm** Con attacco lavatrice e asciugatrice *Washing machine and cloth-dryer combo connection*	PP *PP*

La Bonomini srl si riserva il diritto di modificare senza preavviso. Ogni riproduzione, anche parziale, è severamente vietata.
The company Bonomini srl reserves the right to make modifications without prior notice. Any reproduction, even partial, is strictly prohibited.

ARIETE

RICAMBI PER SIFONI LAVATRICE
WASHING MACHINE TRAPS SPARE PARTS

ATTACCO PER SCARICO ACQUA ELETTRODOMESTICI UNIVERSALE
UNIVERSAL HOME APPLIANCES WATER DISCHARGE OUTLET

Provvisto di 2 attacchi per lavatrice/lavastoviglie e 1 attacco per asciugatrice
Featuring 2 washing-machine/dishwasher outlets and 1 clothes-dryer outlet

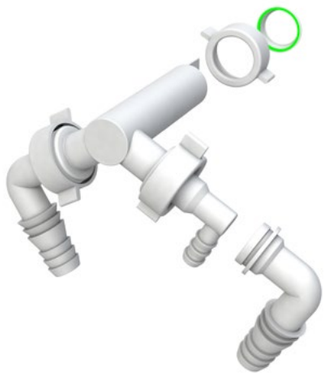

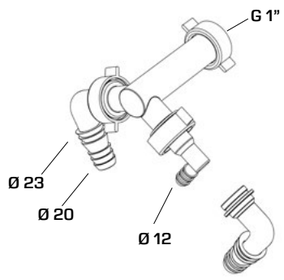

FINITURA
FINISH
Bianco
White

CONFEZIONE
PACKAGE
25 1750

CODICE *CODE*	DESCRIZIONE *DESCRIPTION*	MATERIALE *MATERIAL*
3940EC44B0	**1”** Attacco al sifone con dado *Trap connection*	PP *PP*

La Bonomini srl si riserva il diritto di modificare senza preavviso. Ogni riproduzione, anche parziale, è severamente vietata.
The company Bonomini srl reserves the right to make modifications without prior notice. Any reproduction, even partial, is strictly prohibited.

TUBI DI SCARICO

TUBO SCARICO LAVATRICE FLESSIBILE ED ESTENSIBILE UNIVERSALE
FLEXIBLE AND EXTENSIBLE UNIVERSAL OUTLET PIPE FOR WASHING MACHINE

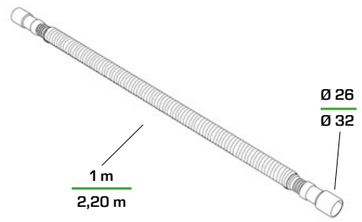

FINITURA
FINISH
Grigio
Grey

CONFEZIONE
PACKAGE
50 1250

CODICE *CODE*	DESCRIZIONE *DESCRIPTION*	MATERIALE *MATERIAL*
3120FX20B2	**1 m - 2,20 m**	PP / TPE *PP / TPE*

PORTAGOMMA

RICAMBI PER SIFONI LAVATRICE
WASHING MACHINE TRAPS SPARE PARTS

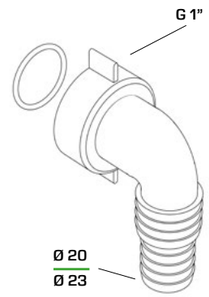

Attacco portagomma curvo
Bent connection nozzle

CODICE *CODE*	DIMENSIONI *DIMENSIONS*	CONFEZIONE *PACKAGE*
3920EC44B0	**1”** **PP** Bianco / *White*	25 2400
3920CR44B7	**1”** **ABS** Cromato *Chrome plated*	25 2400

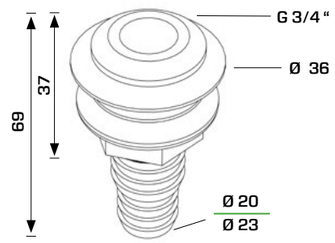

Per cassoni
For tanks

CODICE *CODE*	DESCRIZIONE *DESCRIPTION*	CONFEZIONE *PACKAGE*
3970EC34B0	**3/4”** **PP** Bianco / *White*	25 3750

PROLUNGHE

RICAMBI PER SIFONI LAVATRICE
WASHING MACHINE TRAPS SPARE PARTS

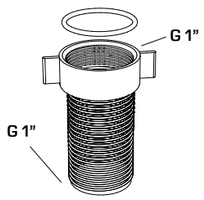

Prolunga filettata
Threaded extension

CODICE *CODE*	DESCRIZIONE *DESCRIPTION*	CONFEZIONE *PACKAGE*
3930EC44B0	**1” x 1”** **PP** Bianco / *White*	25 3750

La Bonomini srl si riserva il diritto di modificare senza preavviso. Ogni riproduzione, anche parziale, è severamente vietata.
The company Bonomini srl reserves the right to make modifications without prior notice. Any reproduction, even partial, is strictly prohibited.

PIASTRE DI COPERTURA

RICAMBI PER SIFONI LAVATRICE
WASHING MACHINE TRAPS SPARE PARTS

PIASTRA
PLATE

RS0738

RS0189

RS5694

Per COMPACT
For COMPACT

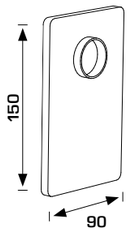

CODICE *CODE*		DIMENSIONI *DIMENSIONS*		CONFEZIONE *PACKAGE*	
RS0738		**150 x 90 x 5** **ABS** Bianco / *White*		1	N/A
RS0739		**150 x 90 x 5** **ABS** Cromato *Chrome plated*		1	N/A
IX5309	NEW	**150 x 90 x 5** **Inox** Metallo / *Metal*		1	N/A

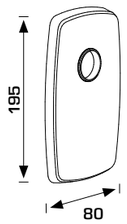

CODICE *CODE*	DIMENSIONI *DIMENSIONS*		CONFEZIONE *PACKAGE*	
RS0189	**150 x 103 x 15** **ABS** Bianco / *White*		1	N/A
RS0190	**150 x 103 x 15** **ABS** Cromato *Chrome plated*		1	N/A

NEW

Per BIBOX
For BIBOX

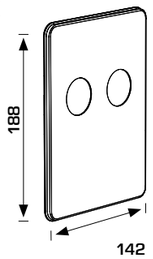

CODICE *CODE*		DESCRIZIONE *DESCRIPTION*		CONFEZIONE *PACKAGE*	
IX5554	NEW	**188 x 142** **Inox** Metallo / *Metal*		1	N/A
RS5694	NEW	**188 x 142** **ABS** Bianco / *White*		1	N/A

bonomini TECNOLOGIE IDRAULICHE

La Bonomini srl si riserva il diritto di modificare senza preavviso. Ogni riproduzione, anche parziale, è severamente vietata.
The company Bonomini srl reserves the right to make modifications without prior notice. Any reproduction, even partial, is strictly prohibited.

25 ANNI YEARS GARANZIA GUARANTEE

NOTES

bonomini TECNOLOGIE IDRAULICHE

La Bonomini srl si riserva il diritto di modifica senza preavviso. Ogni riproduzione, anche parziale, è severamente vietata.
The company Bonomini srl reserves the righ to make modifications with out prior notice. Any reproduction, even parliaf, is strictly prohibited.

25 ANNI YEARS GARANZIA GUARANTEE

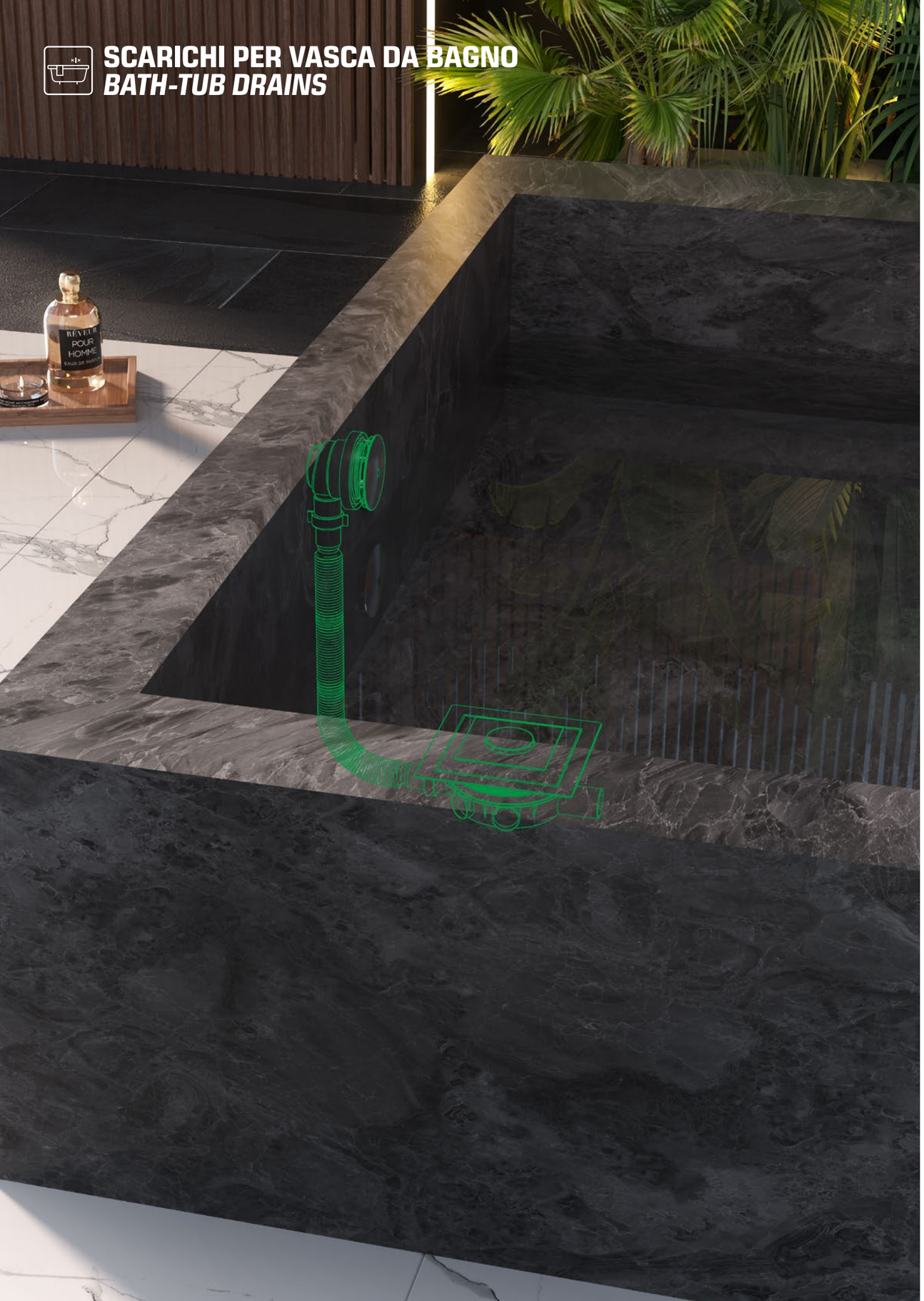

SCARICHI PER VASCA DA BAGNO
BATH-TUB DRAINS

COLONNE PER VASCA DA BAGNO
BATH TRAPS WITH OVERFLOW

EXTENSA

EXTREME

EXTENSINA

PILETTE SIFONATE PER SCARICO PAVIMENTO
ODOUR TRAPS

ALTOMARE

RICAMBI UNIVERSALI PER SCARICHI VASCA DA BAGNO
UNIVERSAL SPARE PARTS FOR BATH-TUB DRAINS

RIBASSATO

SNODATO

ESSE

RICAMBI UNIVERSALI PER SCARICHI VASCA DA BAGNO
UNIVERSAL SPARE PARTS FOR BATH-TUB DRAINS

TAPPAGUASTI

TAPPI

MANOPOLE

4020AB50B7 ____

4028AB50B7 ____

4027WB50B7 ____

COLONNA VASCA CON SALTARELLO
POP-UP BATH TUB DRAIN

Sifone orientabile
Adjustable outlet siphon

Female outlet
Scarico femmina

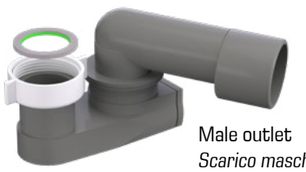

Male outlet
Scarico maschio

Maniglia in ABS
Handle in ABS

Maniglia in Zamak
Handle in Zamak

Troppopieno flessibile saldato
Flexible welded overflow

La Bonomini srl si riserva il diritto di modificare senza preavviso. Ogni riproduzione, anche parziale, è severamente vietata.
The company Bonomini srl reserves the right to make modifications without prior notice. Any reproduction, even partial, is strictly prohibited.

4020

Troppopieno flessibile saldato
Flexible welded overflow

FINITURA
FINISH
Cromato
Chromium plated

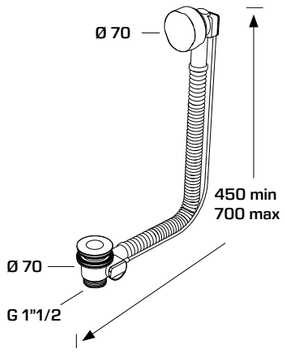

CODICE *CODE*	DESCRIZIONE *DESCRIPTION*	MATERIALE *MATERIAL*	CONFEZIONE *PACKAGE*
4020AB50B7	**1"1/2** Maniglia e tappo in ABS *Handle and plug in ABS*	PP, ABS, Bianco *PP, ABS, White*	20 600
40200T50B7	**1"1/2** Maniglia in Zamak, tappo in ottone *Handle in Zamak, plug in brass*	PP, Ottone, White *PP, Brass, White*	20 600

4028

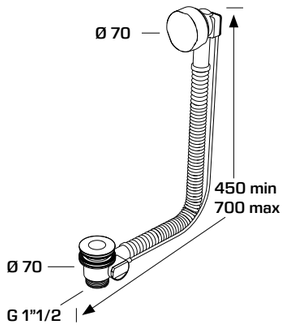

CODICE *CODE*	DESCRIZIONE *DESCRIPTION*	MATERIALE *MATERIAL*	CONFEZIONE *PACKAGE*
4028AB50B7	**ø 50 mm** Maniglia e tappo in ABS *Handle and plug in ABS*	PP, ABS, Bianco *PP, ABS, White*	20 500
40280T50B7	**ø 50 mm** Maniglia in Zamak, tappo in ottone *Handle in Zamak, plug in brass*	PP, Ottone, Bianco *PP, Brass, White*	20 340

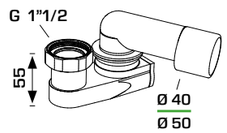

Ghiera plastica con alette

4027

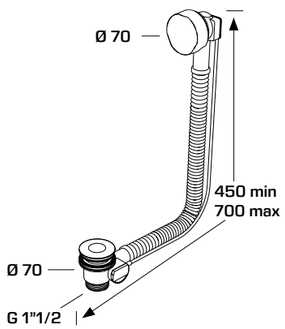

CODICE *CODE*	DESCRIZIONE *DESCRIPTION*	MATERIALE *MATERIAL*	CONFEZIONE *PACKAGE*
4027WB50B7	**1"1/2** Maniglia e tappo in ABS *Handle and plug in ABS*	PP, ABS, Bianco *PP, ABS, White*	20 500
4027WZ50B7	**1"1/2, ø 43** Maniglia in Zamak, tappo D43 in ottone *Handle in Zamak, D43 plug in brass*	PP, Ottone, Bianco *PP, Brass, White*	20 600

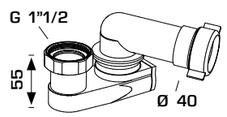

La Bonomini srl si riserva il diritto di modificare senza preavviso. Ogni riproduzione, anche parziale, è severamente vietata.
The company Bonomini srl reserves the right to make modifications without prior notice. Any reproduction, even partial, is strictly prohibited.

EXTREME

COLONNE PER VASCA DA BAGNO
BATH TRAPS WITH OVERFLOW

40400T50B7

40480T50B7

COLONNA VASCA CON MECCANISMO A SCATTO
BATH TUB COLUMN WITH LOCKABLE DRAIN

Copertura troppopieno e tappo in acciaio cromato, troppopieno flessibile saldato
Overflow cover and plug in chrome-plated steel, flexible welded overflow

40400T

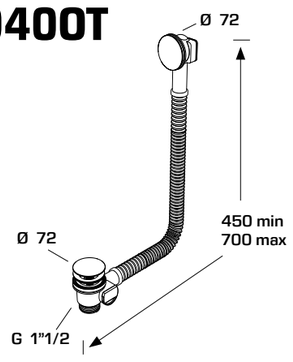

MATERIALE
MATERIAL
PP, Acciaio, Bianco
PP, Steel, White

FINITURA
FINISH
Cromato
Chromium plated

CODICE *CODE*	DIMENSIONI *DIMENSIONS*	CONFEZIONE *PACKAGE*
40400T50B7	1"1/2	20 600

40480T

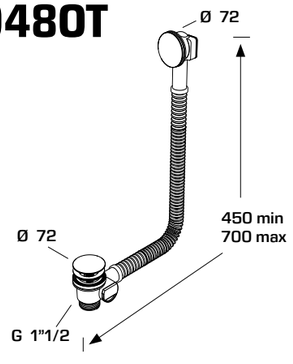

CODICE *CODE*	DIMENSIONI *DIMENSIONS*	CONFEZIONE *PACKAGE*
40480T50B7	ø 50 mm	20 340

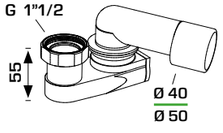

La Bonomini srl si riserva il diritto di modificare senza preavviso. Ogni riproduzione, anche parziale, è severamente vietata.
The company Bonomini srl reserves the right to make modifications without prior notice. Any reproduction, even partial, is strictly prohibited.

ALTOMARE

PILETTE SIFONATE PER SCARICO PAVIMENTO
ODOUR TRAPS

SCARICO PER VASCHE IN MURATURA
DRAINAGE SYSTEM FOR MANSORY BATH-TUBS

69150

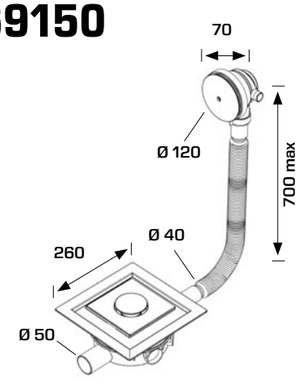

Griglia 15 x 15 cm con meccanismo di chiusura a scatto, predisposto per l'impermeabilizzazione sotto-mattonella e troppopieno cromato
Including 15 x 15 cm lockable design grid, under-the-tile waterproofing flange and chrome-plated overflow

MATERIALE
MATERIAL
ABS, Inox,
ABS, Inox,

FINITURA
FINISH
Cromato
Chromium plated

CODICE *CODE*	DIMENSIONI *DIMENSIONS*	CONFEZIONE *PACKAGE*
69150CK15S7	ø 50 mm	1 44

La Bonomini srl si riserva il diritto di modificare senza preavviso. Ogni riproduzione, anche parziale, è severamente vietata.
The company Bonomini srl reserves the right to make modifications without prior notice. Any reproduction, even partial, is strictly prohibited.

EXTENSINA

COLONNE PER VASCA DA BAGNO
BATH TRAPS WITH OVERFLOW

4140EX64B0

4149EX64B0

COLONNA VASCA TRADIZIONALE CON TAPPO A CATENELLA
BATH TUB DRAIN WITH TRADITIONAL PLUG WITH CHAIN

4140EX

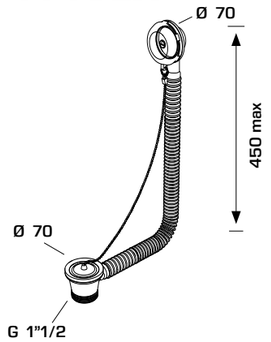

MATERIALE
MATERIAL
PP, INOX, Bianco
PP, INOX, White

FINITURA
FINISH
Metallo
Metal

CODICE *CODE*	DIMENSIONI *DIMENSIONS*	CONFEZIONE *PACKAGE*
4140EX64B0	**1"1/2** Tappo ø 45,5 mm, lunghezza catena 45 cm *Plug ø 45,5 mm,* *chain length 45 cm*	20 800

4149EX

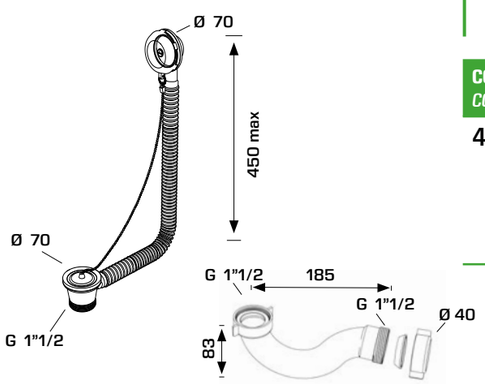

Sifone con uscita filettata
Odour trap with threaded outlet

CODICE *CODE*	DIMENSIONI *DIMENSIONS*	CONFEZIONE *PACKAGE*
4149EX64B0	**ø 40 mm** Tappo ø 45,5 mm, lunghezza catena 45 cm *Plug ø 45,5 mm,* *chain length 45 cm*	20 960

La Bonomini srl si riserva il diritto di modificare senza preavviso. Ogni riproduzione, anche parziale, è severamente vietata.
The company Bonomini srl reserves the right to make modifications without prior notice. Any reproduction, even partial, is strictly prohibited.

RIBASSATO

SIFONI PER VASCA DA BAGNO
BATH-TUB TRAPS

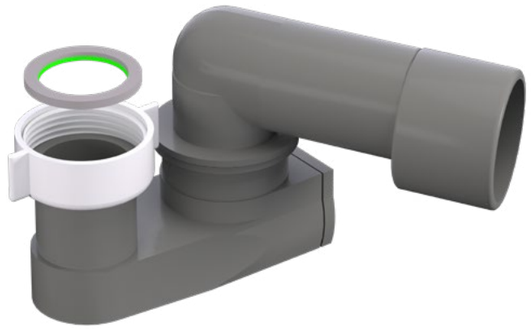

4500PP64B2

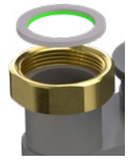

Ghiera in ottone
Brass threaded nut

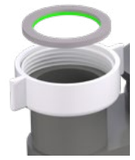

Ghiera in plastica
Plastic threaded nut

SIFONE ORIENTABILE PER COLONNE VASCA
ADJUSTABLE TRAP FOR BATH COLUMNS

Ghiera filettata da 1"1/2
1"1/2 threaded nut

4500

SPECIFICHE TECNICHE
TECHNICAL SPECIFICATIONS
Scarico a innestare
Plug-in outlet

CONFEZIONE
PACKAGE
20 800

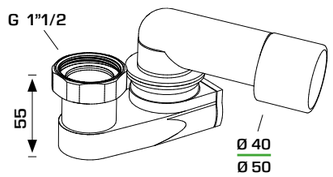

CODICE *CODE*	DIMENSIONI *DIMENSIONS*	MATERIALE *MATERIAL*
4500OT64B2	**1"1/2 x ø 40/50 mm** Ghiera filettata in ottone *Brass threaded nut*	PP, Ottone, Grigio, Grezzo *PP, Brass, Grey, Raw*
4500PP64B2	**1"1/2 x ø 40/50 mm** Ghiera filettata in plastica *Plastic threaded nut*	PP, Grigio, Bianco *PP, Grey, White*

4510

SPECIFICHE TECNICHE
TECHNICAL SPECIFICATIONS
Connessione di scarico femmina
Female outlet

CONFEZIONE
PACKAGE
20 960

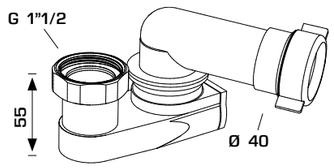

CODICE *CODE*	DIMENSIONI *DIMENSIONS*	MATERIALE *MATERIAL*
4510OT64B2	**1"1/2 x ø 40 mm** Ghiera filettata in ottone *Brass threaded nut*	PP, Ottone, Grigio, Grezzo *PP, Brass, Grey, Raw*
4510PP64B2	**1"1/2 x ø 40 mm** Ghiera filettata in plastica *Plastic threaded nut*	PP, Grigio, Bianco *PP, Grey, White*

La Bonomini srl si riserva il diritto di modificare senza preavviso. Ogni riproduzione, anche parziale, è severamente vietata.
The company Bonomini srl reserves the right to make modifications without prior notice. Any reproduction, even partial, is strictly prohibited.

SNODATO

SIFONE ORIENTABILE PER COLONNE VASCA
ADJUSTABLE TRAP FOR BATH COLUMNS

SCARICO AD INNESTARE, O-RING IN SILICONE
PLUG-IN OUTLET, SILICON O-RING

4300PP

NEW

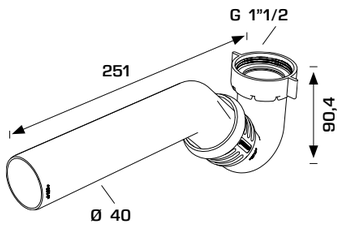

MATERIALE
MATERIAL
PP, Silicone
PP, Silicon

FINITURA
FINISH
Bianco, Verde
White, Green

CODICE *CODE*		DIMENSIONI *DIMENSIONS*	CONFEZIONE *PACKAGE*	
4300PP40B0	NEW	1"1/2 x ø 40 mm	20	N/A
4300PP50B0	NEW	1"1/2 x ø 40/50 mm	20	N/A

ESSE

SIFONI PER VASCA DA BAGNO
BATH-TUB TRAPS

SIFONE AUTOPULENTE
SELF-CLEANING TRAP

Guarnizioni BI-POWER, pezzo unico senza saldature
BI-POWER washers, one piece only without welds

BI-POWER WASHERS

4110PP

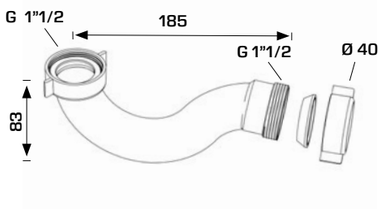

MATERIALE
MATERIAL
PP
PP

FINITURA
FINISH
Bianco
White

CODICE *CODE*	DIMENSIONI *DIMENSIONS*	CONFEZIONE *PACKAGE*	
4110PP64B0	1"1/2 x ø 40 mm	20	800

La Bonomini srl si riserva il diritto di modificare senza preavviso. Ogni riproduzione, anche parziale, è severamente vietata.
The company Bonomini srl reserves the right to make modifications without prior notice. Any reproduction, even partial, is strictly prohibited.
25 ANNI YEARS GARANZIA GUARANTEE

TAPPI

RICAMBI UNIVERSALI PER SCARICHI VASCA DA BAGNO
UNIVERSAL SPARE PARTS FOR BATH-TUB DRAINS

4991CT

MATERIALE
MATERIAL
TPE
TPE

FINITURA
FINISH
Nero
Black

CODICE *CODE*	DIMENSIONI *DIMENSIONS*	CONFEZIONE *PACKAGE*	
4991CT45B9	ø 45,5 mm Tappo a catena *Plug with chain*	1	N/A

TP1741

MATERIALE
MATERIAL
ABS, Ottone
ABS, Brass

FINITURA
FINISH
Cromato
Chromium plated

Indoor
Indoor

CODICE *CODE*	DIMENSIONI *DIMENSIONS*	CONFEZIONE *PACKAGE*	
TP1741	Tappo vasca, per "EXTENSA" *Bath-tub plug, for "EXTENSA"*	1	N/A

TC0392

MATERIALE
MATERIAL
Ottone
Brass

FINITURA
FINISH
Cromato
Chromium plated

CODICE *CODE*	DIMENSIONI *DIMENSIONS*	CONFEZIONE *PACKAGE*	
TC0392	Tappo vasca, per scarichi tradizionali *Bath-tub plug, traditional drains*	1	N/A

La Bonomini srl si riserva il diritto di modificare senza preavviso. Ogni riproduzione, anche parziale, è severamente vietata.
The company Bonomini srl reserves the right to make modifications without prior notice. Any reproduction, even partial, is strictly prohibited.
25 ANNI YEARS GARANZIA GUARANTEE

TAPPAGUASTI

RICAMBI UNIVERSALI PER SCARICHI VASCA DA BAGNO
UNIVERSAL SPARE PARTS FOR BATH-TUB DRAINS

DISPOSITIVO PER LA RIPARAZIONE DI SCARICHI VASCA DIFETTOSI
DEVICE TO REPAIR BROKEN BATH-TUB DRAINS

Tappo in ottone cromato ø 74 mm
Chrome-plated brass plug ø 74 mm

08470T

MATERIALE
MATERIAL
POM, Inox
POM, Inox

FINITURA
FINISH
Cromato
Chromium plated

CODICE *CODE*	DIMENSIONI *DIMENSIONS*	CONFEZIONE *PACKAGE*	
08470T74S7	**ø 8/9 mm**	1	N/A

MANOPOLE

POMELLO VASCA
BATH-TUB HANDLE

GH6434 NEW

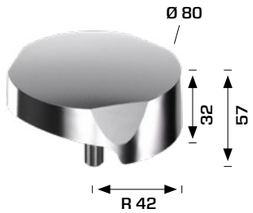

MATERIALE
MATERIAL
ABS
ABS

FINITURA
FINISH
Cromato
Chromium plated

CODICE *CODE*		DIMENSIONI *DIMENSIONS*	CONFEZIONE *PACKAGE*	
GH6434	NEW	Per "EXTENSA" *For "EXTENSA"*	1	N/A

GH6327 NEW

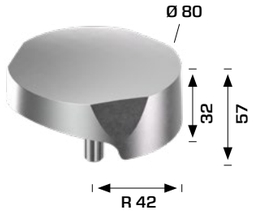

MATERIALE
MATERIAL
ZAMAK
ZAMAK

FINITURA
FINISH
Cromato
Chromium plated

CODICE *CODE*		DIMENSIONI *DIMENSIONS*	CONFEZIONE *PACKAGE*	
GH6327	NEW	Per "EXTENSA" *For "EXTENSA"*	1	N/A

bonomini® TECNOLOGIE IDRAULICHE
La Bonomini srl si riserva il diritto di modificare senza preavviso. Ogni riproduzione, anche parziale, è severamente vietata.
The company Bonomini srl reserves the right to make modifications without prior notice. Any reproduction, even partial, is strictly prohibited.
25 ANNI YEARS GARANZIA GUARANTEE

NOTES

bonomini® TECNOLOGIE IDRAULICHE
La Bonomini srl si riserva il diritto di modifica senza preavviso. Ogni riproduzione, anche parziale, è severamente vietata.
The company Bonomini srl reserves the righi to make modifications with out prior notice. Any reproduction, even parliaf, is strictly prohibited.
25 ANNI YEARS GARANZIA GUARANTEE

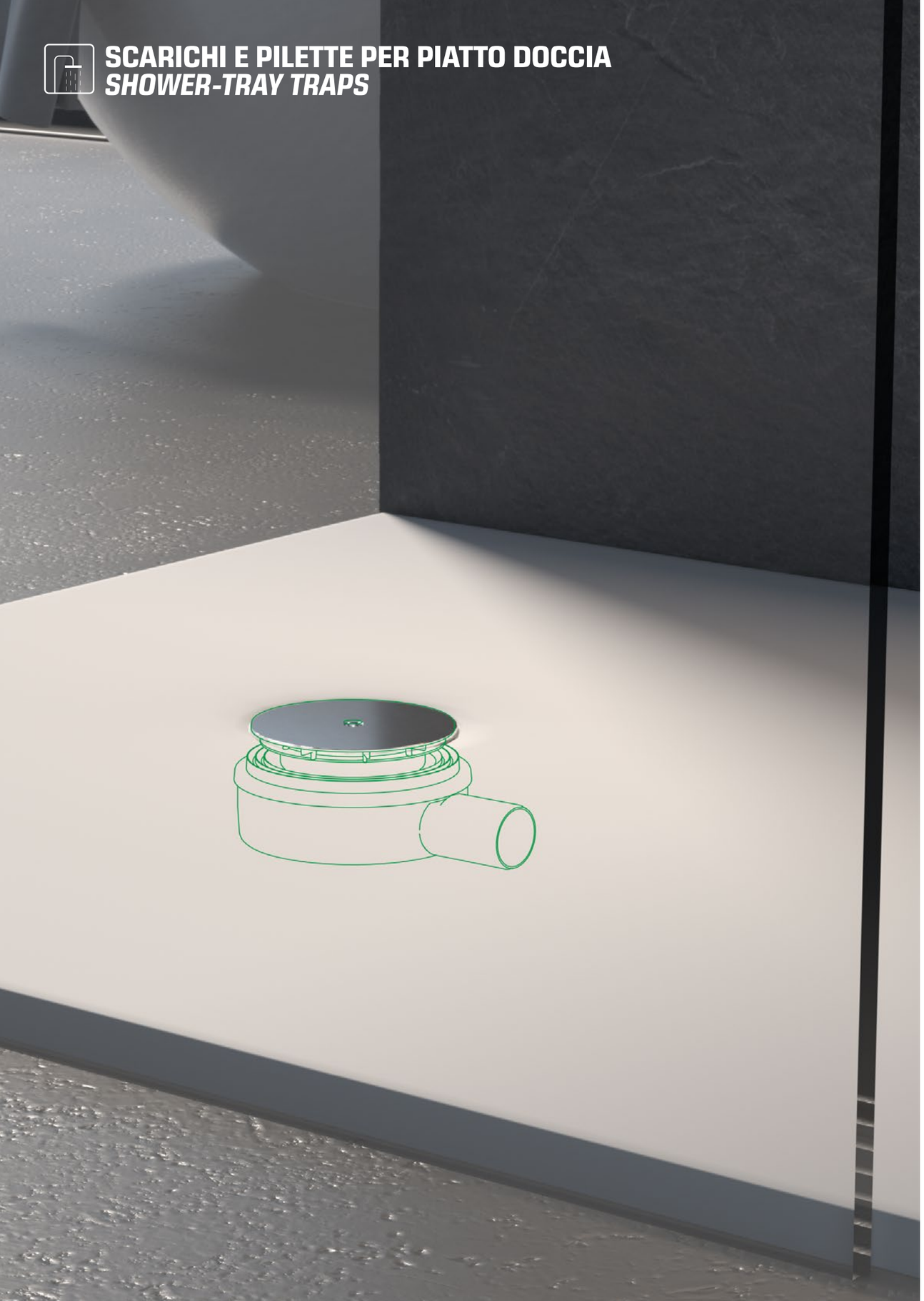

SCARICHI E PILETTE PER PIATTO DOCCIA
SHOWER-TRAY TRAPS

PILETTE SIFONATE PER PIATTI DOCCIA FORO Ø 90 MM
Ø 90 MM SHOWER TRAPS

MICRO-ECO

MICRO-LUX

MICRO-PLUS

MICRO-SMALL

MARSEILLAISE

SAVOISIENNE

DOCCIONE

TRIGONO

PILETTE SIFONATE PER PIATTI DOCCIA FORO Ø 60 MM
Ø 60 MM SHOWER TRAPS

SPLASH

RIBASSATO

PILETTE NON SIFONATE PER DOCCIA
CENTRE-PIN SHOWER WASTES

SIMPLEX

RICAMBI PER PILETTE DOCCIA
SHOWER TRAPS SPARE PARTS

PROLUNGHE

NRV

GUARNIZIONI

COPERCHI

CORPI SIFONATI

ACCESSORI

PILETTE SIFONATE PER PIATTI DOCCIA SOTTILI
SHALLOW SHOWER TRAYS TRAPS

Flangia in POM avvitabile. Sifone umido
Threaded POM flange. Wet siphoning

51233ABC

51233STN

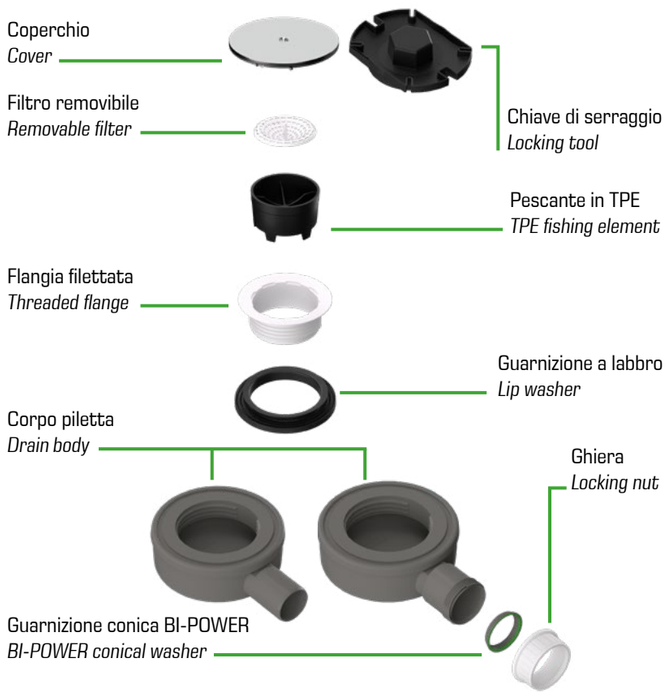

La Bonomini srl si riserva il diritto di modificare senza preavviso. Ogni riproduzione, anche parziale, è severamente vietata.
The company Bonomini srl reserves the right to make modifications without prior notice. Any reproduction, even partial, is strictly prohibited.

51233ABC

Coperchio ABS cromato
Cover in chrome-plated ABS

MATERIALE
MATERIAL
ABS, PP
ABS, PP

FINITURA
FINISH
Cromato, Grigio
Chromium plated, Grey

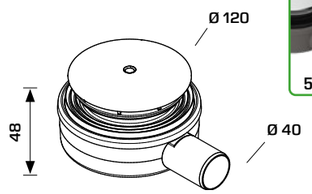

CODICE *CODE*	DIMENSIONI *DIMENSIONS*	CONFEZIONE *PACKAGE*
51233ABC40B2N NEW	ø 40 mm	25 625
51233ABC64B2N NEW	1"1/2	25 625

51233IXL

Coperchio ABS rivestito in acciaio
ABS cap covered in stainless steel

MATERIALE
MATERIAL
INOX, PP
INOX, PP

FINITURA
FINISH
Lucido, Grigio
Polished, Grey

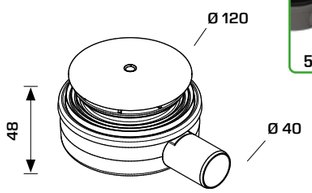

CODICE *CODE*	DIMENSIONI *DIMENSIONS*	CONFEZIONE *PACKAGE*
51233IXL40B2N NEW	ø 40 mm	25 625
51233IXL64B2N NEW	1"1/2	25 625

51233STN

Senza coperchio
Without cover

MATERIALE
MATERIAL
POM, PP
POM, PP

FINITURA
FINISH
Grigio
Grey

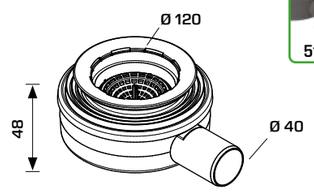

CODICE *CODE*	DIMENSIONI *DIMENSIONS*	CONFEZIONE *PACKAGE*
51233STN40B2N NEW	ø 40 mm	25 625
51233STN64B2N NEW	1"1/2	25 625

La Bonomini srl si riserva il diritto di modificare senza preavviso. Ogni riproduzione, anche parziale, è severamente vietata.
The company Bonomini srl reserves the right to make modifications without prior notice. Any reproduction, even partial, is strictly prohibited.

MICRO-LUX

PILETTE SIFONATE PER PIATTI DOCCIA FORO Ø 90 MM
Ø 90 MM SHOWER TRAPS

PILETTE SIFONATE PER PIATTI DOCCIA SOTTILI
SHALLOW SHOWER TRAYS TRAPS

Flangia avvitabile in acciaio inox. Sifone umido
Llockable stainless steel flange. Wet siphoning

50120ABC

50120STX

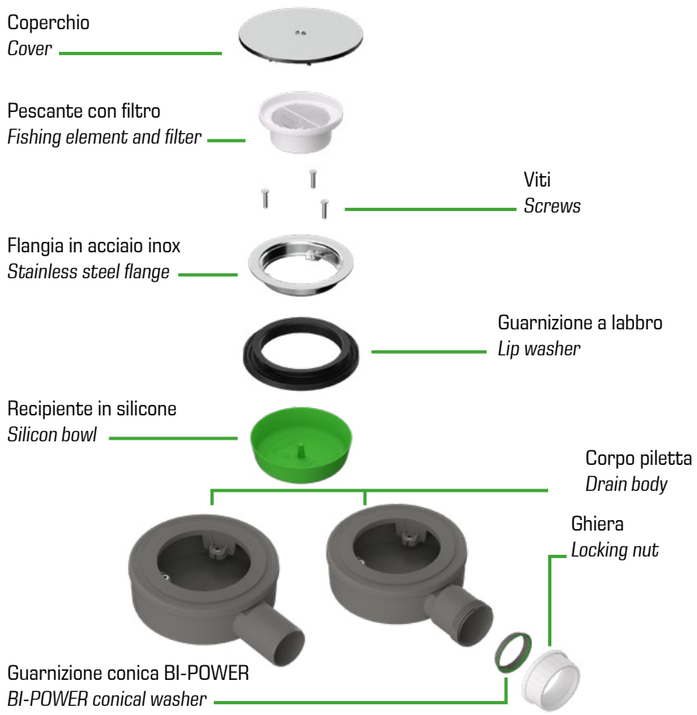

La Bonomini srl si riserva il diritto di modificare senza preavviso. Ogni riproduzione, anche parziale, è severamente vietata.
The company Bonomini srl reserves the right to make modifications without prior notice. Any reproduction, even partial, is strictly prohibited.

MICRO-LUX
PILETTE SIFONATE PER PIATTI DOCCIA FORO Ø 90 MM
Ø 90 MM SHOWER TRAPS

50120ABC

NEW

Coperchio ABS cromato
Cover in chrome-plated ABS

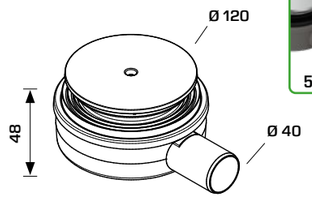

MATERIALE
MATERIAL
ABS, PP, INOX
ABS, PP, INOX

FINITURA
FINISH
Cromato, Grigio
Chromium plated, Grey

INOX

CODICE *CODE*		DIMENSIONI *DIMENSIONS*	CONFEZIONE *PACKAGE*
50120ABC40B2S	NEW	ø 40 mm	25 625
50120ABC64B2S	NEW	1"1/2	25 625

50120IXL

NEW

Coperchio ABS rivestito in acciaio
ABS cap covered in stainless steel

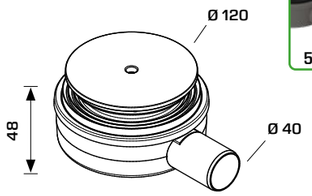

MATERIALE
MATERIAL
INOX, PP
INOX, PP

FINITURA
FINISH
Lucido, Grigio
Polished, Grey

INOX

CODICE *CODE*		DIMENSIONI *DIMENSIONS*	CONFEZIONE *PACKAGE*
50120IXL40B2S	NEW	ø 40 mm	25 625
50120IXL64B2S	NEW	1"1/2	25 625

50120STX

NEW

Senza coperchio
Without cover

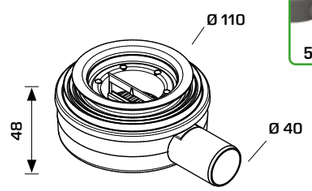

MATERIALE
MATERIAL
INOX, PP
INOX, PP

FINITURA
FINISH
Grigio
Grey

INOX

CODICE *CODE*		DIMENSIONI *DIMENSIONS*	CONFEZIONE *PACKAGE*
50120STX40B2S	NEW	ø 40 mm	25 625
50120STX64B2S	NEW	1"1/2	25 625

bonomini® TECNOLOGIE IDRAULICHE

La Bonomini srl si riserva il diritto di modificare senza preavviso. Ogni riproduzione, anche parziale, è severamente vietata.
The company Bonomini srl reserves the right to make modifications without prior notice. Any reproduction, even partial, is strictly prohibited.

MICRO-PLUS

PILETTE SIFONATE PER PIATTI DOCCIA FORO Ø 90 MM
Ø 90 MM SHOWER TRAPS

VALVOLA DI NON RITORNO IN SILICONE
SILICON NON-RETURN VALVE

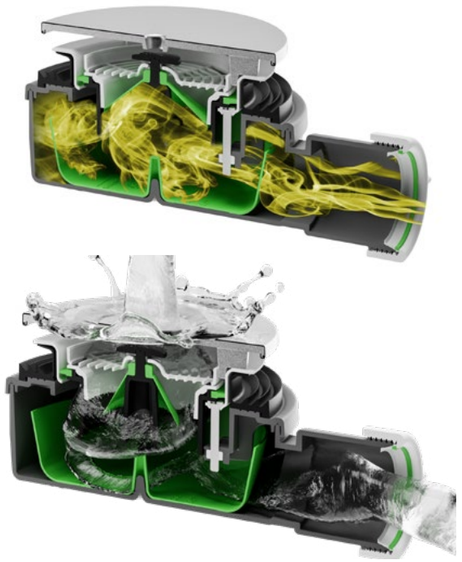

La membrana in silicone garantisce un flusso d'acqua elevato e il blocco totale degli odori di ritorno dagli scarichi

The silicon membrane allows a high flow rate and a total seal to prevent the return of bad smell from the drain

PILETTE SIFONATE PER PIATTI DOCCIA SOTTILI
SHALLOW SHOWER TRAYS TRAPS

Flangia avvitabile in acciaio inox. Valvola di non ritorno in silicone.
Lockable stainless steel flange. Non-return-vale in sylicone.

50110ABC

50110STX

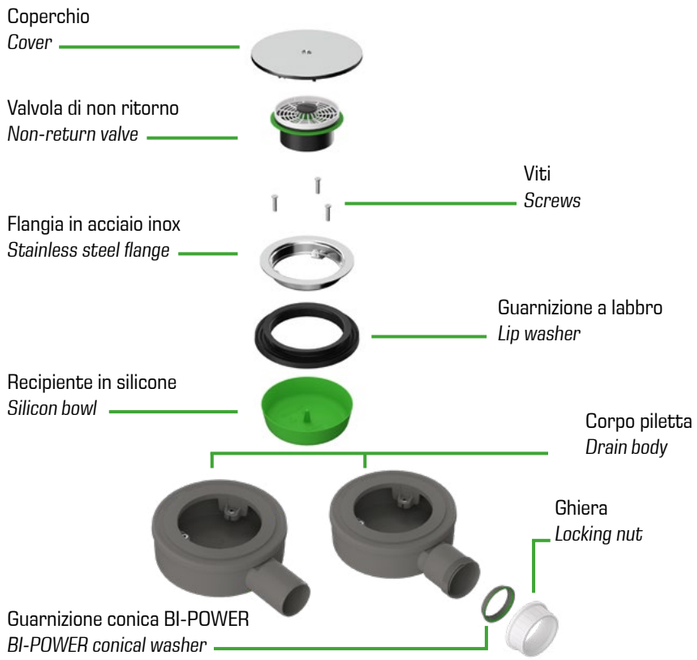

La Bonomini srl si riserva il diritto di modificare senza preavviso. Ogni riproduzione, anche parziale, è severamente vietata.
The company Bonomini srl reserves the right to make modifications without prior notice. Any reproduction, even partial, is strictly prohibited.

MICRO-PLUS
PILETTE SIFONATE PER PIATTI DOCCIA FORO Ø 90 MM
Ø 90 MM SHOWER TRAPS

50110ABC

Coperchio ABS cromato
Cover in chrome-plated ABS

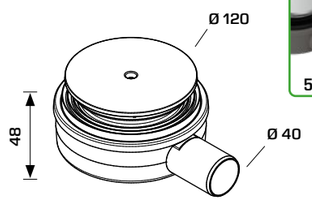

MATERIALE
MATERIAL
ABS, PP, INOX
ABS, PP, INOX

FINITURA
FINISH
Cromato, Grigio
Chromium plated, Grey

CODICE *CODE*		DIMENSIONI *DIMENSIONS*	CONFEZIONE *PACKAGE*
50110ABC40S2L	NEW	ø 40 mm	20 340
50110ABC64S2L	NEW	1"1/2	20 340

50110IXL

Coperchio ABS rivestito in acciaio
ABS cap covered in stainless steel

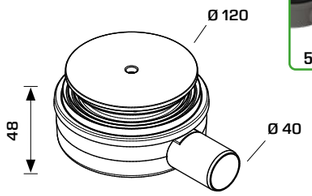

MATERIALE
MATERIAL
INOX, PP
INOX, PP

FINITURA
FINISH
Lucido, Grigio
Polished, Grey

CODICE *CODE*		DIMENSIONI *DIMENSIONS*	CONFEZIONE *PACKAGE*
50110IXL40S2L	NEW	ø 40 mm	20 340
50110IXL64S2L	NEW	1"1/2	20 340

50110STX

Senza coperchio
Without cover

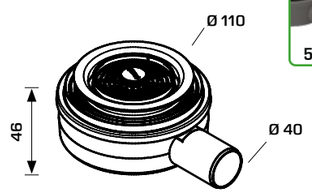

MATERIALE
MATERIAL
INOX, PP
INOX, PP

FINITURA
FINISH
Grigio
Grey

CODICE *CODE*		DIMENSIONI *DIMENSIONS*	CONFEZIONE *PACKAGE*
50110STX40S2L	NEW	ø 40 mm	20 340
50110STX64S2L	NEW	1"1/2	20 340

bonomini® TECNOLOGIE IDRAULICHE

La Bonomini srl si riserva il diritto di modificare senza preavviso. Ogni riproduzione, anche parziale, è severamente vietata.
The company Bonomini srl reserves the right to make modifications without prior notice. Any reproduction, even partial, is strictly prohibited.

MICRO-SMALL

PILETTE SIFONATE PER PIATTI DOCCIA FORO Ø 60 MM
Ø 60 MM SHOWER TRAPS

PILETTE SIFONATE PER PIATTI DOCCIA SOTTILI
SHALLOW SHOWER TRAYS TRAPS

51355OTC

51356ABC

La Bonomini srl si riserva il diritto di modificare senza preavviso. Ogni riproduzione, anche parziale, è severamente vietata.
The company Bonomini srl reserves the right to make modifications without prior notice. Any reproduction, even partial, is strictly prohibited.

MICRO-SMALL

PILETTE SIFONATE PER PIATTI DOCCIA FORO Ø 60 MM
Ø 60 MM SHOWER TRAPS

51355OTC

Flangia waste ø 80 mm in ottone. Sifone umido.
Flanged waste ø 80 mm in brass. Wet siphoning.

MATERIALE
MATERIAL
PP, Ottone
PP, Brass

FINITURA
FINISH
Cromato , Grigio
Chromium plated, Grey

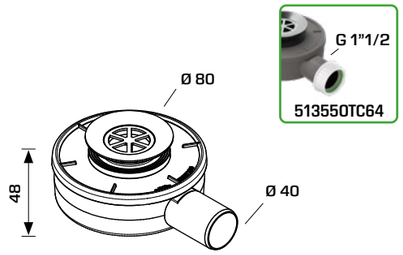

CODICE *CODE*		DIMENSIONI *DIMENSIONS*	CONFEZIONE *PACKAGE*
51355OTC40B2N	NEW	**ø 40 mm**	25 625
51355OTC64B2N	NEW	**1"1/2**	25 625

51356ABC

Flangia waste ø 80 mm in POM. Sifone umido.
Flanged waste ø 80 mm in POM. Wet siphoning.

MATERIALE
MATERIAL
ABS, PP, POM
ABS, PP, POM

FINITURA
FINISH
Cromato , Grigio
Chromium plated, Grey

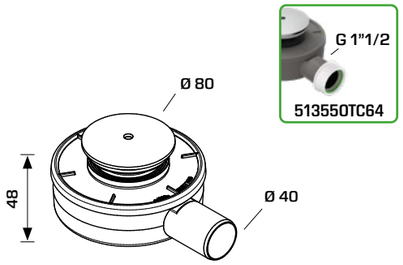

CODICE *CODE*		DIMENSIONI *DIMENSIONS*	CONFEZIONE *PACKAGE*
51356ABC40B2N	NEW	**ø 40 mm** Coperchio cromato Chrome-plated cover	25 625
51356ABC64B2N	NEW	**1"1/2** Coperchio cromato Chrome-plated cover	25 625

51357ABC

Flangia waste ø 70 mm in POM. Sifone umido.
Flanged waste ø 70 mm in POM. Wet siphoning.

MATERIALE
MATERIAL
ABS, PP, POM
ABS, PP, POM

FINITURA
FINISH
Cromato , Grigio
Chromium plated, Grey

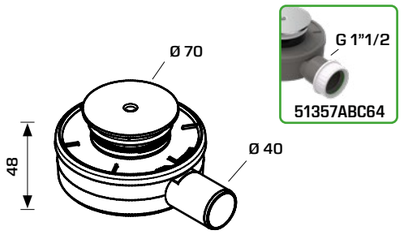

CODICE *CODE*		DIMENSIONI *DIMENSIONS*	CONFEZIONE *PACKAGE*
51357ABC40B2N	NEW	**ø 40 mm** Coperchio cromato Chrome-plated cover	25 625
51357ABC64B2N	NEW	**1"1/2** Coperchio cromato Chrome-plated cover	25 625

bonomini® TECNOLOGIE IDRAULICHE
La Bonomini srl si riserva il diritto di modificare senza preavviso. Ogni riproduzione, anche parziale, è severamente vietata.
The company Bonomini srl reserves the right to make modifications without prior notice. Any reproduction, even partial, is strictly prohibited.

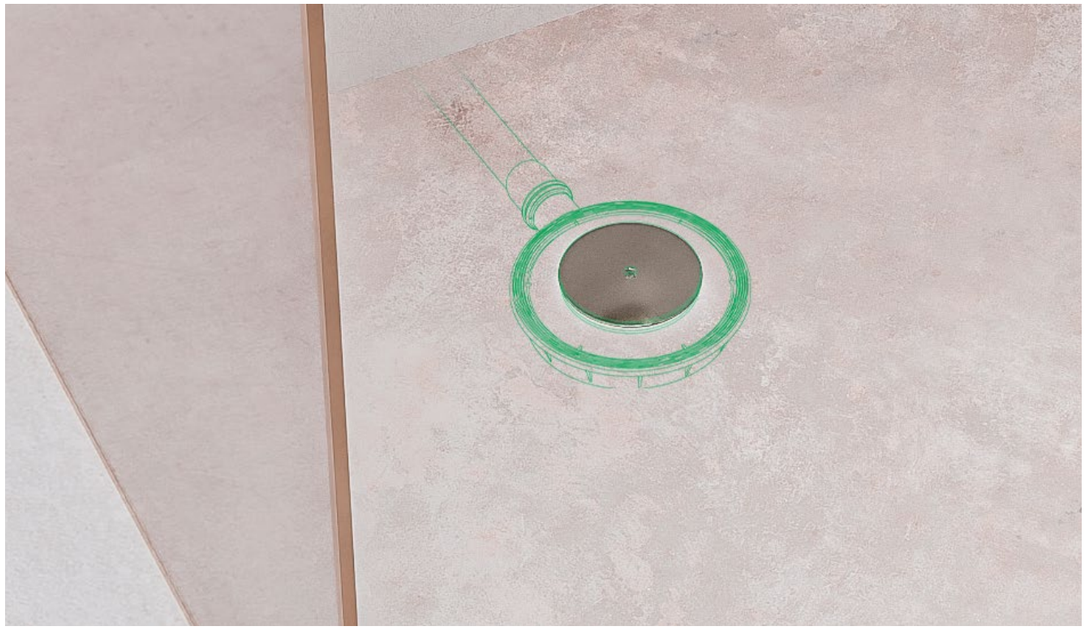

PILETTE SIFONATE PER PIATTI DOCCIA SOTTILI
SHALLOW SHOWER TRAPS

Valvola di non ritorno in silicone. Flangia avvitabile in acciaio inox
Sylicon non-return-vale. Lockable stainless steel flange

5100CR

5100IX

5100ST

La membrana in silicone garantisce un flusso d'acqua elevato e il blocco totale degli odori di ritorno dagli scarichi
The silicon membrane allows a high flow rate and a total seal to prevent the return of bad smell from the drain

La Bonomini srl si riserva il diritto di modificare senza preavviso. Ogni riproduzione, anche parziale, è severamente vietata.
The company Bonomini srl reserves the right to make modifications without prior notice. Any reproduction, even partial, is strictly prohibited.

5100CR

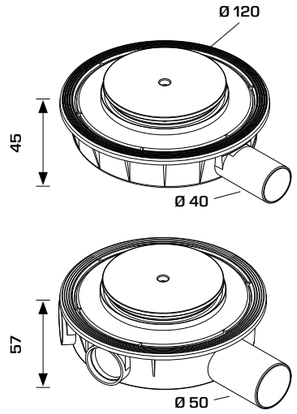

MATERIALE *MATERIAL*
ABS, INOX, PP
ABS, INOX, PP

FINITURA *FINISH*
Cromato, Nero
Chromium plated, Black

CODICE *CODE*	DIMENSIONI *DIMENSIONS*	CONFEZIONE *PACKAGE*
5100CR40S9	Coperchio ABS cromato ø 120 mm, D. 40 mm *Cover in chrome-plated ABS* *ø 120 mm, D. 40 mm*	20 340
5100CR50S9	Coperchio ABS cromato ø 120 mm, D. 50 mm *Cover in chrome-plated ABS* *ø 120 mm, D. 50 mm*	10 200

5100IX

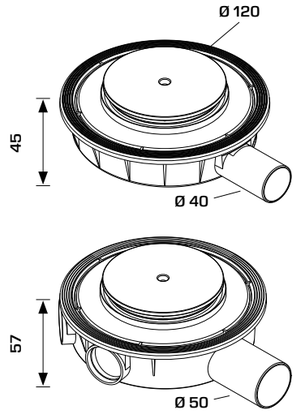

MATERIALE *MATERIAL*
ABS, INOX, PP
ABS, INOX, PP

FINITURA *FINISH*
Lucido, Nero
Polished, Black

CODICE *CODE*	DIMENSIONI *DIMENSIONS*	CONFEZIONE *PACKAGE*
5100IX40S9	Coperchio ABS rivestito inox ø 120 mm, D. 40 mm *ABS cap covered in stainless steel* *ø 120 mm, D. 40 mm*	20 340
5100IX50S9	Coperchio ABS rivestito inox ø 120 mm, D. 50 mm *ABS cap covered in stainless steel* *ø 120 mm, D. 50 mm*	10 200

5100ST

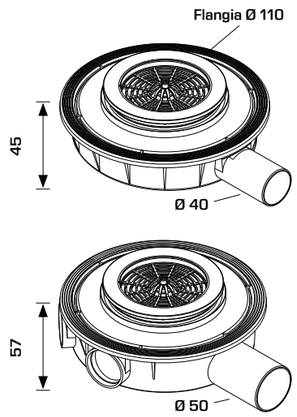

MATERIALE *MATERIAL*
ABS, INOX, PP
ABS, INOX, PP

FINITURA *FINISH*
Nero
Black

CODICE *CODE*	DIMENSIONI *DIMENSIONS*	CONFEZIONE *PACKAGE*
5100ST40S9	Senza coperchio, D. 40 mm *Without cover, D. 40 mm*	20 340
5100ST50S9	Senza coperchio, D. 50 mm *Without cover, D. 50 mm*	10 200

La Bonomini srl si riserva il diritto di modificare senza preavviso. Ogni riproduzione, anche parziale, è severamente vietata.
The company Bonomini srl reserves the right to make modifications without prior notice. Any reproduction, even partial, is strictly prohibited.

SAVOISIENNE

PILETTE SIFONATE PER PIATTI DOCCIA FORO Ø 90 MM
Ø 90 MM SHOWER TRAPS

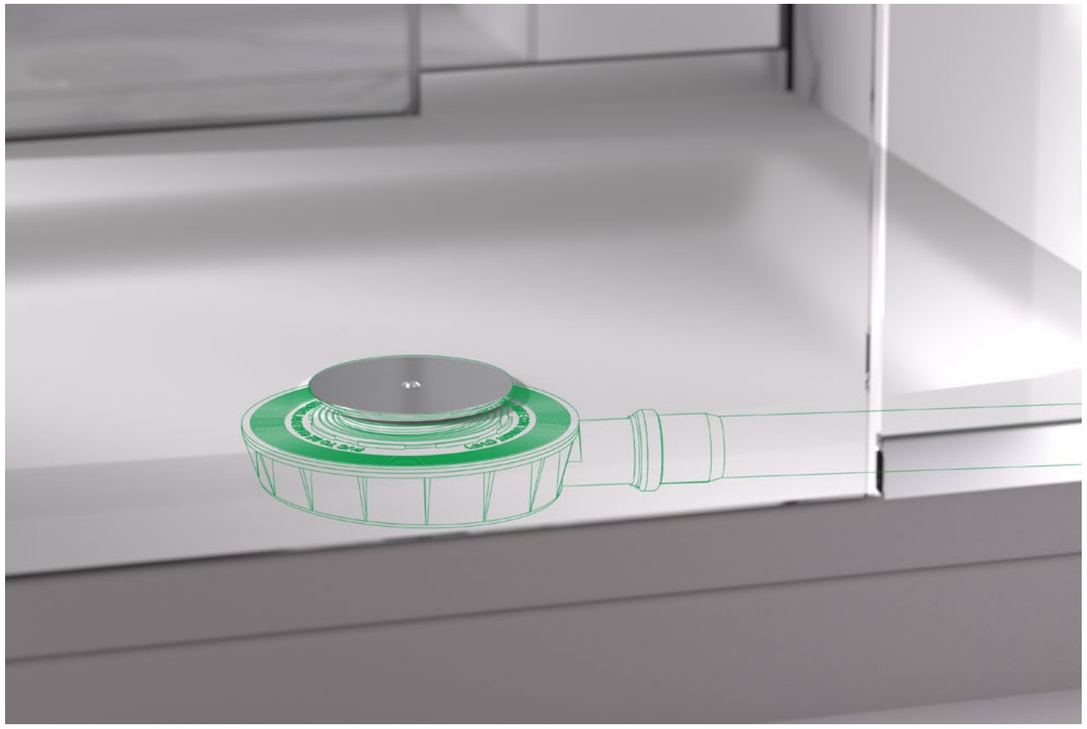

PILETTE SIFONATE PER PIATTI DOCCIA SOTTILI
SHALLOW SHOWER TRAPS

Valvola di non ritorno in silicone, flangia filettata
Non-return-vale in silicone, threaded flange

5230 ____

La Bonomini srl si riserva il diritto di modificare senza preavviso. Ogni riproduzione, anche parziale, è severamente vietata.
The company Bonomini srl reserves the right to make modifications without prior notice. Any reproduction, even partial, is strictly prohibited.

SAVOISIENNE

PILETTE SIFONATE PER PIATTI DOCCIA SOTTILI
SHALLOW SHOWER TRAPS

5230CR

Coperchio ABS cromato ø 120 mm
Cover in chrome-plated ABS ø 120 mm

MATERIALE *MATERIAL*
PP, ABS
PP, ABS

FINITURA *FINISH*
Cromato, Nero
Chromium plated, Black

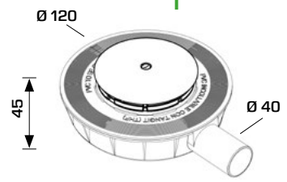

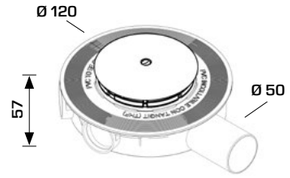

CODICE *CODE*	DIMENSIONI *DIMENSIONS*	CONFEZIONE *PACKAGE*	
5230CR40S7	**ø 120 mm , ø 40 mm, 45 mm**	20	340
5230CR50S7	**ø 120 mm , ø 50 mm, 57 mm**	10	200

5230IX

Coperchio rivestito in acciaio inox ø 120 mm
ABS cap covered in stainless steel ø 120 mm

MATERIALE *MATERIAL*
PP, ABS, INOX
PP, ABS, INOX

FINITURA *FINISH*
Lucido, Nero
Polished, Black

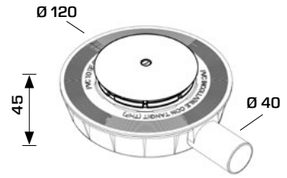

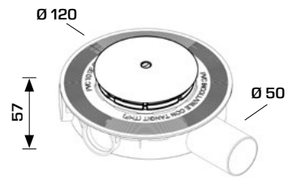

CODICE *CODE*	DIMENSIONI *DIMENSIONS*	CONFEZIONE *PACKAGE*	
5230IX40S7	**ø 120 mm , ø 40 mm, 45 mm**	20	340
5230IX50S7	**ø 120 mm , ø 50 mm, 57 mm**	10	200

5230ST

Senza coperchio
Without cover

MATERIALE *MATERIAL*
PP, ABS
PP, ABS

FINITURA *FINISH*
Nero
Black

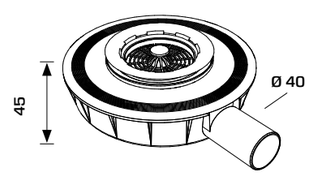

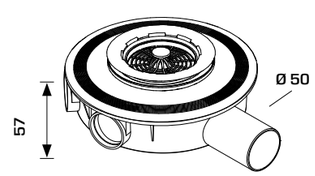

CODICE *CODE*	DIMENSIONI *DIMENSIONS*	CONFEZIONE *PACKAGE*	
5230ST40S7	**ø 40 mm, 45 mm**	20	340
5230ST50S7	**ø 50 mm, 57 mm**	20	340

La Bonomini srl si riserva il diritto di modificare senza preavviso. Ogni riproduzione, anche parziale, è severamente vietata.
The company Bonomini srl reserves the right to make modifications without prior notice. Any reproduction, even partial, is strictly prohibited.

DOCCIONE

PILETTE SIFONATE PER PIATTI DOCCIA FORO Ø 90 MM
Ø 90 MM SHOWER TRAPS

SIFONI TRADIZIONALI PER PIATTI DOCCIA
TRADITIONAL SHOWER TRAY SIPHONS

Flangia avvitabile
Threaded flange

5280AB

5290AB

Coperchio
Cover

Pescante
Fishing element

Flangia filettata
Threaded flange

Guarnizione a labbro
Lip washer

Corpo piletta
Drain body

La Bonomini srl si riserva il diritto di modificare senza preavviso. Ogni riproduzione, anche parziale, è severamente vietata.
The company Bonomini srl reserves the right to make modifications without prior notice. Any reproduction, even partial, is strictly prohibited.

DOCCIONE
PILETTE SIFONATE PER PIATTI DOCCIA FORO Ø 90 MM
Ø 90 MM SHOWER TRAPS

5280AB

Coperchio in ABS cromato ø 120 mm
Cover in chrome-plated ABS ø 120 mm

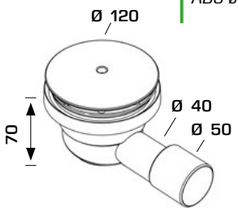

MATERIALE *MATERIAL*: PP, ABS / *PP, ABS*

FINITURA *FINISH*: Cromato / *Chromium plated*

CODICE *CODE*	DIMENSIONI *DIMENSIONS*	CONFEZIONE *PACKAGE*
5280AB12B7	**ø 40 - 50 mm** Sifone umido / *Wet siphon*	25 / 625
5290AB12B7	**1"1/2** Sifone umido / *Wet siphon*	25 / 625

5280IX

Coperchio in ABS rivestito in acciaio inox ø 120 mm
Cover in ABS covered with stainless steel ø 120 mm

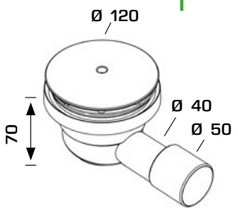

MATERIALE *MATERIAL*: PP, INOX / *PP, INOX*

FINITURA *FINISH*: Lucido / *Polished*

CODICE *CODE*	DIMENSIONI *DIMENSIONS*	CONFEZIONE *PACKAGE*
5280IX12B7	**ø 40 - 50 mm** Sifone umido / *Wet siphon*	25 / 625
5290IX12B7	**1"1/2** Sifone umido / *Wet siphon*	25 / 625

5280ST

Senza coperchio
Without cover

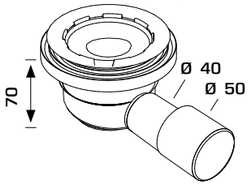

MATERIALE *MATERIAL*: PP / *PP*

FINITURA *FINISH*: Bianco opaco / *Matt white*

CODICE *CODE*	DIMENSIONI *DIMENSIONS*	CONFEZIONE *PACKAGE*
5280ST12B7	**ø 40 - 50 mm** Sifone umido / *Wet siphon*	25 / 625
5290ST12B7	**1"1/2** Sifone umido / *Wet siphon*	25 / 625

5270AB

Coperchio in ABS cromato ø 120 mm
Cover in chrome-plated ABS ø 120 mm

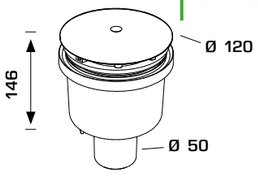

MATERIALE *MATERIAL*: ABS, INOX / *ABS, INOX*

FINITURA *FINISH*: Cromato / *Chromium plated*

CODICE *CODE*	DIMENSIONI *DIMENSIONS*	CONFEZIONE *PACKAGE*
5270AB12B7	**ø 50 mm** Sifone secco / *Dry siphon*	25 / 625

5270IX

Coperchio in ABS rivestito in acciaio inox ø 120 mm
Cover in ABS covered with stainless steel ø 120 mm

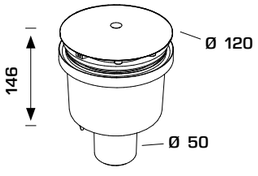

MATERIALE *MATERIAL*: ABS, INOX / *ABS, INOX*

FINITURA *FINISH*: Lucido / *Polished*

CODICE *CODE*	DIMENSIONI *DIMENSIONS*	CONFEZIONE *PACKAGE*
5270IX12B7	**ø 50 mm** Sifone secco / *Dry siphon*	25 / 625

bonomini® TECNOLOGIE IDRAULICHE

La Bonomini srl si riserva il diritto di modificare senza preavviso. Ogni riproduzione, anche parziale, è severamente vietata.
The company Bonomini srl reserves the right to make modifications without prior notice. Any reproduction, even partial, is strictly prohibited.

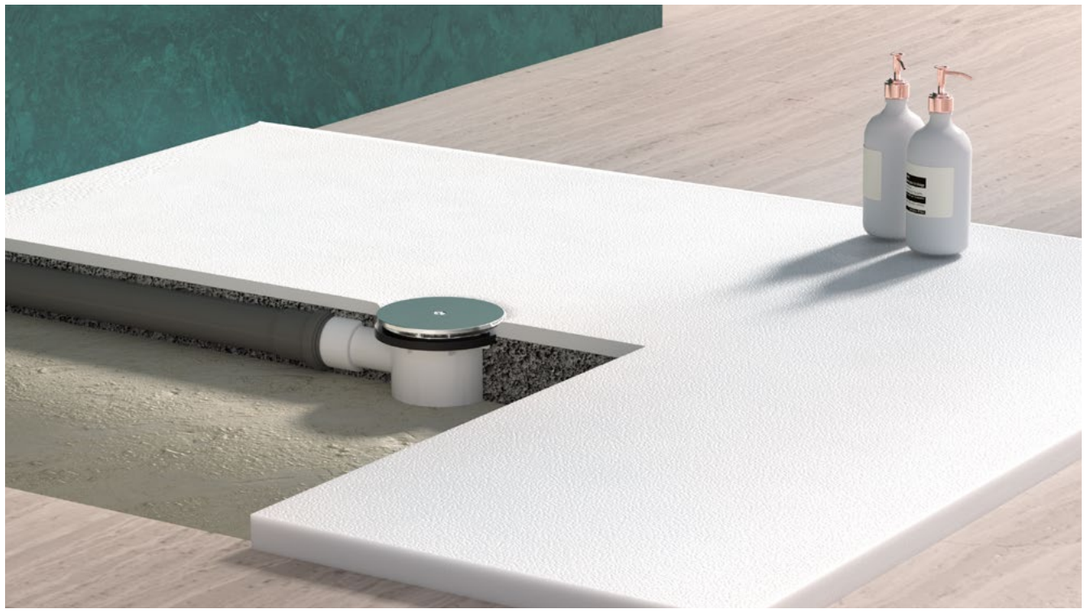

SIFONI TRADIZIONALI PER PIATTI DOCCIA
TRADITIONAL SHOWER TRAY SIPHONS

5050PA50

5050PA64

5050PA

5050PX

Scarico liscio
Outlet

Scarico filettato
Threaded outlet

La Bonomini srl si riserva il diritto di modificare senza preavviso. Ogni riproduzione, anche parziale, è severamente vietata.
The company Bonomini srl reserves the right to make modifications without prior notice. Any reproduction, even partial, is strictly prohibited.

5050PA

Flangia avvitabile in acciaio inox. Coperchio in ABS cromato.
Lockable stainless steel flange.ABS chrome-plated cover.

MATERIALE
MATERIAL
PP, INOX, ABS
PP, INOX, ABS

FINITURA
FINISH
Bianco, Cromato
White, Chromium plated

INOX

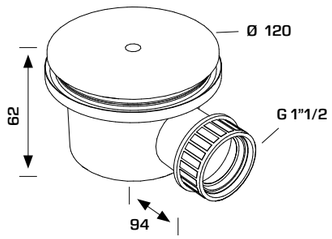

CODICE *CODE*	DIMENSIONI *DIMENSIONS*	CONFEZIONE *PACKAGE*
5050PA64B7	**1"1/2** Scarico filettato *Threaded outlet*	25 750

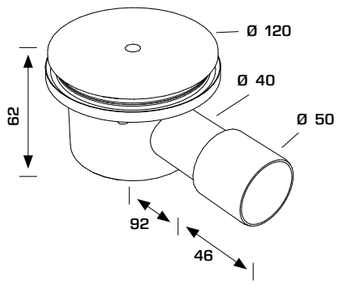

CODICE *CODE*	DIMENSIONI *DIMENSIONS*	CONFEZIONE *PACKAGE*
5050PA50B7	**ø 40 - 50 mm** Scarico liscio *Outlet*	25 625

5050PX

Flangia avvitabile in acciaio inox. Coperchio in ABS rivestito in acciaio inox.
Lockable stainless steel flange. ABS cover with stainless steel top.

MATERIALE
MATERIAL
PP, INOX
PP, INOX

FINITURA
FINISH
Bianco, Lucido
White, Polished

INOX

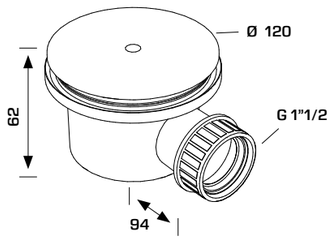

CODICE *CODE*	DIMENSIONI *DIMENSIONS*	CONFEZIONE *PACKAGE*
5050PX64B7	**1"1/2** Scarico filettato *Threaded outlet*	25 750

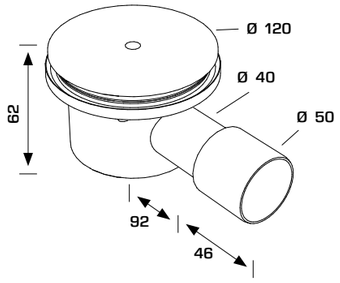

CODICE *CODE*	DIMENSIONI *DIMENSIONS*	CONFEZIONE *PACKAGE*
5050PX50B7	**ø 40 - 50 mm** Scarico liscio *Outlet*	25 625

La Bonomini srl si riserva il diritto di modificare senza preavviso. Ogni riproduzione, anche parziale, è severamente vietata.
The company Bonomini srl reserves the right to make modifications without prior notice. Any reproduction, even partial, is strictly prohibited.

5050ST

Flangia avvitabile in acciaio inox. Senza coperchio.
Lockable stainless steel flange. Without cover

MATERIALE
MATERIAL
PP, INOX
PP, INOX

FINITURA
FINISH
Bianco, Lucido
White, Polished

INOX

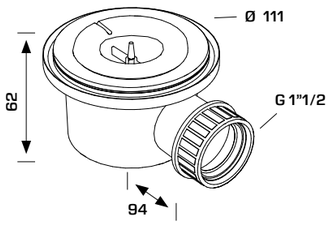

CODICE *CODE*	DIMENSIONI *DIMENSIONS*	CONFEZIONE *PACKAGE*
5050ST64B0	**1"1/2** Scarico filettato *Threaded outlet*	25 750

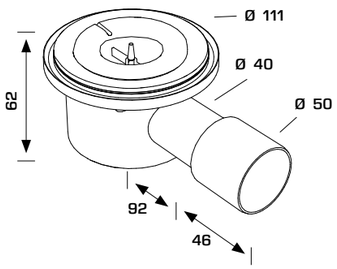

CODICE *CODE*	DIMENSIONI *DIMENSIONS*	CONFEZIONE *PACKAGE*
5050ST50B0	**ø 40 - 50 mm** Scarico liscio *Outlet*	25 750

5013AB

Flangia in plastica avvitabile (svasata o piana). Coperchio in ABS cromato
Lockable plastic flange (flat or angled). Chrome-plated ABS cover

MATERIALE
MATERIAL
PP, ABS
PP, ABS

FINITURA
FINISH
Bianco, Cromato
White, Chromium plated

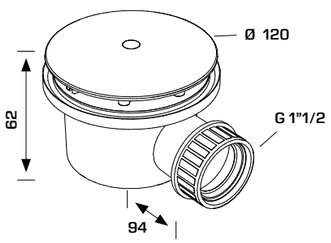

CODICE *CODE*	DIMENSIONI *DIMENSIONS*	CONFEZIONE *PACKAGE*
5013AB64B7	**1"1/2** Scarico filettato *Threaded outlet*	25 750

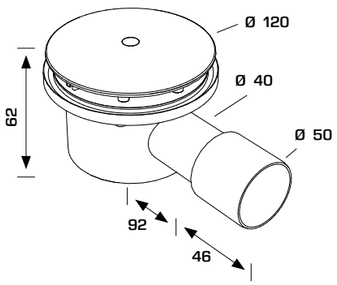

CODICE *CODE*	DIMENSIONI *DIMENSIONS*	CONFEZIONE *PACKAGE*
5013AB50B7	**ø 40 - 50 mm** Scarico liscio *Outlet*	25 625

La Bonomini srl si riserva il diritto di modificare senza preavviso. Ogni riproduzione, anche parziale, è severamente vietata.
The company Bonomini srl reserves the right to make modifications without prior notice. Any reproduction, even partial, is strictly prohibited.

5013IX

Flangia in plastica avvitabile (svasata o piana).
Coperchio in ABS rivestito in acciaio inox
Lockable plastic flange (flat or angled). ABS cover with stainless steel top.

MATERIALE
MATERIAL
PP, INOX
PP, INOX

FINITURA
FINISH
Bianco, Lucido
White, Polished

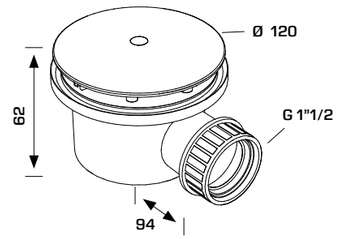

CODICE *CODE*	DIMENSIONI *DIMENSIONS*	CONFEZIONE *PACKAGE*
5013IX64B7	**1"1/2** Scarico filettato *Threaded outlet*	25 750

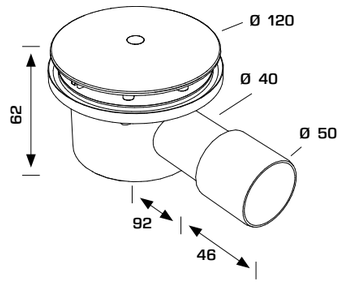

CODICE *CODE*	DIMENSIONI *DIMENSIONS*	CONFEZIONE *PACKAGE*
5013IX50B7	**ø 40 - 50 mm** Scarico liscio *Outlet*	25 750

5024ST

Flangia in plastica avvitabile (svasata o piana). Senza coperchio.
Lockable plastic flange (flat or angled). Without cover.

MATERIALE
MATERIAL
PP
PP

FINITURA
FINISH
Bianco
White

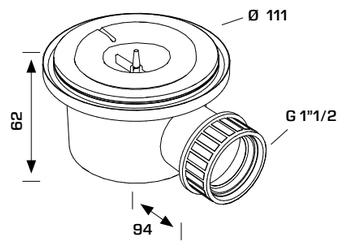

CODICE *CODE*	DIMENSIONI *DIMENSIONS*	CONFEZIONE *PACKAGE*
5024ST64B0	**1"1/2** Scarico filettato *Threaded outlet*	25 750

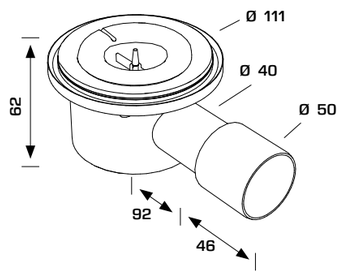

CODICE *CODE*	DIMENSIONI *DIMENSIONS*	CONFEZIONE *PACKAGE*
5024ST50B0	**ø 40 - 50 mm** Scarico liscio *Outlet*	25 750

La Bonomini srl si riserva il diritto di modificare senza preavviso. Ogni riproduzione, anche parziale, è severamente vietata.
The company Bonomini srl reserves the right to make modifications without prior notice. Any reproduction, even partial, is strictly prohibited.

SPLASH
PILETTE SIFONATE PER PIATTI DOCCIA FORO Ø 60 MM
Ø 60 MM SHOWER TRAPS

POZZETTO SIFOIDE PER DOCCIA
FLANGED ODOUR TRAP FOR SHOWER

Flangia piletta ø 80 mm
Flanged waste ø 80 mm

5480CR

5484CR

5490CR

5494CR

La Bonomini srl si riserva il diritto di modificare senza preavviso. Ogni riproduzione, anche parziale, è severamente vietata.
The company Bonomini srl reserves the right to make modifications without prior notice. Any reproduction, even partial, is strictly prohibited.

SPLASH
PILETTE SIFONATE PER PIATTI DOCCIA FORO Ø 60 MM
Ø 60 MM SHOWER TRAPS

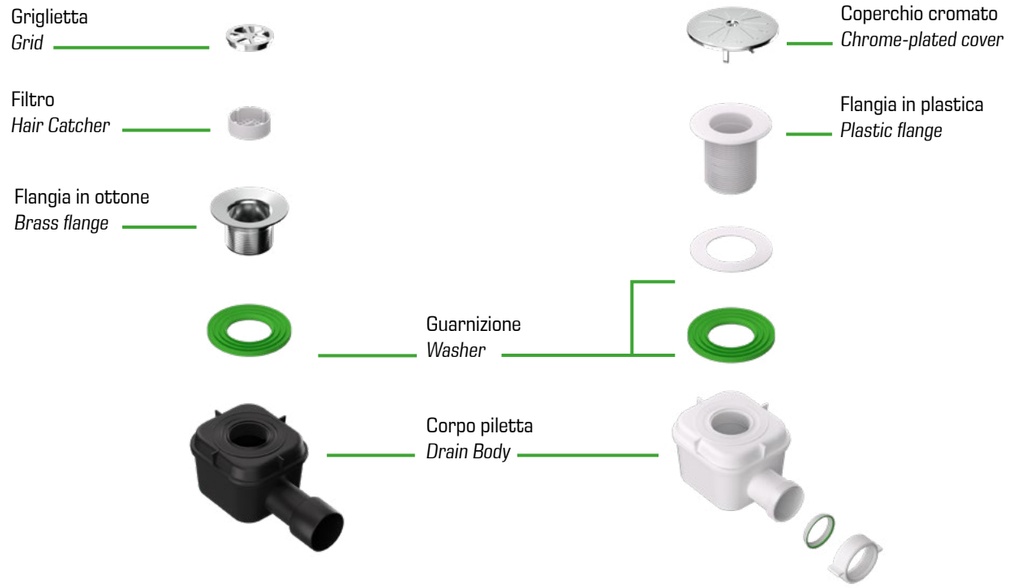

5480CR

FINITURA
FINISH
Cromato
Chromium plated

CONFEZIONE
PACKAGE
25 1000

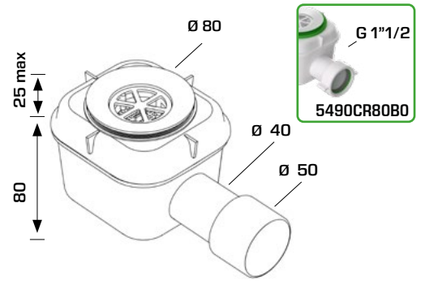

CODICE *CODE*	DIMENSIONI *DIMENSIONS*	MATERIALE *MATERIAL AND FINISHING*
5480CR80B9	**ø 40 - 50 mm** Scarico liscio *Outlet*	PEHD, Ottone, Nero *PEHD, Brass, Black*
5490CR80B0	**1"1/2** Scarico filettato *Threaded outlet*	PP, Ottone, Bianco *PP, Brass, White*

5484CR

FINITURA
FINISH
Cromato
Chromium plated

CONFEZIONE
PACKAGE
25 1000

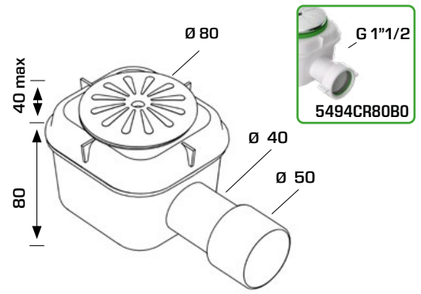

CODICE *CODE*	DIMENSIONI *DIMENSIONS*	MATERIALE *MATERIAL AND FINISHING*
5484CR80B9	**ø 40 - 50 mm** Scarico liscio *Outlet*	PEHD, Nero *PEHD, Black*
5494CR80B0	**1"1/2** Scarico filettato *Threaded outlet*	PP, Bianco *PP, White*

La Bonomini srl si riserva il diritto di modificare senza preavviso. Ogni riproduzione, anche parziale, è severamente vietata.
The company Bonomini srl reserves the right to make modifications without prior notice. Any reproduction, even partial, is strictly prohibited.

RIBASSATO

PILETTE SIFONATE PER PIATTI DOCCIA FORO Ø 60 MM
Ø 60 MM SHOWER TRAPS

5120NC ____

5123NC ____

5514WZ ____

SIFONE RIBASSATO ORIENTABILE PER PIATTI DOCCIA
ADJUSTABLE LOW TRAP FOR SHOWER PLATES

Griglia inox
Inox grid

5120NC

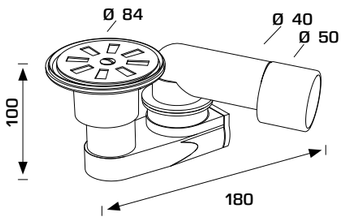

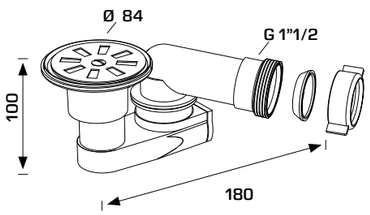

MATERIALE
MATERIAL
PP, INOX
PP, INOX

FINITURA
FINISH
Grigio lucido
Polished grey

CODICE *CODE*	DIMENSIONI *DIMENSIONS*	CONFEZIONE *PACKAGE*
5120NC80B2	**ø 80 mm, ø 40/50 mm**	25 1000
5123NC80B2	**ø 80 mm, 1"1/2**	25 1000

5514WZ

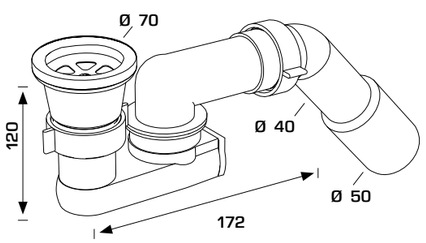

MATERIALE
MATERIAL
PP, INOX
PP, INOX

FINITURA
FINISH
Bianco lucido
Polished white

CODICE *CODE*	DIMENSIONI *DIMENSIONS*	CONFEZIONE *PACKAGE*
5514WZ45B0	**ø 70 mm, 1"1/2 x ø 40/50 mm**	25 750

La Bonomini srl si riserva il diritto di modificare senza preavviso. Ogni riproduzione, anche parziale, è severamente vietata.
The company Bonomini srl reserves the right to make modifications without prior notice. Any reproduction, even partial, is strictly prohibited.

SIMPLEX

PILETTE NON SIFONATE PER DOCCIA
CENTRE-PIN SHOWER WASTES

5964NC ____

5965NC ____

PILETTA PER PIATTI IN LAMIERA DI ACCIAIO
SIMPLEX WASTE FOR SHOWER PLATES IN STAINLESS STEEL

Griglia inox profonda ø 70 mm - 45,5 mm
Deep inox grid ø 70 - 45,5 mm

BI-POWER WASHERS

5964NC

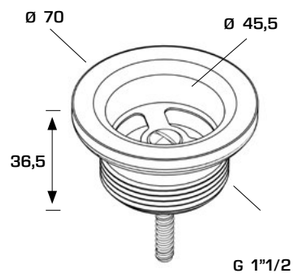

MATERIALE
MATERIAL
PP, INOX
PP, INOX

FINITURA
FINISH
Bianco lucido
Polished white

CODICE *CODE*	DIMENSIONI *DIMENSIONS*	CONFEZIONE *PACKAGE*
5964NC70B0	**ø 70 mm x 1"1/2**	100 4800

5965NC

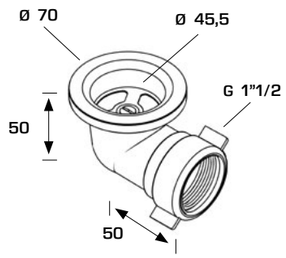

CODICE *CODE*	DIMENSIONI *DIMENSIONS*	CONFEZIONE *PACKAGE*
5965NC70B0	**ø 70 mm x 1"1/2** Con scarico laterale *With side outlet*	100 3000

La Bonomini srl si riserva il diritto di modificare senza preavviso. Ogni riproduzione, anche parziale, è severamente vietata.
The company Bonomini srl reserves the right to make modifications without prior notice. Any reproduction, even partial, is strictly prohibited.

NRV
RICAMBI PER PILETTE DOCCIA
SHOWER TRAPS SPARE PARTS

5229AR ____

5429AR ____

VALVOLA MECCANICA ANTI-ODORE IN SILICONE
SILICONE ANTI-SMELL MECHANICAL VALVE

Retro-fit universale per manichette doccia
Universal retro-fit for shower tray drains

5229AR

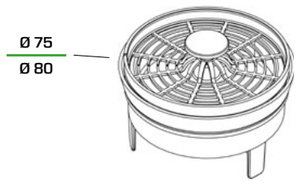

MATERIALE
MATERIAL
ABS, Silicone
ABS, Silicone

FINITURA
FINISH
Bianco, Verde
White, Green

CODICE *CODE*	DIMENSIONI *DIMENSIONS*	CONFEZIONE *PACKAGE*
5229AR79B4	**ø 75 mm - ø 80 mm**	1 N/A

5429AR

MATERIALE
MATERIAL
ABS, Silicone
ABS, Silicone

FINITURA
FINISH
Nero, Verde
Black, Green

CODICE *CODE*	DIMENSIONI *DIMENSIONS*	CONFEZIONE *PACKAGE*
5429AR99B4	**ø 40 mm - ø 54 mm**	1 N/A

La Bonomini srl si riserva il diritto di modificare senza preavviso. Ogni riproduzione, anche parziale, è severamente vietata.
The company Bonomini srl reserves the right to make modifications without prior notice. Any reproduction, even partial, is strictly prohibited.

PROLUNGHE
RICAMBI PER PILETTE DOCCIA
SHOWER TRAPS SPARE PARTS

RACCORDO DI SCARICO CURVO
BENT DRAIN CONNECTION

Angolo a 45°
45° angled

SET0737

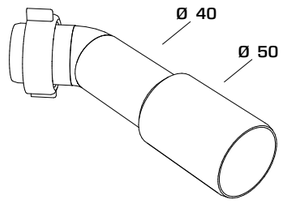

MATERIALE
MATERIAL
PP
PP

FINITURA
FINISH
Bianco
White

CODICE *CODE*	DIMENSIONI *DIMENSIONS*	CONFEZIONE *PACKAGE*
SET0737 NEW	**ø 40-50 mm**	1 N/A

GUARNIZIONI
RICAMBI PER PILETTE DOCCIA
SHOWER TRAPS SPARE PARTS

GU2492

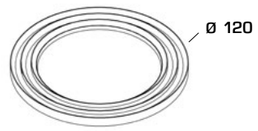

MATERIALE
MATERIAL
TPE
TPE

FINITURA
FINISH
Nero
Black

CODICE *CODE*	DIMENSIONI *DIMENSIONS*	CONFEZIONE *PACKAGE*
GU2492	**ø 120 mm**	1 N/A

CORPI SIFONATI
RICAMBI PER PILETTE DOCCIA
SHOWER TRAPS SPARE PARTS

CS4999

MATERIALE
MATERIAL
PP
PP

FINITURA
FINISH
Bianco, Verde
White, Green

EN 274

CODICE *CODE*	DIMENSIONI *DIMENSIONS*	CONFEZIONE *PACKAGE*
CS4999	Per "DOCCIONE" *For "DOCCIONE"*	1 N/A

La Bonomini srl si riserva il diritto di modificare senza preavviso. Ogni riproduzione, anche parziale, è severamente vietata.
The company Bonomini srl reserves the right to make modifications without prior notice. Any reproduction, even partial, is strictly prohibited.

CP2459

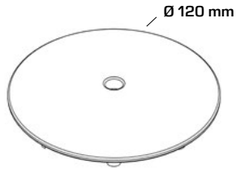

MATERIALE
MATERIAL
ABS
ABS

FINITURA
FINISH
Cromato
Chromium plated

CODICE *CODE*	DIMENSIONI *DIMENSIONS*	CONFEZIONE *PACKAGE*
CP2459	**ø 120 mm** Per "DOCCIONE", con attacco a scatto *"DOCCIONE" cover, locking fitting*	1 N/A

CP4352

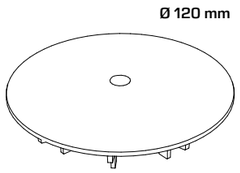

CODICE *CODE*	DIMENSIONI *DIMENSIONS*	CONFEZIONE *PACKAGE*
CP4352	**ø 120 mm** Per "LYONNAISE", attacco a insertimento *"LYONNAISE" cover, plug-in fitting*	1 N/A

IX3193

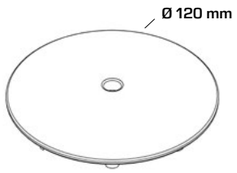

MATERIALE
MATERIAL
ABS, INOX
ABS, INOX

FINITURA
FINISH
Lucido
Polished

CODICE *CODE*	DIMENSIONI *DIMENSIONS*	CONFEZIONE *PACKAGE*
IX3193	**ø 120 mm** Per "DOCCIONE", con attacco a scatto *"DOCCIONE" cover, locking fitting*	1 N/A

CP4351

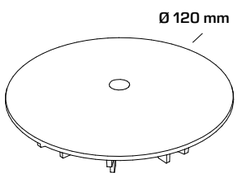

CODICE *CODE*	DIMENSIONI *DIMENSIONS*	CONFEZIONE *PACKAGE*
CP4351	**ø 120 mm** Per "LYONNAISE", Ricoperta in acciaio *"LYONNAISE" cover,* *in Stainless steel plated*	1 N/A

bonomini® TECNOLOGIE IDRAULICHE
La Bonomini srl si riserva il diritto di modificare senza preavviso. Ogni riproduzione, anche parziale, è severamente vietata.
The company Bonomini srl reserves the right to make modifications without prior notice. Any reproduction, even partial, is strictly prohibited.
25 ANNI YEARS GARANZIA GUARANTEE

ACCESSORI
ACCESSORIES

CP2313

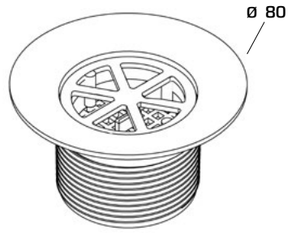

MATERIALE
MATERIAL
Ottone
Brass

FINITURA
FINISH
Cromato
Chromium plated

CODICE *CODE*	DIMENSIONI *DIMENSIONS*	CONFEZIONE *PACKAGE*
CP2313	**ø 80 mm** Per "SPLASH", Piletta filettata per scarico doccia *For "SPLASH", Threaded brass* *waste for shower trays*	1 N/A

GR3690

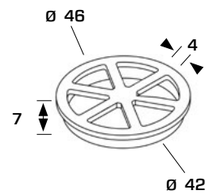

CODICE *CODE*	DIMENSIONI *DIMENSIONS*	CONFEZIONE *PACKAGE*
GR3690	Per "SPLASH", Griglietta con fori a spicchi *For "SPLASH", Sliced holes grid*	1 N/A

GR0133

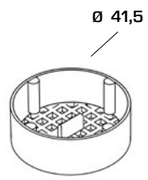

MATERIALE
MATERIAL
PP
PP

FINITURA
FINISH
Bianco
White

CODICE *CODE*	DIMENSIONI *DIMENSIONS*	CONFEZIONE *PACKAGE*
GR0133	**ø 41,5 mm** Per "SPLASH", Filtro *For "SPLASH", Filter*	1 N/A

bonomini® TECNOLOGIE IDRAULICHE
La Bonomini srl si riserva il diritto di modificare senza preavviso. Ogni riproduzione, anche parziale, è severamente vietata.
The company Bonomini srl reserves the right to make modifications without prior notice. Any reproduction, even partial, is strictly prohibited.
25 ANNI YEARS GARANZIA GUARANTEE

CANALINE DOCCIA
CHANNEL DRAINS

CANALINE DOCCIA - KIT
CHANNEL DRAINS - KIT

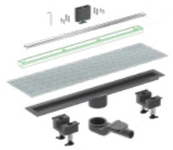

CANALISSIMA
KIT CENTRALE

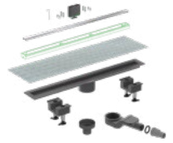

CANALISSIMA
KIT MIXAGE DELUXE

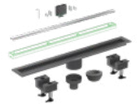

CANALISSIMA
KIT ACCIAIO VERTIGO

CANALINE DOCCIA CON GRIGLIA ACCIAIO
CHANNEL DRAINS WITH STAINLESS STEEL GRID

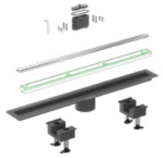

CANALISSIMA
CENTRALE

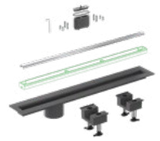

CANALISSIMA
LATERALE

CANALINE DOCCIA - CUSTOM
CHANNEL DRAINS - CUSTOM

CANALISSIMA
CANALE CONTINUO

SCARICO DOCCIA A PARETE
IN-WALL SHOWER DRAIN

WALLY

SIFONI PER CANALINE DOCCIA
CHANNEL DRAIN TRAPS

MICRODRAIN

MINIDRAIN

ACCESSORI
ACCESSORIES

SOGLIOLA

NRV

RICAMBI

TELO IMPERMEABILIZZANTE
ADESIVO

MANICOTTI

CANALISSIMA

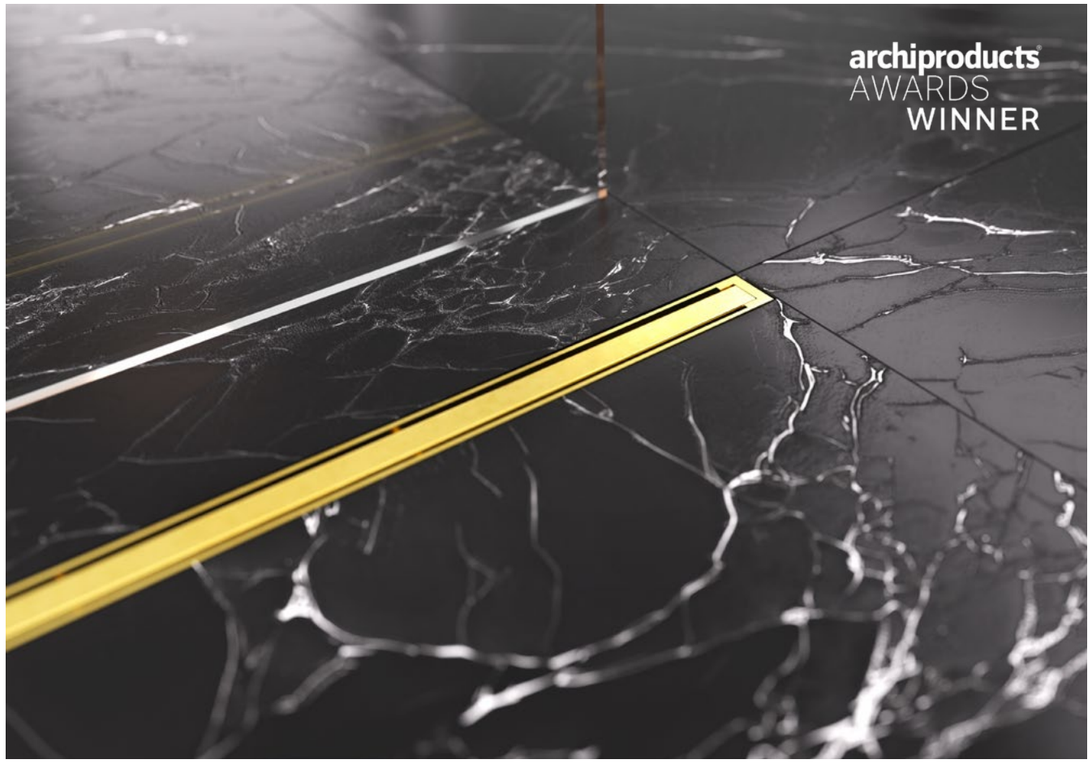

NRV

Non-Return-Valve in silicone opzionale
Non-Return-Valve. Optional Silicon

Double face Tutte le griglie di Canalissima sono piastrellabili
All Canalissima's grids are tileable

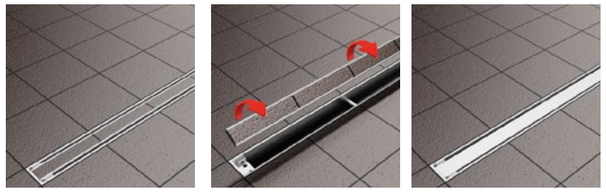

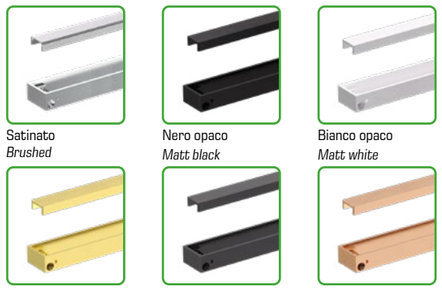

Satinato
Brushed

Nero opaco
Matt black

Bianco opaco
Matt white

Oro opaco
Matt gold

Canna di fucile
Gun metal

Oro rosa
Rose gold

Regolazione micrometrica
Micrometric adjustment

90°C

Non pulire le parti in PMMA con vapore.
Temperatura massima 90°C.
Do not clean PMMA parts with steam.
Maximum temperature 90°C.

bonomini TECNOLOGIE IDRAULICHE
La Bonomini srl si riserva il diritto di modificare senza preavviso. Ogni riproduzione, anche parziale, è severamente vietata.
The company Bonomini srl reserves the right to make modifications without prior notice. Any reproduction, even partial, is strictly prohibited.
25 ANNI YEARS GARANZIA GUARANTEE

CANALISSIMA

Griglia metallico reversibile
Reversible Metal cover

Telaio in acciaio inox
Stainless steel grid

Telaio in aluminio
Aluminium grid

Telaio in PMMA
Grid in PMMA

6822AR85B4
Disponibile solo con il kit canalissima
Just available with canalissima kit

6825RIC01

6822AD
Telo impermeabilizzante adesivo
Waterproofing adhesive sheet

Canalina con scarico centrale
Channel drains with central outlet

Canalina con scarico laterale
Channel drains with lateral outlet

Canalina per canale continuo
Channel for custom-made drains

6770EC_

6314PV40S2_

6314PV50S2_

60450STN40S2N_

6875KC_

Piedini
Supports

bonomini TECNOLOGIE IDRAULICHE
La Bonomini srl si riserva il diritto di modificare senza preavviso. Ogni riproduzione, anche parziale, è severamente vietata.
The company Bonomini srl reserves the right to make modifications without prior notice. Any reproduction, even partial, is strictly prohibited.
25 ANNI YEARS GARANZIA GUARANTEE

CANALISSIMA KIT CENTRALE

CANALINE CON SCARICO CENTRALE
CHANNEL DRAINS WITH CENTRAL OUTLET

Griglia piastrellabile e regolabile "DOUBLE FACE", telo impermeabilizzante e sifone "SOGLIOLA"
"DOUBLE FACE" adjustable grid, waterproofing material and "SOGLIOLA" siphon

Double face

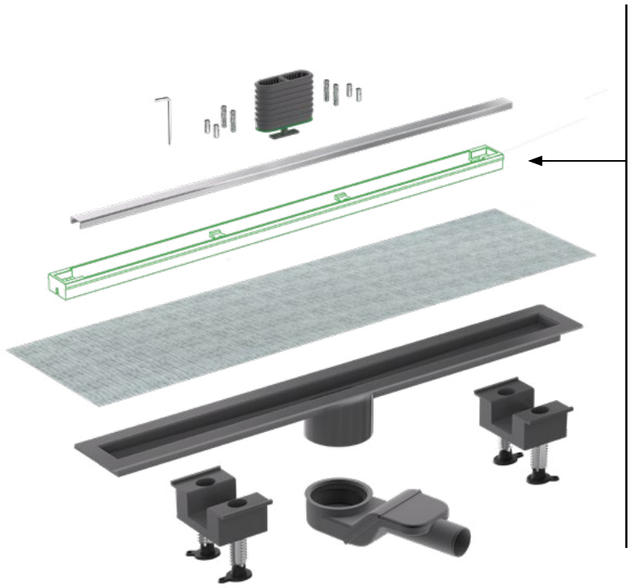

6825HC
Griglia piastrellabile e regolabile in acciaio inox AISI316.

Adjustable full stainless steel AISI316 tileable grid.

6825HL
Griglia piastrellabile e regolabile in allumininio.

Adjustable aluminium tileable grid.

6825HX
Griglia piastrellabile e regolabile con telaio in PMMA

Adjustable tileable grid in PMMA

Satinato
Brushed

Nero opaco
Matt black

Bianco opaco
Matt white

Oro opaco
Matt gold

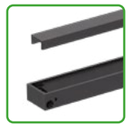

Canna di fucile
Gun metal

Oro rosa
Rose gold

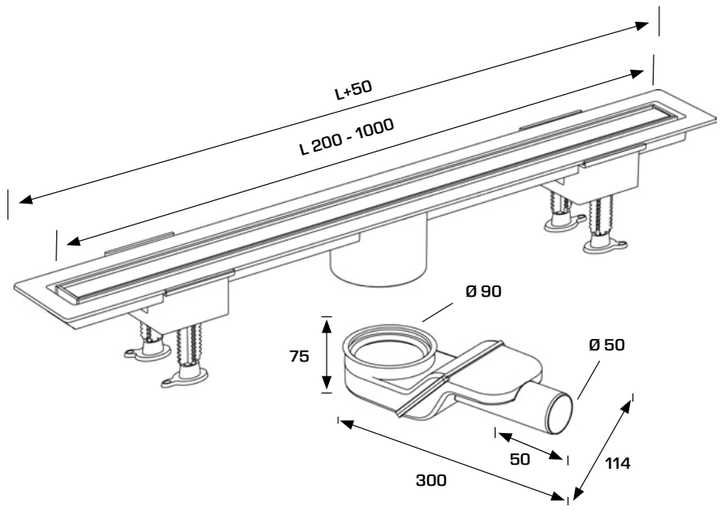

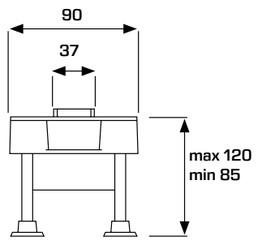

La Bonomini srl si riserva il diritto di modificare senza preavviso. Ogni riproduzione, anche parziale, è severamente vietata.
The company Bonomini srl reserves the right to make modifications without prior notice. Any reproduction, even partial, is strictly prohibited.

CANALISSIMA KIT CENTRALE

6825HC

Griglia piastrellabile e regolabile "DOUBLE FACE" totalmente in acciaio inox AISI316, telo impermeabilizzante e sifone "SOGLIOLA"

"DOUBLE FACE" adjustable full stainless steel AISI316 tileable grid, waterproofing material and "SOGLIOLA" siphon

MATERIALE
MATERIAL
ABS, INOX
ABS, INOX

FINITURA
FINISH
Satinato
Brushed

CODICE *CODE*	DESCRIZIONE *DESCRIPTION*	CONFEZIONE *PACKAGE*	
6825HC20S	Scarico centrale L 20 cm *Central drain L 20 cm*	1	N/A
6825HC30S	Scarico centrale L 30 cm *Central drain L 30 cm*	1	N/A
6825HC40S	Scarico centrale L 40 cm *Central drain L 40 cm*	1	N/A
6825HC50S	Scarico centrale L 50 cm *Central drain L 50 cm*	1	N/A
6825HC60S	Scarico centrale L 60 cm *Central drain L 60 cm*	1	N/A
6825HC70S	Scarico centrale L 70 cm *Central drain L 70 cm*	1	N/A
6825HC80S	Scarico centrale L 80 cm *Central drain L 80 cm*	1	N/A
6825HC90S	Scarico centrale L 90 cm *Central drain L 90 cm*	1	N/A
6825HC100S	Scarico centrale L 100 cm *Central drain L 100 cm*	1	N/A

6825HC NEW

Griglia piastrellabile e regolabile "DOUBLE FACE" totalmente in acciaio inox AISI316, telo impermeabilizzante e sifone "SOGLIOLA"

"DOUBLE FACE" adjustable full stainless steel AISI316 tileable grid, waterproofing material and "SOGLIOLA" siphon

MATERIALE
MATERIAL
ABS, INOX
ABS, INOX

FINITURA
FINISH
Nero opaco
Matt black

CODICE *CODE*		DESCRIZIONE *DESCRIPTION*	CONFEZIONE *PACKAGE*	
6825HC60S9	NEW	Scarico centrale L 60 cm *Central drain L 60 cm*	1	N/A
6825HC70S9	NEW	Scarico centrale L 70 cm *Central drain L 70 cm*	1	N/A
6825HC80S9	NEW	Scarico centrale L 80 cm *Central drain L 80 cm*	1	N/A

6825HC NEW

Griglia piastrellabile e regolabile "DOUBLE FACE" totalmente in acciaio inox AISI316, telo impermeabilizzante e sifone "SOGLIOLA"

"DOUBLE FACE" adjustable full stainless steel AISI316 tileable grid, waterproofing material and "SOGLIOLA" siphon

MATERIALE
MATERIAL
ABS, INOX
ABS, INOX

FINITURA
FINISH
Bianco opaco
Matt white

CODICE *CODE*		DESCRIZIONE *DESCRIPTION*	CONFEZIONE *PACKAGE*	
6825HC60S0	NEW	Scarico centrale L 60 cm *Central drain L 60 cm*	1	N/A
6825HC70S0	NEW	Scarico centrale L 70 cm *Central drain L 70 cm*	1	N/A
6825HC80S0	NEW	Scarico centrale L 80 cm *Central drain L 80 cm*	1	N/A

La Bonomini srl si riserva il diritto di modificare senza preavviso. Ogni riproduzione, anche parziale, è severamente vietata.
The company Bonomini srl reserves the right to make modifications without prior notice. Any reproduction, even partial, is strictly prohibited.

CANALISSIMA KIT CENTRALE

6825HC

NEW

Griglia piastrellabile e regolabile "DOUBLE FACE" totalmente in acciaio inox AISI316, telo impermeabilizzante e sifone "SOGLIOLA"

"DOUBLE FACE" adjustable full stainless steel AISI316 tileable grid, waterproofing material and "SOGLIOLA" siphon

MATERIALE
MATERIAL
ABS, INOX
ABS, INOX

FINITURA
FINISH
Oro opaco
Matt gold

CODICE *CODE*		DESCRIZIONE *DESCRIPTION*	CONFEZIONE *PACKAGE*	
6825HC60S3	NEW	Scarico centrale L 60 cm *Central drain L 60 cm*	1	N/A
6825HC70S3	NEW	Scarico centrale L 70 cm *Central drain L 70 cm*	1	N/A
6825HC80S3	NEW	Scarico centrale L 80 cm *Central drain L 80 cm*	1	N/A

6825HC

NEW

Griglia piastrellabile e regolabile "DOUBLE FACE" totalmente in acciaio inox AISI316, telo impermeabilizzante e sifone "SOGLIOLA"

"DOUBLE FACE" adjustable full stainless steel AISI316 tileable grid, waterproofing material and "SOGLIOLA" siphon

MATERIALE
MATERIAL
ABS, INOX
ABS, INOX

FINITURA
FINISH
Canna di fucile
Gun metal

CODICE *CODE*		DESCRIZIONE *DESCRIPTION*	CONFEZIONE *PACKAGE*	
6825HC60S2	NEW	Scarico centrale L 60 cm *Central drain L 60 cm*	1	N/A
6825HC70S2	NEW	Scarico centrale L 70 cm *Central drain L 70 cm*	1	N/A
6825HC80S2	NEW	Scarico centrale L 80 cm *Central drain L 80 cm*	1	N/A

6825HC

NEW

Griglia piastrellabile e regolabile "DOUBLE FACE" totalmente in acciaio inox AISI316, telo impermeabilizzante e sifone "SOGLIOLA"

"DOUBLE FACE" adjustable full stainless steel AISI316 tileable grid, waterproofing material and "SOGLIOLA" siphon

MATERIALE
MATERIAL
ABS, INOX
ABS, INOX

FINITURA
FINISH
Oro rosa
Rose gold

CODICE *CODE*		DESCRIZIONE *DESCRIPTION*	CONFEZIONE *PACKAGE*	
6825HC60S6	NEW	Scarico centrale L 60 cm *Central drain L 60 cm*	1	N/A
6825HC70S6	NEW	Scarico centrale L 70 cm *Central drain L 70 cm*	1	N/A
6825HC80S6	NEW	Scarico centrale L 80 cm *Central drain L 80 cm*	1	N/A

bonomini TECNOLOGIE IDRAULICHE

La Bonomini srl si riserva il diritto di modificare senza preavviso. Ogni riproduzione, anche parziale, è severamente vietata.
The company Bonomini srl reserves the right to make modifications without prior notice. Any reproduction, even partial, is strictly prohibited.

25 ANNI YEARS GARANZIA GUARANTEE

CANALISSIMA KIT CENTRALE

6825HL

Griglia piastrellabile e regolabile "DOUBLE FACE" totalmente in alluminio, telo impermeabilizzante e sifone "SOGLIOLA"

"DOUBLE FACE" adjustable full aluminium tileable grid, waterproofing material and "SOGLIOLA" siphon

MATERIALE
MATERIAL
ABS, Alluminio
ABS, Aluminum

FINITURA
FINISH
Satinato
Brushed

CODICE *CODE*	DESCRIZIONE *DESCRIPTION*	CONFEZIONE *PACKAGE*	
6825HL20S	Scarico centrale L 20 cm *Central drain L 20 cm*	1	N/A
6825HL30S	Scarico centrale L 30 cm *Central drain L 30 cm*	1	N/A
6825HL40S	Scarico centrale L 40 cm *Central drain L 40 cm*	1	N/A
6825HL50S	Scarico centrale L 50 cm *Central drain L 50 cm*	1	N/A
6825HL60S	Scarico centrale L 60 cm *Central drain L 60 cm*	1	N/A
6825HL70S	Scarico centrale L 70 cm *Central drain L 70 cm*	1	N/A
6825HL80S	Scarico centrale L 80 cm *Central drain L 80 cm*	1	N/A
6825HL90S	Scarico centrale L 90 cm *Central drain L 90 cm*	1	N/A
6825HL100S	Scarico centrale L 100 cm *Central drain L 100 cm*	1	N/A

6825HX

Griglia piastrellabile e regolabile "MIXAGE" con telaio in ABS e griglia in acciaio inox AISI316, telo impermeabilizzante e sifone "SOGLIOLA"

"MIXAGE" adjustable tileable grid with ABS frame and stainless steel AISI316 insert, waterproofing material and "SOGLIOLA" siphon

90°C

Non pulire le parti in PMMA con vapore.
Temperatura massima 90°C.
Do not clean PMMA parts with steam.
Maximum temperature 90°C.

MATERIALE
MATERIAL
PMMA, INOX
PMMA, INOX

FINITURA
FINISH
Satinato, Trasparente
Brushed, Transparent

CODICE *CODE*	DESCRIZIONE *DESCRIPTION*	CONFEZIONE *PACKAGE*	
6825HX20S	Scarico centrale L 20 cm *Central drain L 20 cm*	1	N/A
6825HX30S	Scarico centrale L 30 cm *Central drain L 30 cm*	1	N/A
6825HX40S	Scarico centrale L 40 cm *Central drain L 40 cm*	1	N/A
6825HX50S	Scarico centrale L 50 cm *Central drain L 50 cm*	1	N/A
6825HX60S	Scarico centrale L 60 cm *Central drain L 60 cm*	1	N/A
6825HX70S	Scarico centrale L 70 cm *Central drain L 70 cm*	1	N/A
6825HX80S	Scarico centrale L 80 cm *Central drain L 80 cm*	1	N/A
6825HX90S	Scarico centrale L 90 cm *Central drain L 90 cm*	1	N/A
6825HX100S	Scarico centrale L 100 cm *Central drain L 100 cm*	1	N/A

bonomini TECNOLOGIE IDRAULICHE

La Bonomini srl si riserva il diritto di modificare senza preavviso. Ogni riproduzione, anche parziale, è severamente vietata.
The company Bonomini srl reserves the right to make modifications without prior notice. Any reproduction, even partial, is strictly prohibited.

25 ANNI YEARS GARANZIA GUARANTEE

CANALISSIMA KIT MIXAGE DELUXE

CANALINE CON SCARICO CENTRALE
CHANNEL DRAINS WITH CENTRAL OUTLET

Double Face

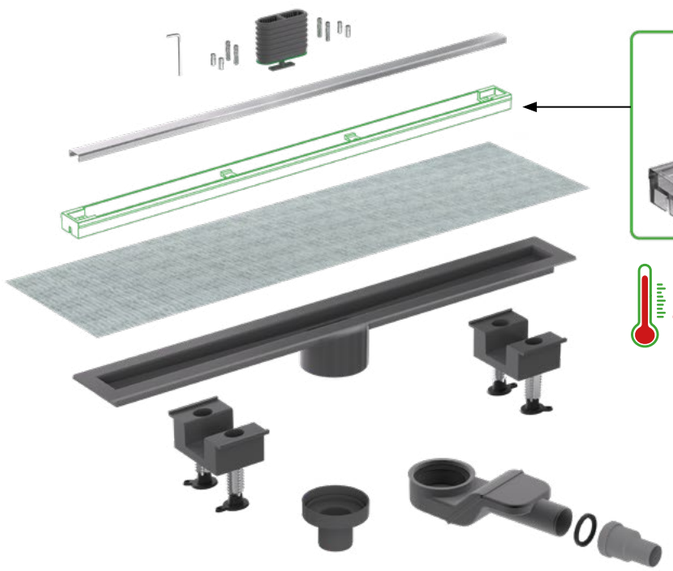

90°C

Non pulire le parti in PMMA con vapore.
Temperatura massima 90°C.
Do not clean PMMA parts with steam.
Maximum temperature 90°C.

6825KX

Griglia piastrellabile e regolabile "MIXAGE" con telaio in ABS e griglia in acciaio inox AISI316, con sifone "SOGLIOLA" e telo impermeabile

"MIXAGE" adjustable tileable grid with ABS frame and stainless steel AISI316 insert, including "SOGLIOLA" trap and waterproof material

MATERIALE
MATERIAL
ABS, INOX
ABS, INOX

FINITURA
FINISH
Satinato, Trasparente
Brushed, Transparent

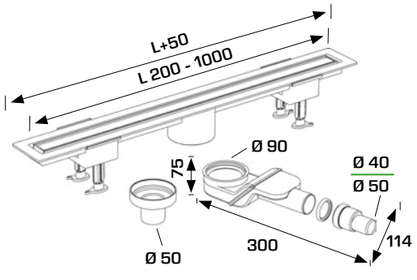

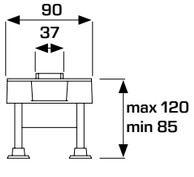

CODICE *CODE*	DESCRIZIONE *DESCRIPTION*	CONFEZIONE *PACKAGE*	
6825KX20S	Scarico centrale L 20 cm *Central drain L 20 cm*	1	N/A
6825KX30S	Scarico centrale L 30 cm *Central drain L 30 cm*	1	N/A
6825KX40S	Scarico centrale L 40 cm *Central drain L 40 cm*	1	N/A
6825KX50S	Scarico centrale L 50 cm *Central drain L 50 cm*	1	N/A
6825KX60S	Scarico centrale L 60 cm *Central drain L 60 cm*	1	N/A
6825KX70S	Scarico centrale L 70 cm *Central drain L 70 cm*	1	N/A
6825KX80S	Scarico centrale L 80 cm *Central drain L 80 cm*	1	N/A
6825KX90S	Scarico centrale L 90 cm *Central drain L 90 cm*	1	N/A
6825KX100S	Scarico centrale L 100 cm *Central drain L 100 cm*	1	N/A

bonomini TECNOLOGIE IDRAULICHE
La Bonomini srl si riserva il diritto di modificare senza preavviso. Ogni riproduzione, anche parziale, è severamente vietata.
The company Bonomini srl reserves the right to make modifications without prior notice. Any reproduction, even partial, is strictly prohibited.
25 ANNI YEARS GARANZIA GUARANTEE

CANALISSIMA KIT ACCIAIO VERTIGO

CANALINE CON SCARICO CENTRALE
CHANNEL DRAINS WITH CENTRAL OUTLET

Valvola antiodore in silicone, connessione verticale incollabile ø 50 mm o ø 90/110 mm
Gluable vertical connection ø 50 mm or ø 90/110 mm, NRV silicon valve

Double Face

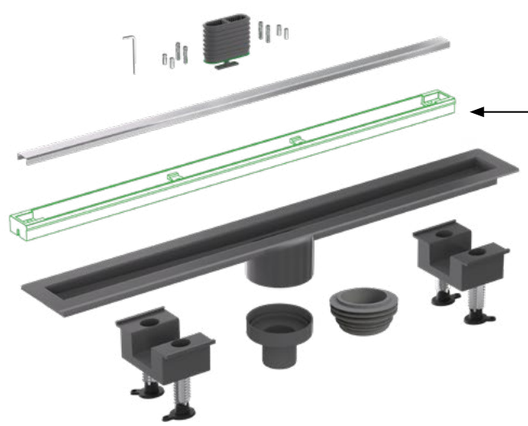

Satinato
Brushed

Nero opaco
Matt black

Bianco opaco
Matt white

Oro opaco
Matt gold

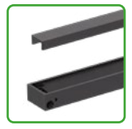
Canna di fucile
Gun metal

Oro rosa
Rose gold

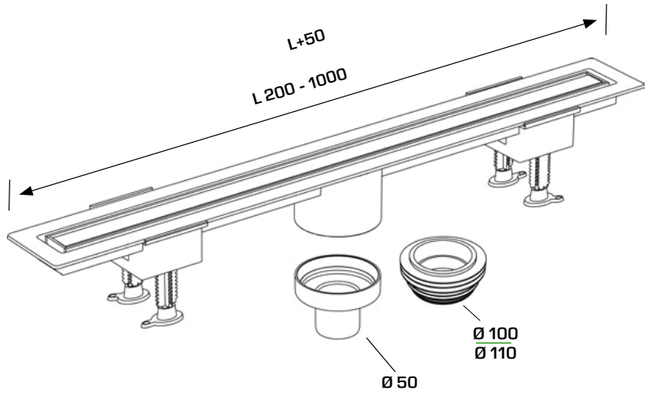

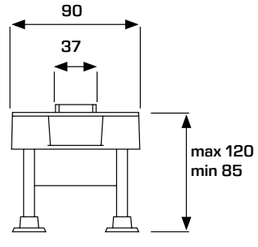

bonomini TECNOLOGIE IDRAULICHE
La Bonomini srl si riserva il diritto di modificare senza preavviso. Ogni riproduzione, anche parziale, è severamente vietata.
The company Bonomini srl reserves the right to make modifications without prior notice. Any reproduction, even partial, is strictly prohibited.
25 ANNI YEARS GARANZIA GUARANTEE

CANALISSIMA KIT ACCIAIO VERTIGO

6875KC

Griglia piastrellabile e regolabile "DOUBLE FACE" totalmente in acciaio inox AISI316, connessione verticale incollabile ø 50 mm o ø 90/110 mm, con valvola antiodore in silicone

"DOUBLE FACE" adjustable full stainless steel AISI316 tileable grid, gluable vertical connection ø 50 mm or ø 90/110 mm, NRV silicon valve

MATERIALE *MATERIAL*
ABS, INOX
ABS, INOX

FINITURA *FINISH*
Satinato
Brushed

CODICE *CODE*		DESCRIZIONE *DESCRIPTION*	CONFEZIONE *PACKAGE*	
6875KC20S	NEW	Scarico centrale L 20 cm *Central drain L 20 cm*	1	N/A
6875KC30S	NEW	Scarico centrale L 30 cm *Central drain L 30 cm*	1	N/A
6875KC40S	NEW	Scarico centrale L 40 cm *Central drain L 40 cm*	1	N/A
6875KC50S	NEW	Scarico centrale L 50 cm *Central drain L 50 cm*	1	N/A
6875KC60S	NEW	Scarico centrale L 60 cm *Central drain L 60 cm*	1	N/A
6875KC70S	NEW	Scarico centrale L 70 cm *Central drain L 70 cm*	1	N/A
6875KC80S	NEW	Scarico centrale L 80 cm *Central drain L 80 cm*	1	N/A
6875KC90S	NEW	Scarico centrale L 90 cm *Central drain L 90 cm*	1	N/A
6875KC100S	NEW	Scarico centrale L 100 cm *Central drain L 100 cm*	1	N/A

6875KC

Griglia piastrellabile e regolabile "DOUBLE FACE" totalmente in acciaio inox AISI316, connessione verticale incollabile ø 50 mmo ø 90/110 mm, con valvola antiodore in silicone

"DOUBLE FACE" adjustable full stainless steel AISI316 tileable grid, gluable vertical connection ø 50 mm or ø 90/110 mm, NRV silicon valve

MATERIALE *MATERIAL*
ABS, INOX
ABS, INOX

FINITURA *FINISH*
Nero opaco
Matt black

CODICE *CODE*		DESCRIZIONE *DESCRIPTION*	CONFEZIONE *PACKAGE*	
6875KC60S9	NEW	Scarico centrale L 60 cm *Central drain L 60 cm*	1	N/A
6875KC70S9	NEW	Scarico centrale L 70 cm *Central drain L 70 cm*	1	N/A
6875KC80S9	NEW	Scarico centrale L 80 cm *Central drain L 80 cm*	1	N/A

6875KC

Griglia piastrellabile e regolabile "DOUBLE FACE" totalmente in acciaio inox AISI316, connessione verticale incollabile ø 50 mm o ø 90/110 mm, con valvola antiodore in silicone

"DOUBLE FACE" adjustable full stainless steel AISI316 tileable grid, gluable vertical connection ø 50 mm or ø 90/110 mm, NRV silicon valve

MATERIALE *MATERIAL*
ABS, INOX
ABS, INOX

FINITURA *FINISH*
Bianco opaco
Matt white

CODICE *CODE*		DESCRIZIONE *DESCRIPTION*	CONFEZIONE *PACKAGE*	
6875KC60S0	NEW	Scarico centrale L 60 cm *Central drain L 60 cm*	1	N/A
6875KC70S0	NEW	Scarico centrale L 70 cm *Central drain L 70 cm*	1	N/A
6875KC80S0	NEW	Scarico centrale L 80 cm *Central drain L 80 cm*	1	N/A

bonomini TECNOLOGIE IDRAULICHE
La Bonomini srl si riserva il diritto di modificare senza preavviso. Ogni riproduzione, anche parziale, è severamente vietata.
The company Bonomini srl reserves the right to make modifications without prior notice. Any reproduction, even partial, is strictly prohibited.
25 ANNI YEARS GARANZIA GUARANTEE

CANALISSIMA KIT ACCIAIO VERTIGO

6875KC

Griglia piastrellabile e regolabile "DOUBLE FACE" totalmente in acciaio inox AISI316, connessione verticale incollabile ø 50 mm o ø 90/110 mm, con valvola antiodore in silicone

"DOUBLE FACE" adjustable full stainless steel AISI316 tileable grid, gluable vertical connection ø 50 mm or ø 90/110 mm, NRV silicon valve

MATERIALE *MATERIAL*
ABS, INOX
ABS, INOX

FINITURA *FINISH*
Oro opaco
Matt gold

CODICE *CODE*		DESCRIZIONE *DESCRIPTION*	CONFEZIONE *PACKAGE*	
6875KC60S3	NEW	Scarico centrale L 60 cm *Central drain L 60 cm*	1	N/A
6875KC70S3	NEW	Scarico centrale L 70 cm *Central drain L 70 cm*	1	N/A
6875KC80S3	NEW	Scarico centrale L 80 cm *Central drain L 80 cm*	1	N/A

6875KC

Griglia piastrellabile e regolabile "DOUBLE FACE" totalmente in acciaio inox AISI316, connessione verticale incollabile ø 50 mm o ø 90/110 mm, con valvola antiodore in silicone

"DOUBLE FACE" adjustable full stainless steel AISI316 tileable grid, gluable vertical connection ø 50 mm or ø 90/110 mm, NRV silicon valve

MATERIALE *MATERIAL*
ABS, INOX
ABS, INOX

FINITURA *FINISH*
Canna di fucile
Gun metal

CODICE *CODE*		DESCRIZIONE *DESCRIPTION*	CONFEZIONE *PACKAGE*	
6875KC60S2	NEW	Scarico centrale L 60 cm *Central drain L 60 cm*	1	N/A
6875KC70S2	NEW	Scarico centrale L 70 cm *Central drain L 70 cm*	1	N/A
6875KC80S2	NEW	Scarico centrale L 80 cm *Central drain L 80 cm*	1	N/A

6875KC

Griglia piastrellabile e regolabile "DOUBLE FACE" totalmente in acciaio inox AISI316, connessione verticale incollabile ø 50 mm o ø 90/110 mm, con valvola antiodore in silicone

"DOUBLE FACE" adjustable full stainless steel AISI316 tileable grid, gluable vertical connection ø 50 mm or ø 90/110 mm, NRV silicon valve

MATERIALE *MATERIAL*
ABS, INOX
ABS, INOX

FINITURA *FINISH*
Oro rosa
Rose gold

CODICE *CODE*		DESCRIZIONE *DESCRIPTION*	CONFEZIONE *PACKAGE*	
6875KC60S6	NEW	Scarico centrale L 60 cm *Central drain L 60 cm*	1	N/A
6875KC70S6	NEW	Scarico centrale L 70 cm *Central drain L 70 cm*	1	N/A
6875KC80S6	NEW	Scarico centrale L 80 cm *Central drain L 80 cm*	1	N/A

bonomini TECNOLOGIE IDRAULICHE
La Bonomini srl si riserva il diritto di modificare senza preavviso. Ogni riproduzione, anche parziale, è severamente vietata.
The company Bonomini srl reserves the right to make modifications without prior notice. Any reproduction, even partial, is strictly prohibited.
25 ANNI YEARS GARANZIA GUARANTEE

CANALISSIMA CENTRALE

CANALETTA DOCCIA PER SCARICO PAVIMENTO
SHOWER AND FLOOR CHANNEL DRAIN

Double face

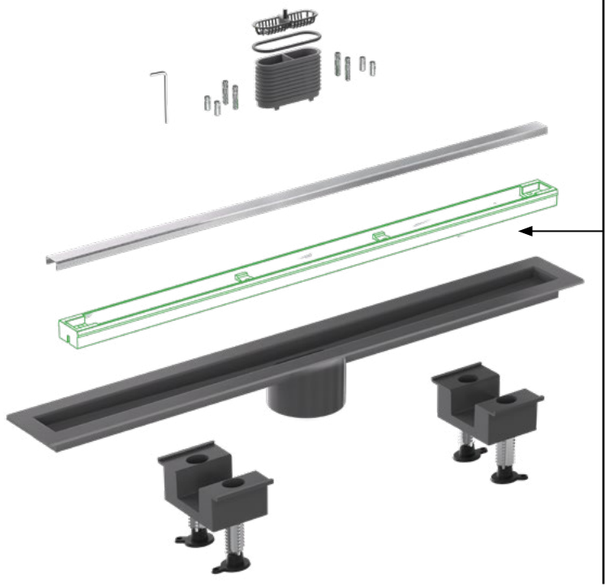

6895AC
Griglia piastrellabile e regolabile in acciaio inox AISI316.

Adjustable full stainless steel AISI316 tileable grid.

6895AL
Griglia piastrellabile e regolabile in allumininio.

Adjustable aluminium tileable grid.

6895MX
Griglia piastrellabile e regolabile con telaio in PMMA.

Adjustable tileable grid in PMMA.

6895AC

Griglia piastrellabile e regolabile "DOUBLE FACE" totalmente in acciaio inox AISI316

"DOUBLE FACE" adjustable full stainless steel AISI316 tileable grid

MATERIALE
MATERIAL
ABS, INOX
ABS, INOX

FINITURA
FINISH
Satinato
Brushed

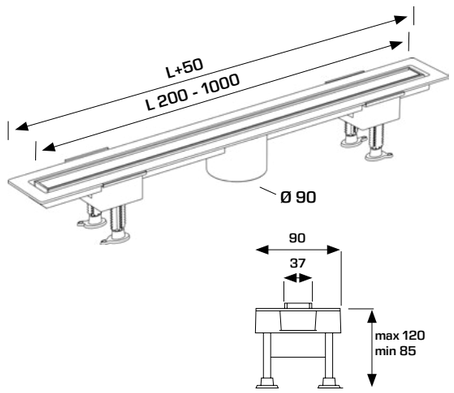

CODICE *CODE*	DESCRIZIONE *DESCRIPTION*	CONFEZIONE *PACKAGE*	
6895AC20S	Scarico centrale L 20 cm *Central water discharge 20 cm*	1	N/A
6895AC30S	Scarico centrale L 30 cm *Central water discharge 30 cm*	1	N/A
6895AC40S	Scarico centrale L 40 cm *Central water discharge 40 cm*	1	N/A
6895AC50S	Scarico centrale L 50 cm *Central water discharge 50 cm*	1	N/A
6895AC60S	Scarico centrale L 60 cm *Central water discharge 60 cm*	1	N/A
6895AC70S	Scarico centrale L 70 cm *Central water discharge 70 cm*	1	N/A
6895AC80S	Scarico centrale L 80 cm *Central water discharge 80 cm*	1	N/A
6895AC90S	Scarico centrale L 90 cm *Central water discharge 90 cm*	1	N/A
6895AC100S	Scarico centrale L 100 cm *Central water discharge 100 cm*	1	N/A

bonomini® TECNOLOGIE IDRAULICHE

La Bonomini srl si riserva il diritto di modificare senza preavviso. Ogni riproduzione, anche parziale, è severamente vietata.
The company Bonomini srl reserves the right to make modifications without prior notice. Any reproduction, even partial, is strictly prohibited.

25 ANNI YEARS GARANZIA GUARANTEE

CANALISSIMA CENTRALE

6895AL

Griglia piastrellabile e regolabile "DOUBLE FACE" totalmente in alluminio

"DOUBLE FACE" adjustable full aluminium tileable grid

MATERIALE
MATERIAL
ABS, Alluminio
ABS, Aluminum

FINITURA
FINISH
Satinato
Brushed

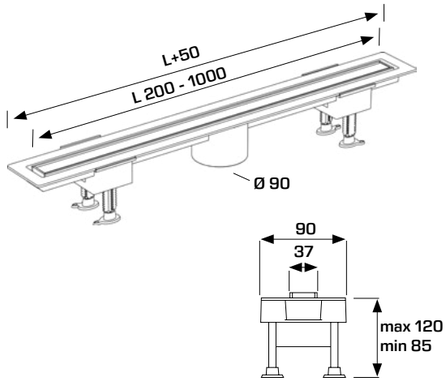

CODICE *CODE*	DESCRIZIONE *DESCRIPTION*	CONFEZIONE *PACKAGE*	
6895AL20S	Scarico centrale L 20 cm *Central water discharge 20 cm*	1	N/A
6895AL30S	Scarico centrale L 30 cm *Central water discharge 30 cm*	1	N/A
6895AL40S	Scarico centrale L 40 cm *Central water discharge 40 cm*	1	N/A
6895ALS0S	Scarico centrale L 50 cm *Central water discharge 50 cm*	1	N/A
6895AL60S	Scarico centrale L 60 cm *Central water discharge 60 cm*	1	N/A
6895AL70S	Scarico centrale L 70 cm *Central water discharge 70 cm*	1	N/A
6895AL80S	Scarico centrale L 80 cm *Central water discharge 80 cm*	1	N/A
6895AL90S	Scarico centrale L 90 cm *Central water discharge 90 cm*	1	N/A
6895AL100S	Scarico centrale L 100 cm *Central water discharge 100 cm*	1	N/A

6895MX

Griglia piastrellabile e regolabile "MIXAGE" con telaio in ABS e griglia in acciaio inox AISI316

"MIXAGE" adjustable tileable grid with ABS frame and stainless steel AISI316 insert

MATERIALE
MATERIAL
PMMA, INOX
PMMA, INOX

FINITURA
FINISH
Satinato
Brushed

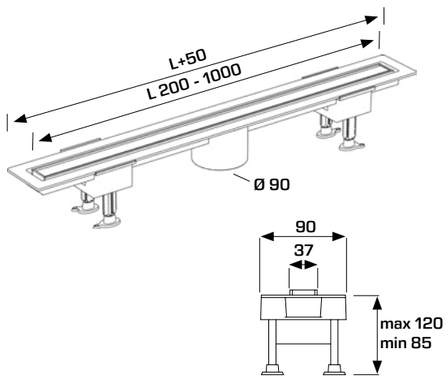

90°C

Non pulire le parti in PMMA con vapore.
Temperatura massima 90°C.
Do not clean PMMA parts with steam.
Maximum temperature 90°C.

CODICE *CODE*	DESCRIZIONE *DESCRIPTION*	CONFEZIONE *PACKAGE*	
6895MX20S	Scarico centrale L 20 cm *Central water discharge 20 cm*	1	N/A
6895MX30S	Scarico centrale L 30 cm *Central water discharge 30 cm*	1	N/A
6895MX40S	Scarico centrale L 40 cm *Central water discharge 40 cm*	1	N/A
6895MXS0S	Scarico centrale L 50 cm *Central water discharge 50 cm*	1	N/A
6895MX60S	Scarico centrale L 60 cm *Central water discharge 60 cm*	1	N/A
6895MX70S	Scarico centrale L 70 cm *Central water discharge 70 cm*	1	N/A
6895MX80S	Scarico centrale L 80 cm *Lateral water discharge 80 cm*	1	N/A
6895MX90S	Scarico centrale L 90 cm *Central water discharge 90 cm*	1	N/A
6895MX100S	Scarico centrale L 100 cm *Central water discharge 100 cm*	1	N/A

bonomini® TECNOLOGIE IDRAULICHE

La Bonomini srl si riserva il diritto di modificare senza preavviso. Ogni riproduzione, anche parziale, è severamente vietata.
The company Bonomini srl reserves the right to make modifications without prior notice. Any reproduction, even partial, is strictly prohibited.

25 ANNI YEARS GARANZIA GUARANTEE

CANALISSIMA LATERALE

CANALINE DOCCIA CON GRIGLIA ACCIAIO
CHANNEL DRAINS WITH STAINLESS STEEL GRID

Double face

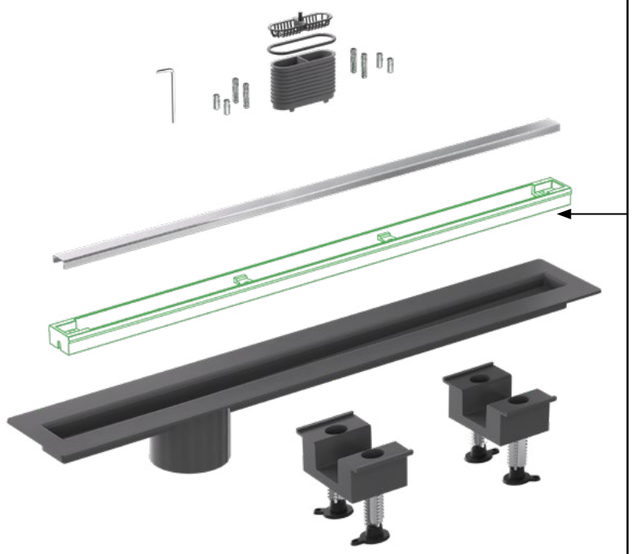

6825AC
Griglia piastrellabile e regolabile in acciaio inox AISI316.

Adjustable full stainless steel AISI316 tileable grid.

6825AL
Griglia piastrellabile e regolabile in allumininio.

Adjustable aluminium tileable grid.

6825MX
Griglia piastrellabile e regolabile con telaio in PMMA.

Adjustable tileable grid in PMMA.

6825AC

Griglia piastrellabile e regolabile "DOUBLE FACE" totalmente in acciaio inox AISI316

"DOUBLE FACE" adjustable full stainless steel AISI316 tileable grid

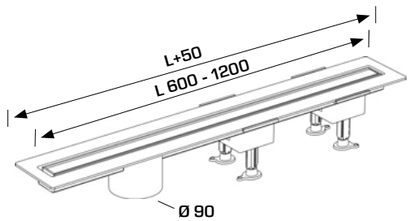

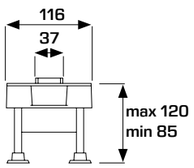

MATERIALE
MATERIAL
ABS, INOX
ABS, INOX

FINITURA
FINISH
Satinato
Brushed

CODICE *CODE*	DESCRIZIONE *DESCRIPTION*	CONFEZIONE *PACKAGE*	
6825AC60S	Scarico laterale L 60 cm *Lateral water discharge 60 cm*	1	N/A
6825AC70S	Scarico laterale L 70 cm *Lateral water discharge 70 cm*	1	N/A
6825AC80S	Scarico laterale L 80 cm *Lateral water discharge 80 cm*	1	N/A
6825AC90S	Scarico laterale L 90 cm *Lateral water discharge 90 cm*	1	N/A
6825AC100S	Scarico laterale L 100 cm *Lateral water discharge 100 cm*	1	N/A
6825AC110S	Scarico laterale L 110 cm *Lateral water discharge 110 cm*	1	N/A
6825AC120S	Scarico laterale L 120 cm *Lateral water discharge 120 cm*	1	N/A

bonomini® TECNOLOGIE IDRAULICHE
La Bonomini srl si riserva il diritto di modificare senza preavviso. Ogni riproduzione, anche parziale, è severamente vietata.
The company Bonomini srl reserves the right to make modifications without prior notice. Any reproduction, even partial, is strictly prohibited.
25 ANNI YEARS GARANZIA GUARANTEE

CANALISSIMA LATERALE

6825AL

Griglia piastrellabile e regolabile "DOUBLE FACE" totalmente in alluminio

"DOUBLE FACE" adjustable full aluminium tileable grid

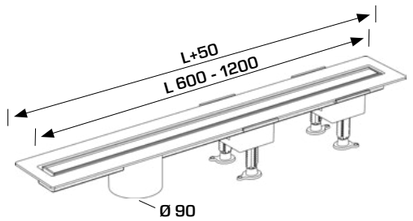

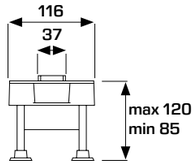

MATERIALE
MATERIAL
ABS, Alluminio
ABS, Aluminum

FINITURA
FINISH
Satinato
Brushed

CODICE *CODE*	DESCRIZIONE *DESCRIPTION*	CONFEZIONE *PACKAGE*	
6825AL60S	Scarico laterale L 60 cm *Lateral water discharge 60 cm*	1	N/A
6825AL70S	Scarico laterale L 70 cm *Lateral water discharge 70 cm*	1	N/A
6825AL80S	Scarico laterale L 80 cm *Lateral water discharge 80 cm*	1	N/A
6825AL90S	Scarico laterale L 90 cm *Lateral water discharge 90 cm*	1	N/A
6825AL100S	Scarico laterale L 100 cm *Lateral water discharge 100 cm*	1	N/A
6825AL110S	Scarico laterale L 110 cm *Lateral water discharge 110 cm*	1	N/A
6825AL120S	Scarico laterale L 120 cm *Lateral water discharge 120 cm*	1	N/A

6825MX

Griglia piastrellabile e regolabile "MIXAGE" con telaio in ABS e griglia in acciaio inox AISI316

"MIXAGE" adjustable tileable grid with ABS frame and stainless steel AISI316 insert

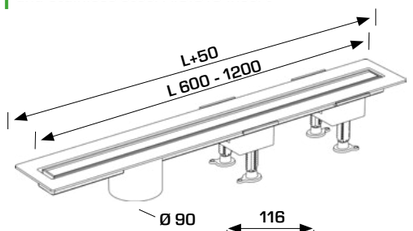

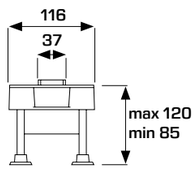

90°C
Non pulire le parti in PMMA con vapore.
Temperatura massima 90°C.
Do not clean PMMA parts with steam.
Maximum temperature 90°C.

MATERIALE
MATERIAL
PMMA, INOX
PMMA, INOX

FINITURA
FINISH
Satinato
Brushed

CODICE *CODE*	DESCRIZIONE *DESCRIPTION*	CONFEZIONE *PACKAGE*	
6825MX60S	Scarico laterale L 60 cm *Lateral water discharge 60 cm*	1	N/A
6825MX70S	Scarico laterale L 70 cm *Lateral water discharge 70 cm*	1	N/A
6825MX80S	Scarico laterale L 80 cm *Lateral water discharge 80 cm*	1	N/A
6825MX90S	Scarico laterale L 90 cm *Lateral water discharge 90 cm*	1	N/A
6825MX100S	Scarico laterale L 100 cm *Lateral water discharge 100 cm*	1	N/A
6825MX110S	Scarico laterale L 110 cm *Lateral water discharge 110 cm*	1	N/A
6825MX120S	Scarico laterale L 120 cm *Lateral water discharge 120 cm*	1	N/A

bonomini® TECNOLOGIE IDRAULICHE
La Bonomini srl si riserva il diritto di modificare senza preavviso. Ogni riproduzione, anche parziale, è severamente vietata.
The company Bonomini srl reserves the right to make modifications without prior notice. Any reproduction, even partial, is strictly prohibited.
25 ANNI YEARS GARANZIA GUARANTEE

CANALINE DOCCIA COMPONIBILI
CUSTOM-MADE CHANNEL DRAINS

Double face

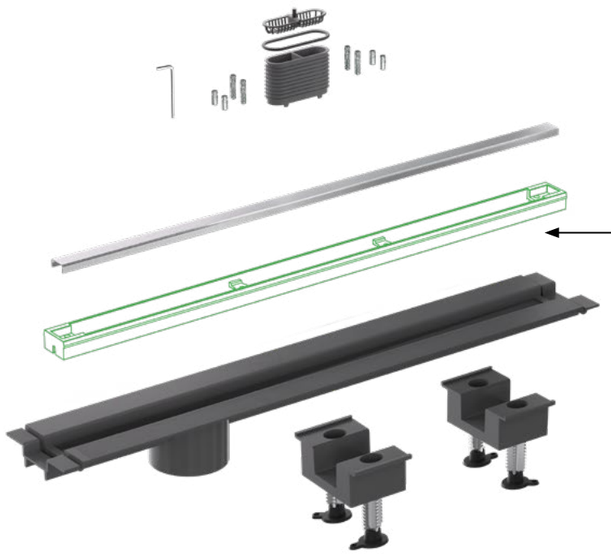

90°C

Non pulire le parti in PMMA con vapore.
Temperatura massima 90°C.
Do not clean PMMA parts with steam.
Maximum temperature 90°C.

6835MX

Griglia piastrellabile e regolabile "MIXAGE" con telaio in ABS e griglia in acciaio inox AISI316

"MIXAGE" adjustable tileable grid with ABS frame and stainless steel AISI316 insert

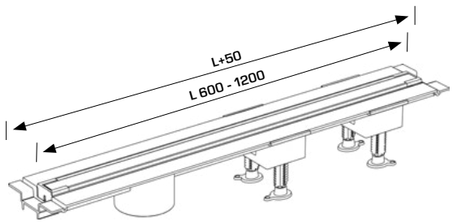

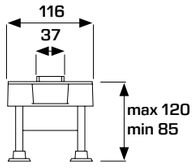

MATERIALE
MATERIAL
ABS, INOX
ABS, INOX

FINITURA
FINISH
Satinato
Brushed

CODICE *CODE*	DESCRIZIONE *DESCRIPTION*	CONFEZIONE *PACKAGE*
6835MX60S	Scarico laterale L 60 cm *Lateral water discharge 60 cm*	1 N/A
6835MX70S	Scarico laterale L 70 cm *Lateral water discharge 70 cm*	1 N/A
6835MX80S	Scarico laterale L 80 cm *Lateral water discharge 80 cm*	1 N/A
6835MX90S	Scarico laterale L 90 cm *Lateral water discharge 90 cm*	1 N/A
6835MX100S	Scarico laterale L 100 cm *Lateral water discharge 100 cm*	1 N/A
6835MX110S	Scarico laterale L 110 cm *Lateral water discharge 110 cm*	1 N/A
6835MX120S	Scarico laterale L 120 cm *Lateral water discharge 120 cm*	1 N/A

bonomini TECNOLOGIE IDRAULICHE
La Bonomini srl si riserva il diritto di modificare senza preavviso. Ogni riproduzione, anche parziale, è severamente vietata.
The company Bonomini srl reserves the right to make modifications without prior notice. Any reproduction, even partial, is strictly prohibited.
25 ANNI YEARS GARANZIA WARRANTY

6830AB05S

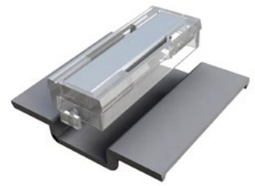

6835MX10S

6835MX09S

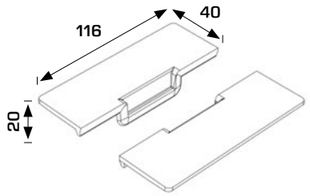

MATERIALE
MATERIAL
ABS
ABS

FINITURA
FINISH
Nero
Black

CODICE *CODE*	DIMENSIONI *DIMENSIONS*	CONFEZIONE *PACKAGE*
6830AB05S	Tappo chiusura, Incollabile, Universale *Closing cap, Glueable, Universal*	1 N/A

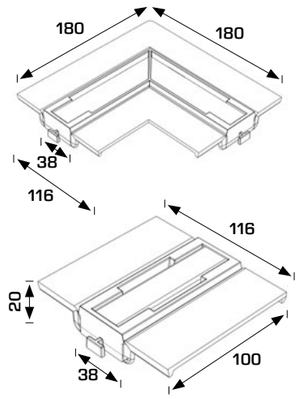

MATERIALE
MATERIAL
ABS, INOX
ABS, INOX

FINITURA
FINISH
Satinato
Brushed

CODICE *CODE*	DIMENSIONI *DIMENSIONS*	CONFEZIONE *PACKAGE*
6835MX10S	**10 cm** Ponte, Con griglia piastrellabile *Bridge, With tileable grid*	1 N/A
6835MX09S	**10 x 10 cm** Angolo 90°, Con griglia piastrellabile *90° corner, With tileable grid*	1 N/A

bonomini TECNOLOGIE IDRAULICHE
La Bonomini srl si riserva il diritto di modificare senza preavviso. Ogni riproduzione, anche parziale, è severamente vietata.
The company Bonomini srl reserves the right to make modifications without prior notice. Any reproduction, even partial, is strictly prohibited.
25 ANNI YEARS GARANZIA WARRANTY

WALLY
SCARICO DOCCIA A PARETE
IN-WALL SHOWER DRAIN

GRIGLIA REGOLABILE, VALVOLA ANTIRITORNO IN SILICONE (NRV)
ADJUSTABLE GRID, SILICON NON-RETURN VALVE (NRV)

6999LX

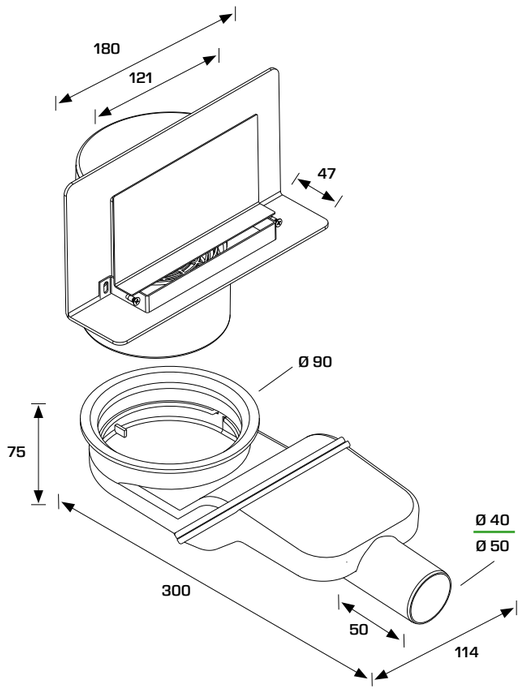

La Bonomini srl si riserva il diritto di modificare senza preavviso. Ogni riproduzione, anche parziale, è severamente vietata.
The company Bonomini srl reserves the right to make modifications without prior notice. Any reproduction, even partial, is strictly prohibited.
25 ANNI YEARS GARANZIA GUARANTEE

WALLY
SCARICO DOCCIA A PARETE
IN-WALL SHOWER DRAIN

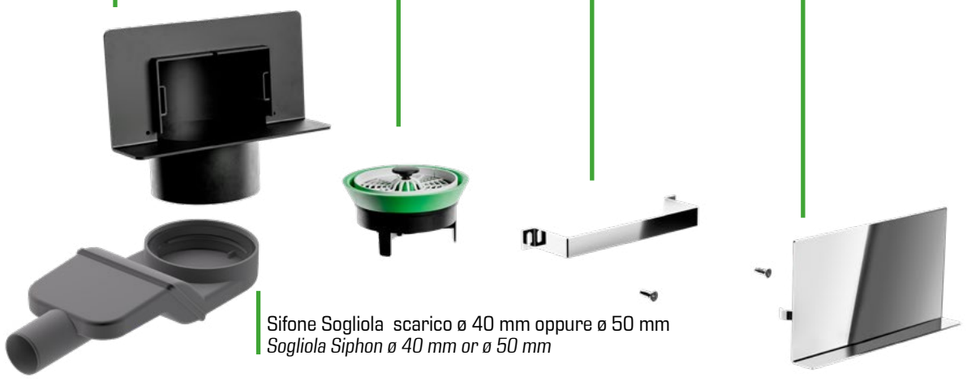

VALVOLA DI NON RITORNO IN SILICONE
SILICON NON-RETURN VALVE

La membrana in silicone garantisce un flusso d'acqua elevato e il blocco totale degli odori di ritorno dagli scarichi.

The silicon membrane allows a high flow rate and a total seal to prevent the return of bad smell from the drain

6999LX

MATERIALE
MATERIAL
PP, INOX
PP, INOX

FINITURA
FINISH
Specchio
Finish

CODICE *CODE*	DIMENSIONI *DIMENSIONS*	CONFEZIONE *PACKAGE*
6999LX40S	ø 90 mm x ø 40 mm	10 200
6999LX50S	ø 90 mm x ø 50 mm	10 200

6999SX

MATERIALE
MATERIAL
PP, INOX
PP, INOX

FINITURA
FINISH
Opaca
Matt

CODICE *CODE*	DIMENSIONI *DIMENSIONS*	CONFEZIONE *PACKAGE*
6999SX40S	ø 90 mm x ø 40 mm	10 200
6999SX50S	ø 90 mm x ø 50 mm	10 200

bonomini TECNOLOGIE IDRAULICHE
La Bonomini srl si riserva il diritto di modificare senza preavviso. Ogni riproduzione, anche parziale, è severamente vietata.
The company Bonomini srl reserves the right to make modifications without prior notice. Any reproduction, even partial, is strictly prohibited.
25 ANNI YEARS GARANZIA GUARANTEE

WALLY
SCARICO DOCCIA A PARETE
IN-WALL SHOWER DRAIN

6999BL

MATERIALE *MATERIAL*
PP, INOX
PP, INOX

FINITURA *FINISH*
Nero opaco
Matt black

CODICE *CODE*		DIMENSIONI *DIMENSIONS*	CONFEZIONE *PACKAGE*	
6999BL40S9	NEW	ø 90 mm x ø 40 mm	10	200
6999BL50S9		ø 90 mm x ø 50 mm	10	200

6999WH

MATERIALE *MATERIAL*
PP, INOX
PP, INOX

FINITURA *FINISH*
Bianco opaco
Matt white

CODICE *CODE*		DIMENSIONI *DIMENSIONS*	CONFEZIONE *PACKAGE*	
6999WH40S0	NEW	ø 90 mm x ø 40 mm	10	200
6999WH50S0		ø 90 mm x ø 50 mm	10	200

6999GD

MATERIALE *MATERIAL*
PP, INOX
PP, INOX

FINITURA *FINISH*
Oro opaco
Matt gold

CODICE *CODE*		DIMENSIONI *DIMENSIONS*	CONFEZIONE *PACKAGE*	
6999GD40S3	NEW	ø 90 mm x ø 40 mm	10	200
6999GD50S3		ø 90 mm x ø 50 mm	10	200

6999GM

MATERIALE *MATERIAL*
PP, INOX
PP, INOX

FINITURA *FINISH*
Canna di fucile
Gun metal

CODICE *CODE*		DIMENSIONI *DIMENSIONS*	CONFEZIONE *PACKAGE*	
6999GM40S2	NEW	ø 90 mm x ø 40 mm	10	200
6999GM50S2		ø 90 mm x ø 50 mm	10	200

6999RG

MATERIALE *MATERIAL*
PP, INOX
PP, INOX

FINITURA *FINISH*
Oro rosa
Rose gold

CODICE *CODE*		DIMENSIONI *DIMENSIONS*	CONFEZIONE *PACKAGE*	
6999RG40S6	NEW	ø 90 mm x ø 40 mm	10	200
6999RG50S6		ø 90 mm x ø 50 mm	10	200

bonomini TECNOLOGIE IDRAULICHE
La Bonomini srl si riserva il diritto di modificare senza preavviso. Ogni riproduzione, anche parziale, è severamente vietata.
The company Bonomini srl reserves the right to make modifications without prior notice. Any reproduction, even partial, is strictly prohibited.
25 ANNI YEARS GARANZIA GUARANTEE

MICRODRAIN
SIFONI E ACCESSORI PER CANALINE DOCCIA
CHANNEL DRAIN TRAPS

SIFONI PER CANALINE DOCCIA
CHANNEL DRAIN TRAPS

Piletta ad altezza ridotta con recipiente in silicone
Flat floor odour trap, with silicon water container

60450ST

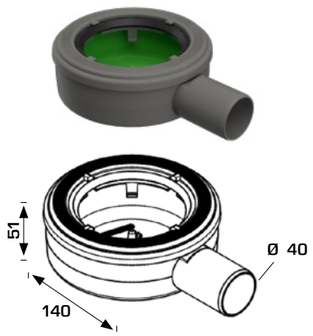

MATERIALE *MATERIAL*
PP, Silicone
PP, Silicon

FINITURA *FINISH*
Grigio, Verde
Grey, Green

CODICE *CODE*		DESCRIZIONE *DESCRIPTION*	CONFEZIONE *PACKAGE*	
60450STN40S2N	NEW	ø 40 mm, H 60 mm	20	340

MINIDRAIN
SIFONI E ACCESSORI PER CANALINE DOCCIA
CHANNEL DRAIN TRAPS AND ACCESSORIES

SIFONI PER CANALINE DOCCIA
CHANNEL DRAIN TRAPS

Piletta ad altezza ridotta con recipiente in silicone resistente alle temperature e ad agenti chimici, incollabile al telo impermeabilizzante
Flat floor odour trap, with chemicals and temperature resistant silicon water container, glueable to the waterproof layer

6314PV40S2

6314PV50S2

6314PV40

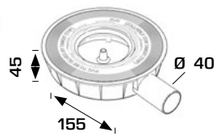

6314PV50

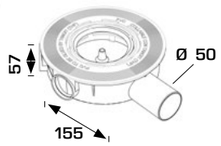

MATERIALE *MATERIAL*
PP, Silicone
PP, Silicon

FINITURA *FINISH*
Nero, Verde
Black, Green

CODICE *CODE*	DESCRIZIONE *DESCRIPTION*	CONFEZIONE *PACKAGE*	
6314PV40S2	ø 40 mm, H 45 mm	20	340
6314PV50S2	ø 50 mm, H 57 mm	20	340

bonomini TECNOLOGIE IDRAULICHE
La Bonomini srl si riserva il diritto di modificare senza preavviso. Ogni riproduzione, anche parziale, è severamente vietata.
The company Bonomini srl reserves the right to make modifications without prior notice. Any reproduction, even partial, is strictly prohibited.
25 ANNI YEARS GARANZIA GUARANTEE

SOGLIOLA
SOGLIOLA

Con O-ring di tenuta
With sealing O-ring

6770EC

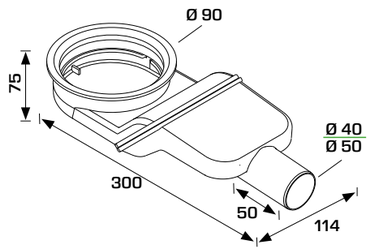

MATERIALE
MATERIAL
PP
PP

FINITURA
FINISH
Grigio
Grey

30 l/m

CODICE *CODE*	DIMENSIONI *DIMENSIONS*	CONFEZIONE *PACKAGE*
6770EC40B2	**ø 40 mm, H 55 mm**	1 N/A
6770EC50B2	**ø 50 mm, H 75 mm**	1 N/A

NRV-VALVOLA A MEMBRANA IN SILICONE
NRV-MECHANICAL ODOUR TRAP IN SILICON

Adatta a paesi con clima molto freddo (ghiaccio) o molto caldo (evaporazione)
Suitable for very cold (ice) or very hot (evaporation) weathers

APERTO - *OPEN*

CHIUSO - *CLOSED*

6822AR

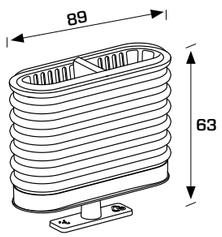

MATERIALE
MATERIAL
PP, Silicone
PP, Silicon

FINITURA
FINISH
Nero
Black

CODICE *CODE*	DIMENSIONI *DIMENSIONS*	CONFEZIONE *PACKAGE*
6822AR85B4	Sifone secco *Dry odour trap*	1 N/A

La Bonomini srl si riserva il diritto di modificare senza preavviso. Ogni riproduzione, anche parziale, è severamente vietata.
The company Bonomini srl reserves the right to make modifications without prior notice. Any reproduction, even partial, is strictly prohibited.

RICAMBI
SPARE PARTS

Kit viti per "CANALISSIMA". Comprende viti, pescanti, filtro, o-ring e chiavetta
Screws set for "CANALISSIMA". Including: bolts, traps,filter,o-ring and allen key

6825RI

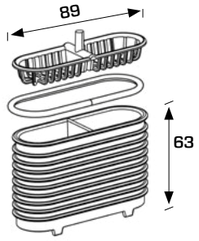

MATERIALE
MATERIAL
ABS, INOX, Nero
ABS, INOX, Black

FINITURA
FINISH
Metallo
Metal

CODICE *CODE*	DIMENSIONI *DIMENSIONS*	CONFEZIONE *PACKAGE*
6825RIC01	Per tutti i modelli *For all the models*	1 N/A

TELO IMPERMEABILIZZANTE ADESIVO
WATERPROOFING ADHESIVE SHEET

Per "CANALISSIMA"
For "CANALISSIMA"

6822AD

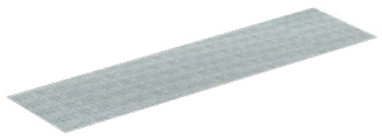

MATERIALE
MATERIAL
Tessuto-non-tessuto
Woven-non-woven

FINITURA
FINISH
Grigio
Grey

CODICE *CODE*	DIMENSIONI *DIMENSIONS*	CONFEZIONE *PACKAGE*
6822AD33C	**33 x 33 cm**	1 N/A
6822AD60C	**33 x 85 cm**	1 N/A
6822AD70C	**33 x 95 cm**	1 N/A
6822AD80C	**33 x 105 cm**	1 N/A
6822AD90C	**33 x 115 cm**	1 N/A
6822AD100C	**33 x 125 cm**	1 N/A
6822AD110C	**33 x 135 cm**	1 N/A
6822AD120C	**33 x 145 cm**	1 N/A

La Bonomini srl si riserva il diritto di modificare senza preavviso. Ogni riproduzione, anche parziale, è severamente vietata.
The company Bonomini srl reserves the right to make modifications without prior notice. Any reproduction, even partial, is strictly prohibited.

MANICOTTI
COUPLINGS

Riduttori
Reducers

GU3926

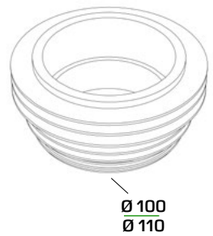

MATERIALE *MATERIAL*	FINITURA *FINISH*
TPE *TPE*	Nero *Black*

CODICE *CODE*	DIMENSIONI *DIMENSIONS*	CONFEZIONE *PACKAGE*
GU3926	**ø 100/110 mm**	1 N/A

MANICOTTI
COUPLINGS

Riduttori
Reducers

6990AB

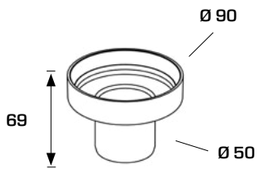

MATERIALE *MATERIAL*	FINITURA *FINISH*
ABS *ABS*	Nero *Black*

CODICE *CODE*	DIMENSIONI *DIMENSIONS*	CONFEZIONE *PACKAGE*
6990AB50B2	**ø 50 mm, H 69 mm** Per collegare la canaletta a tubi di scarico verticali *To connect the shower channel to vertical drain pipes*	1 N/A

6980PP

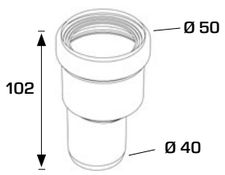

MATERIALE *MATERIAL*	FINITURA *FINISH*
PP *PP*	Grigio *Grey*

CODICE *CODE*	DIMENSIONI *DIMENSIONS*	CONFEZIONE *PACKAGE*
6980PP50B2	**ø 50 mm, ø 40 mm** Connessione bicchierata *Push-fit connection*	1 N/A

bonomini® TECNOLOGIE IDRAULICHE
La Bonomini srl si riserva il diritto di modificare senza preavviso. Ogni riproduzione, anche parziale, è severamente vietata.
The company Bonomini srl reserves the right to make modifications without prior notice. Any reproduction, even partial, is strictly prohibited.
25 ANNI YEARS GARANZIA GUARANTEE

NOTES

bonomini® TECNOLOGIE IDRAULICHE
La Bonomini srl si riserva il diritto di modifica senza preavviso. Ogni riproduzione, anche parziale, è severamente vietata.
The company Bonomini srl reserves the righi to make modifications with out prior notice. Any reproduction, even parliaf, is strictly prohibited.
25 ANNI YEARS GARANZIA GUARANTEE

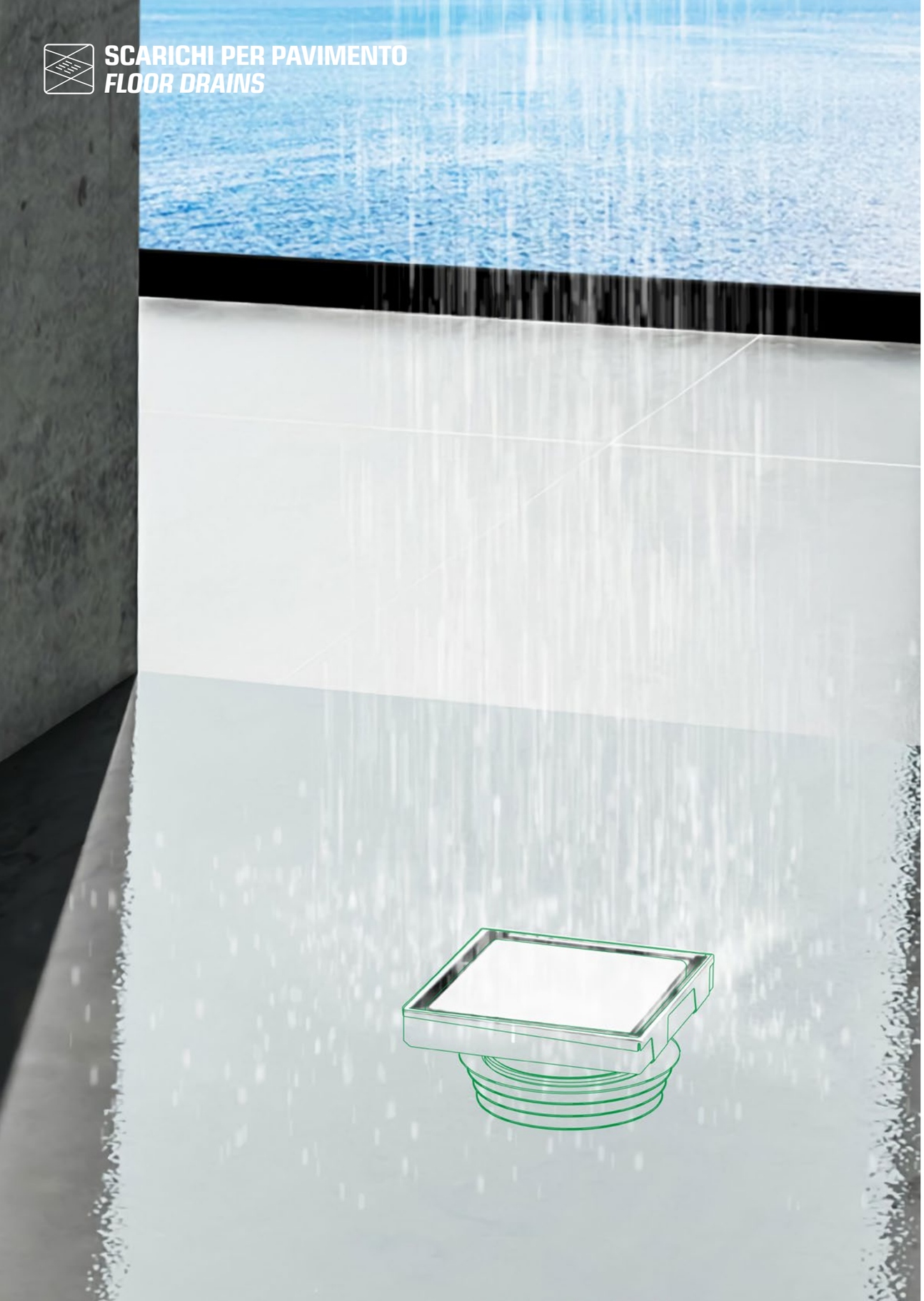

SCARICHI PER PAVIMENTO
FLOOR DRAINS

PILETTE SIFONATE PER SCARICO PAVIMENTO
ODOUR TRAPS

MICRO DRAIN

MINI DRAIN

MIDI DRAIN

MAXI DRAIN

EAST DRAIN

GO-GO

GRIGLIE PAVIMENTO E PORTA-MATTONELLA
STAINLESS STEEL GRIDS AND TILE-HOLDERS

VERTIGO

MAGIK GRID

POZZETTI PAVIMENTO E TAPPI ESPANSIONE
FLOOR GULLIES AND EXPANDER PLUGS

POZZETTI

SUPERTAPPO

UTENSILI

RACCORDI PER SCARICHI PAVIMENTO
FLOOR DRAIN FITTINGS

CODOLI

RICAMBI PER PILETTE SIFONATE
FLOOR DRAINS SPARE PARTS

NRV

ACCESSORI

CORPI SIFONATI

GRIGLIE

MICRO DRAIN

PILETTE SIFONATE PER SCARICO PAVIMENTO
ODOUR TRAPS

SCARICHI CON VALVOLA A MEMBRANA
DRAINS WITH MECHANICAL ODOUR TRAP

Scarichi con valvola a membrana. Valvola a membrana in silicone (NRV)
Drains with mechanical odour trap. Mechanical odour trap in sylicone (NRV)

Double Face

60461IXL

Double Face

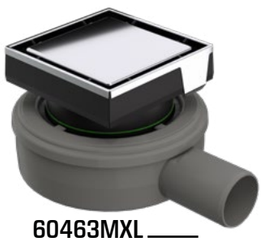

60463MXL

Griglia in acciaio inox
Stainless steel grid

Manichetta
Flange

Valvola NRV in silicone
NRV silicon valve

Guarnizione a labbro
Lip seal

Recipiente in silicone
Silicone bowl

Corpo sifone in PP
PP siphon body

La Bonomini srl si riserva il diritto di modificare senza preavviso. Ogni riproduzione, anche parziale, è severamente vietata.
The company Bonomini srl reserves the right to make modifications without prior notice. Any reproduction, even partial, is strictly prohibited.

MICRO DRAIN
PILETTE SIFONATE PER SCARICO PAVIMENTO
ODOUR TRAPS

60461

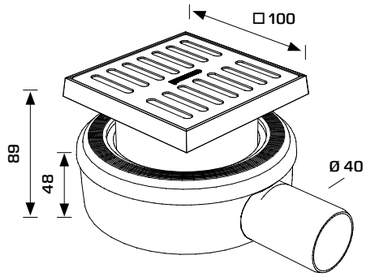

MATERIALE
MATERIAL
PP, INOX
PP, INOX

FINITURA
FINISH
Grigio, Metallo
Grey, Stainless steel

CODICE *CODE*	DIMENSIONI *DIMENSIONS*	CONFEZIONE *PACKAGE*
60461IXL40S2N	NEW **Outlet ø 40 mm, H 48 mm** Manichetta standard 10 x 10 cm *Standard 10 x 10 cm flange*	20 100

60462

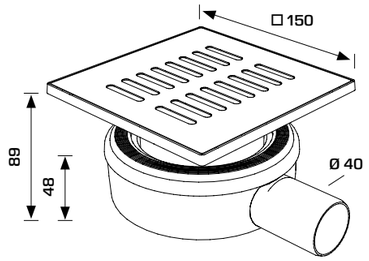

MATERIALE
MATERIAL
PP, INOX
PP, INOX

FINITURA
FINISH
Grigio, Metallo
Grey, Stainless steel

CODICE *CODE*	DIMENSIONI *DIMENSIONS*	CONFEZIONE *PACKAGE*
60462IXL40S2N	NEW **Outlet ø 40 mm, H 48 mm** Manichetta standard 15 x 15 cm *Standard 15 x 15 cm flange*	20 100

60463

Double Face

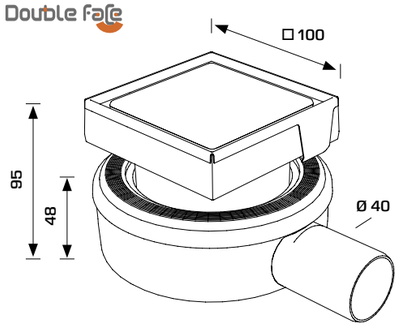

MATERIALE
MATERIAL
PP, INOX
PP, INOX

FINITURA
FINISH
Grigio, Metallo
Grey, Stainless steel

CODICE *CODE*	DIMENSIONI *DIMENSIONS*	CONFEZIONE *PACKAGE*
60463MXL40S2N	NEW **Outlet ø 40 mm, H 48 mm** Manichetta porta-mattonella 10 x 10 cm *Tile-holder grid* *10 x 10 cm flange*	20 100

60464

Double Face

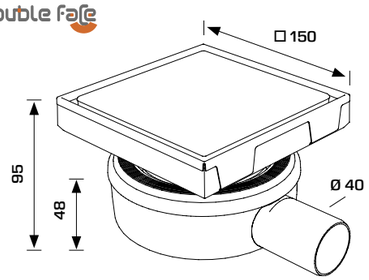

MATERIALE
MATERIAL
PP, INOX
PP, INOX

FINITURA
FINISH
Grigio, Metallo
Grey, Stainless steel

CODICE *CODE*	DIMENSIONI *DIMENSIONS*	CONFEZIONE *PACKAGE*
60464MXL40S2N	NEW **Outlet ø 40 mm, H 48 mm** Manichetta porta-mattonella 15 x 15 cm *Tile-holder grid* *15 x 15 cm flange*	20 100

La Bonomini srl si riserva il diritto di modificare senza preavviso. Ogni riproduzione, anche parziale, è severamente vietata.
The company Bonomini srl reserves the right to make modifications without prior notice. Any reproduction, even partial, is strictly prohibited.

SCARICHI CON VALVOLA A MEMBRANA
DRAINS WITH MECHANICAL ODOUR TRAP

Scarichi con valvola a membrana. Valvola a membrana in silicone (NRV)
Drains with mechanical odour trap. Mechanical odour trap in sylicone (NRV)

Double face

6310IX

Double face

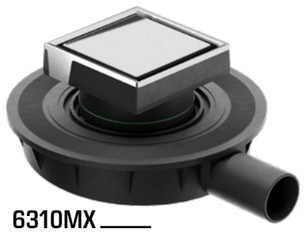

6310MX

Griglia in acciaio inox
Stainless steel grid

Manichetta
Flange

Valvola NRV in silicone
NRV silicon valve

Guarnizione a labbro
Lip seal

Recipiente in silicone
Silicone bowl

Corpo sifone in PP
PP siphon body

La Bonomini srl si riserva il diritto di modificare senza preavviso. Ogni riproduzione, anche parziale, è severamente vietata.
The company Bonomini srl reserves the right to make modifications without prior notice. Any reproduction, even partial, is strictly prohibited.

6310IX

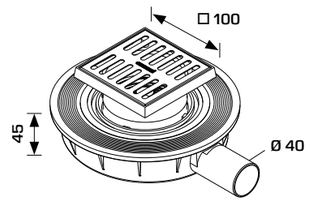

MATERIALE *MATERIAL*	FINITURA *FINISH*	
PP, INOX *PP, INOX*	Nero, Metallo *Black, Stainless steel*	NRV

CODICE *CODE*	DIMENSIONI *DIMENSIONS*	CONFEZIONE *PACKAGE*
6310IX40S9	**Outlet ø 40 mm, H 45 mm** Manichetta standard 10 x 10 cm *Standard 10 x 10 cm flange*	20 100

6315IX

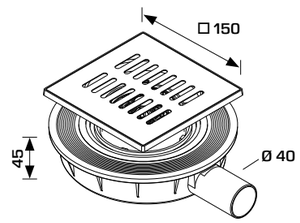

MATERIALE *MATERIAL*	FINITURA *FINISH*	
PP, INOX *PP, INOX*	Nero, Metallo *Black, Stainless steel*	NRV

CODICE *CODE*	DIMENSIONI *DIMENSIONS*	CONFEZIONE *PACKAGE*
6315IX40S9	**Outlet ø 40 mm, H 45 mm** Manichetta standard 15 x 15 cm *Standard 15 x 15 cm flange*	10 80

6310MX

Double face

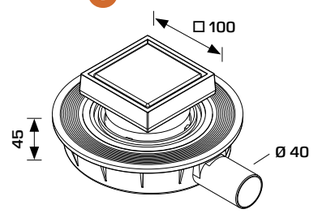

MATERIALE *MATERIAL*	FINITURA *FINISH*	
PP, INOX *PP, INOX*	Nero, Metallo *Black, Stainless steel*	NRV

CODICE *CODE*	DIMENSIONI *DIMENSIONS*	CONFEZIONE *PACKAGE*
6310MX40S9	**Outlet ø 40 mm, H 45 mm** Coperchio piastrellabile 10 x 10 cm Tileable cover 10 x 10 cm flange	20 100

6315MX

Double face

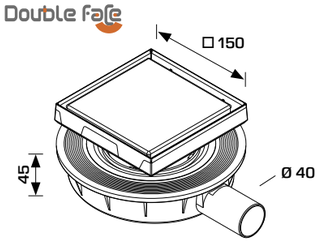

MATERIALE *MATERIAL*	FINITURA *FINISH*	
PP, INOX *PP, INOX*	Nero, Metallo *Black, Stainless steel*	NRV

CODICE *CODE*	DIMENSIONI *DIMENSIONS*	CONFEZIONE *PACKAGE*
6315MX40S9	**Outlet ø 40 mm, H 45 mm** Coperchio piastrellabile 15 x 15 cm *Tileable cover 15 x 15 cm flange*	10 80

La Bonomini srl si riserva il diritto di modificare senza preavviso. Ogni riproduzione, anche parziale, è severamente vietata.
The company Bonomini srl reserves the right to make modifications without prior notice. Any reproduction, even partial, is strictly prohibited.

MIDI DRAIN

PILETTE SIFONATE PER SCARICO PAVIMENTO
ODOUR TRAPS

VALVOLA DI NON RITORNO IN SILICONE
SILICON NON-RETURN VALVE

La membrana in silicone garantisce un flusso d'acqua elevato e il blocco totale degli odori di ritorno dagli scarichi.
The silicon membrane allows a high flow rate and a total seal to prevent the return of bad smell from the drain.

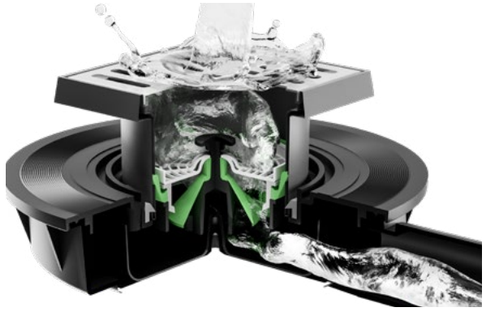

SCARICHI CON VALVOLA A MEMBRANA
DRAINS WITH MECHANICAL ODOUR TRAP

Manichetta porta-mattonella, Valvola a membrana in silicone (NRV)
Tile-holder grid flange, Mechanical odour trap in sylicone (NRV)

Double Fale

6310IX

6315IX

Outlet ø 40 mm

Double Fale

6310MX

6315MX

Outlet ø 40 mm

Griglia in acciaio inox
Stainless steel grid

Manichetta
Flange

Valvola NRV in silicone
NRV silicon valve

Guarnizione a labbro
Lip seal

Recipiente in silicone
Silicone bowl

Corpo sifone in PP
PP siphon body

La Bonomini srl si riserva il diritto di modificare senza preavviso. Ogni riproduzione, anche parziale, è severamente vietata.
The company Bonomini srl reserves the right to make modifications without prior notice. Any reproduction, even partial, is strictly prohibited.

MIDI DRAIN

PILETTE SIFONATE PER SCARICO PAVIMENTO
ODOUR TRAPS

6310IX

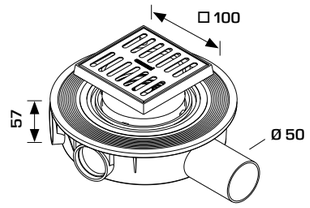

MATERIALE
MATERIAL
PP, INOX
PP, INOX

FINITURA
FINISH
Nero, Metallo
Black, Stainless steel

CODICE *CODE*	DIMENSIONI *DIMENSIONS*	CONFEZIONE *PACKAGE*
6310IX50S9	**Outlet ø 50 mm, H 57 mm** Manichetta standard 10 x 10 cm *Standard 10 x 10 cm flange*	10 80

6315IX

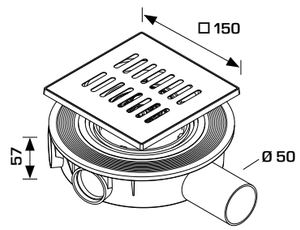

MATERIALE
MATERIAL
PP, INOX
PP, INOX

FINITURA
FINISH
Nero, Metallo
Black, Stainless steel

CODICE *CODE*	DIMENSIONI *DIMENSIONS*	CONFEZIONE *PACKAGE*
6315IX50S9	**Outlet ø 50 mm, H 57 mm** Manichetta standard 15 x 15 cm *Standard 15 x 15 cm flange*	10 80

6310MX

Double Fale

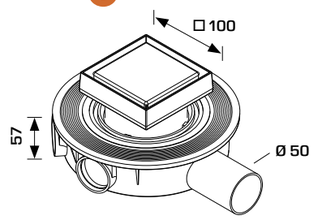

MATERIALE
MATERIAL
PP, INOX
PP, INOX

FINITURA
FINISH
Nero, Metallo
Black, Stainless steel

CODICE *CODE*	DIMENSIONI *DIMENSIONS*	CONFEZIONE *PACKAGE*
6310MX50S9	**Outlet ø 50 mm, H 57 mm** Coperchio piastrellabile 10 x 10 cm *Tileable cover 10 x 10 cm flange*	10 80

6315MX

Double Fale

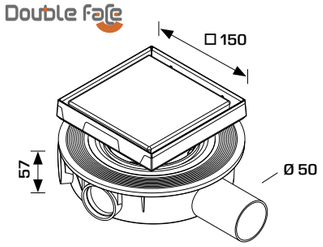

MATERIALE
MATERIAL
PP, INOX
PP, INOX

FINITURA
FINISH
Nero, Metallo
Black, Stainless steelv

CODICE *CODE*	DIMENSIONI *DIMENSIONS*	CONFEZIONE *PACKAGE*
6315MX50S9	**Outlet ø 50 mm, H 57 mm** Manichetta standard 15x 15 cm *Tileable cover 15 x 15 cm flange*	10 80

La Bonomini srl si riserva il diritto di modificare senza preavviso. Ogni riproduzione, anche parziale, è severamente vietata.
The company Bonomini srl reserves the right to make modifications without prior notice. Any reproduction, even partial, is strictly prohibited.

6956CX50S9

6910IX

6910MX

Double Face

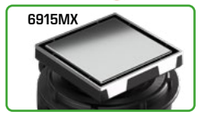

Griglia in acciaio inox
Stainless steel grid

Valvola NRV in silicone
NRV silicon valve

Manichetta
Flange

Recipiente in silicone
Silicone bowl

Corpo sifone in PP
PP siphon body

SCARICHI CON VALVOLA A MEMBRANA
DRAINS WITH MECHANICAL ODOUR TRAP

Scarichi con valvola a membrana. Valvola a membrana in silicone (NRV)
Drains with mechanical odour trap. Mechanical odour trap in sylicone (NRV)

Double Face

6956CX

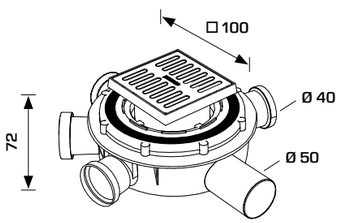

MATERIALE
MATERIAL
PP, INOX
PP, INOX

FINITURA
FINISH
Nero, Metallo
Black, Stainless steelv

CODICE *CODE*	DIMENSIONI *DIMENSIONS*	CONFEZIONE *PACKAGE*
6956CX50S9	**Outlet ø 50 mm, H 70 mm** **5 ingressi ø 40 mm** Manichetta standard 10 x 10 cm *Standard 10 x 10 cm flange*	10 80

La Bonomini srl si riserva il diritto di modificare senza preavviso. Ogni riproduzione, anche parziale, è severamente vietata.
The company Bonomini srl reserves the right to make modifications without prior notice. Any reproduction, even partial, is strictly prohibited.

6910IX

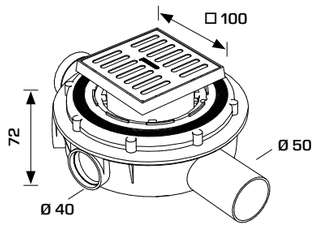

MATERIALE
MATERIAL
PP, INOX
PP, INOX

FINITURA
FINISH
Nero, Metallo
Black, Stainless steel

CODICE *CODE*	DIMENSIONI *DIMENSIONS*	CONFEZIONE *PACKAGE*
6910IX50S9	NEW **Outlet ø 50 mm, H 70 mm** **1 ingresso ø 40 mm** Manichetta standard 10 x 10 cm *Standard 10 x 10 cm flange*	10 80

6915IX

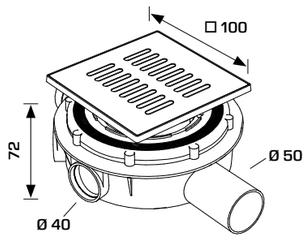

MATERIALE
MATERIAL
PP, INOX
PP, INOX

FINITURA
FINISH
Nero, Metallo
Black, Stainless steel

CODICE *CODE*	DIMENSIONI *DIMENSIONS*	CONFEZIONE *PACKAGE*
6915IX50S9	NEW **Outlet ø 50 mm, H 70 mm** **1 ingresso ø 40 mm** Manichetta standard 15 x 15 cm *Standard 15 x 15 cm flange*	10 80

6910MX

Double Face

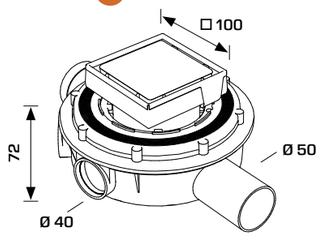

MATERIALE
MATERIAL
PP, INOX
PP, INOX

FINITURA
FINISH
Nero, Metallo
Black, Stainless steel

CODICE *CODE*	DIMENSIONI *DIMENSIONS*	CONFEZIONE *PACKAGE*
6910MX50S9	NEW **Outlet ø 50 mm, H 70 mm** **1 ingresso ø 40 mm** Coperchio piastrellabile 10 x 10 cm *Tileable cover 10 x 10 cm flange*	10 80

6915MX

Double Face

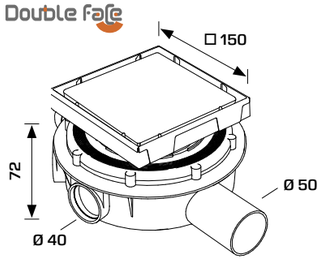

MATERIALE
MATERIAL
PP, INOX
PP, INOX

FINITURA
FINISH
Nero, Metallo
Black, Stainless steelv

CODICE *CODE*	DIMENSIONI *DIMENSIONS*	CONFEZIONE *PACKAGE*
6915MX50S9	NEW **Outlet ø 50 mm, H 70 mm** **1 ingresso ø 40 mm** Coperchio piastrellabile 15x 15 cm *Tileable cover 15 x 15 cm flange*	10 80

La Bonomini srl si riserva il diritto di modificare senza preavviso. Ogni riproduzione, anche parziale, è severamente vietata.
The company Bonomini srl reserves the right to make modifications without prior notice. Any reproduction, even partial, is strictly prohibited.

SCARICHI CON VALVOLA A MEMBRANA
DRAINS WITH MECHANICAL ODOUR TRAP

6020AR10B2

6010AR10B2

VALVOLA DI NON RITORNO IN SILICONE
SILICON NON-RETURN VALVE

La membrana in silicone garantisce un flusso d'acqua elevato e il blocco totale degli odori di ritorno dagli scarichi.
The silicon membrane allows a high flow rate and a total seal to prevent the return of bad smell from the drain.

La Bonomini srl si riserva il diritto di modificare senza preavviso. Ogni riproduzione, anche parziale, è severamente vietata.
The company Bonomini srl reserves the right to make modifications without prior notice. Any reproduction, even partial, is strictly prohibited.
25 ANNI YEARS GARANZIA GUARANTEE

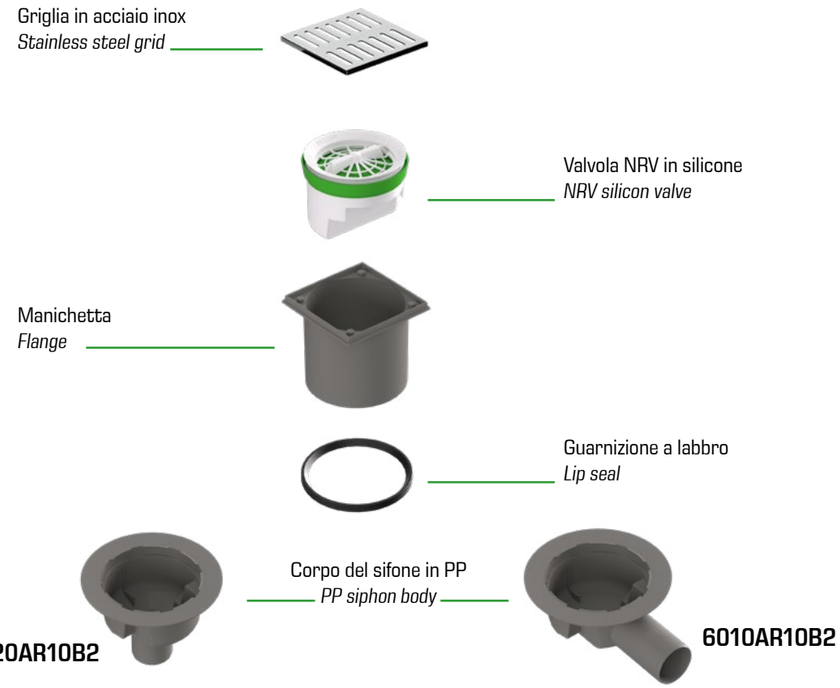

6010AR

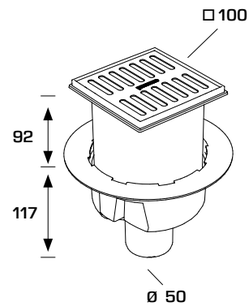

MATERIALE *MATERIAL*	FINITURA *FINISH*
PP, INOX *PP, INOX*	Grigio, Metallo *Grey, Stainless steel*

CODICE *CODE*	DIMENSIONI *DIMENSIONS*	CONFEZIONE *PACKAGE*
6010AR10B2	10 x 10 mm, ø 50 mm	20 400

6020AR

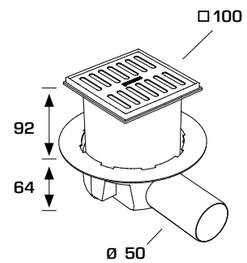

MATERIALE *MATERIAL*	FINITURA *FINISH*
PP, INOX *PP, INOX*	Grigio, Metallo *Grey, Stainless steel*

CODICE *CODE*	DIMENSIONI *DIMENSIONS*	CONFEZIONE *PACKAGE*
6020AR10B2	10 x 10 mm, ø 50 mm	20 400

La Bonomini srl si riserva il diritto di modificare senza preavviso. Ogni riproduzione, anche parziale, è severamente vietata.
The company Bonomini srl reserves the right to make modifications without prior notice. Any reproduction, even partial, is strictly prohibited.
25 ANNI YEARS GARANZIA GUARANTEE

SCARICHI PAVIMENTO TRADIZIONALI
TRADITIONAL FLOOR DRAINS

Con sifone estraibile
With cleanable cartridge

Griglia in acciaio inox
Stainless steel grid

Cartuccia sifoide
Flow trap

Manichetta
Flange

Corpo del sifone in ABS
ABS siphon body

La Bonomini srl si riserva il diritto di modificare senza preavviso. Ogni riproduzione, anche parziale, è severamente vietata.
The company Bonomini srl reserves the right to make modifications without prior notice. Any reproduction, even partial, is strictly prohibited.

Con sifone estraibile
With cleanable cartridge

6195IX32

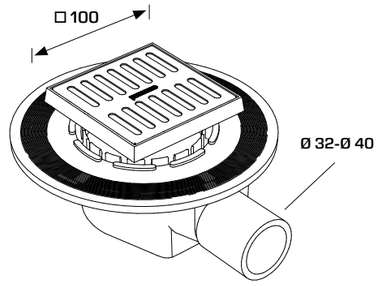

MATERIALE *MATERIAL*	FINITURA *FINISH*
ABS, INOX *ABS, INOX*	Nero, Metallo *Black, Stainless steel*

CODICE *CODE*	DIMENSIONI *DIMENSIONS*	CONFEZIONE *PACKAGE*
6195IX32B2	**10 x 10 cm, ø 32 mm, ø 40 mm**	20 500

6195IX40

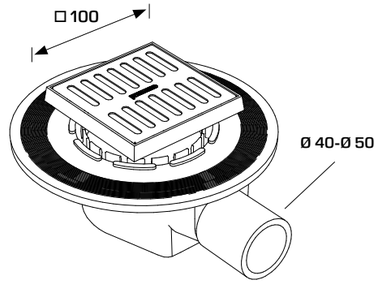

MATERIALE *MATERIAL*	FINITURA *FINISH*
ABS, INOX *ABS, INOX*	Nero, Metallo *Black, Stainless steel*

CODICE *CODE*	DIMENSIONI *DIMENSIONS*	CONFEZIONE *PACKAGE*
6195IX40B2	**10 x 10 cm, ø 40 mm, ø 50 mm**	20 500

La Bonomini srl si riserva il diritto di modificare senza preavviso. Ogni riproduzione, anche parziale, è severamente vietata.
The company Bonomini srl reserves the right to make modifications without prior notice. Any reproduction, even partial, is strictly prohibited.

VERTIGO
GRIGLIE PAVIMENTO E PORTA-MATTONELLA
STAINLESS STEEL GRIDS AND TILE-HOLDERS

PORTA-MATTONELLA CON USCITA VERTICALE
TILE-HOLDER WITH VERTICAL OUTLET

Con griglia piastrellabile in acciaio Inox e valvola antiritorno in silicone (NRV)
With stainless steel tileable grid and silicon non-return valve (NRV)

Double face

6298MX10S7

6298MX15S7

La Bonomini srl si riserva il diritto di modificare senza preavviso. Ogni riproduzione, anche parziale, è severamente vietata.
The company Bonomini srl reserves the right to make modifications without prior notice. Any reproduction, even partial, is strictly prohibited.

VERTIGO
GRIGLIE PAVIMENTO E PORTA-MATTONELLA
STAINLESS STEEL GRIDS AND TILE-HOLDERS

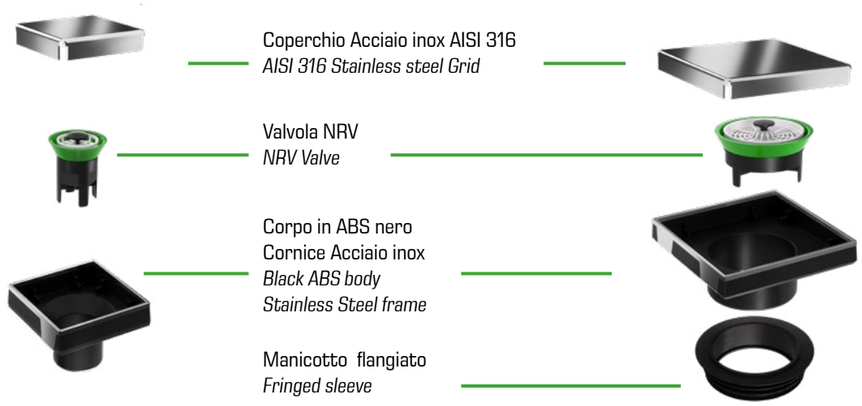

6298MX10

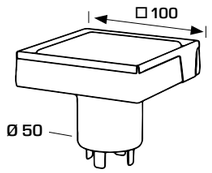

MATERIALE
MATERIAL
ABS, INOX
ABS, INOX

FINITURA
FINISH
Nero, Piastrellabile, Specchio
Black, Tileable, Mirror

CODICE *CODE*		DIMENSIONI *DIMENSIONS*	CONFEZIONE *PACKAGE*
6298MX10S7	NEW	ø 50mm, 10 x 10 cm	25 1200

6298MX15

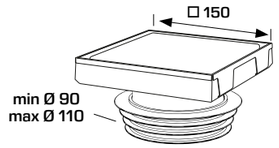

CODICE *CODE*		DIMENSIONI *DIMENSIONS*	CONFEZIONE *PACKAGE*
6298MX15S7	NEW	ø 90-110 mm, 15 x 15 cm	25 750

6299MX10

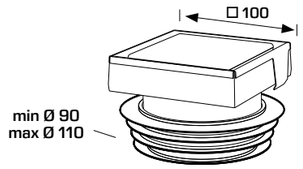

CODICE *CODE*		DIMENSIONI *DIMENSIONS*	CONFEZIONE *PACKAGE*
6299MX10S7	NEW	ø 90-110 mm, 10 x 10 cm	25 1200

6299MX15

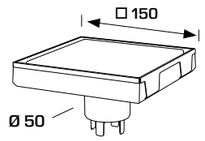

CODICE *CODE*		DIMENSIONI *DIMENSIONS*	CONFEZIONE *PACKAGE*
6299MX15S7	NEW	ø 50 mm, 15 x 15 cm	25 1200

La Bonomini srl si riserva il diritto di modificare senza preavviso. Ogni riproduzione, anche parziale, è severamente vietata.
The company Bonomini srl reserves the right to make modifications without prior notice. Any reproduction, even partial, is strictly prohibited.

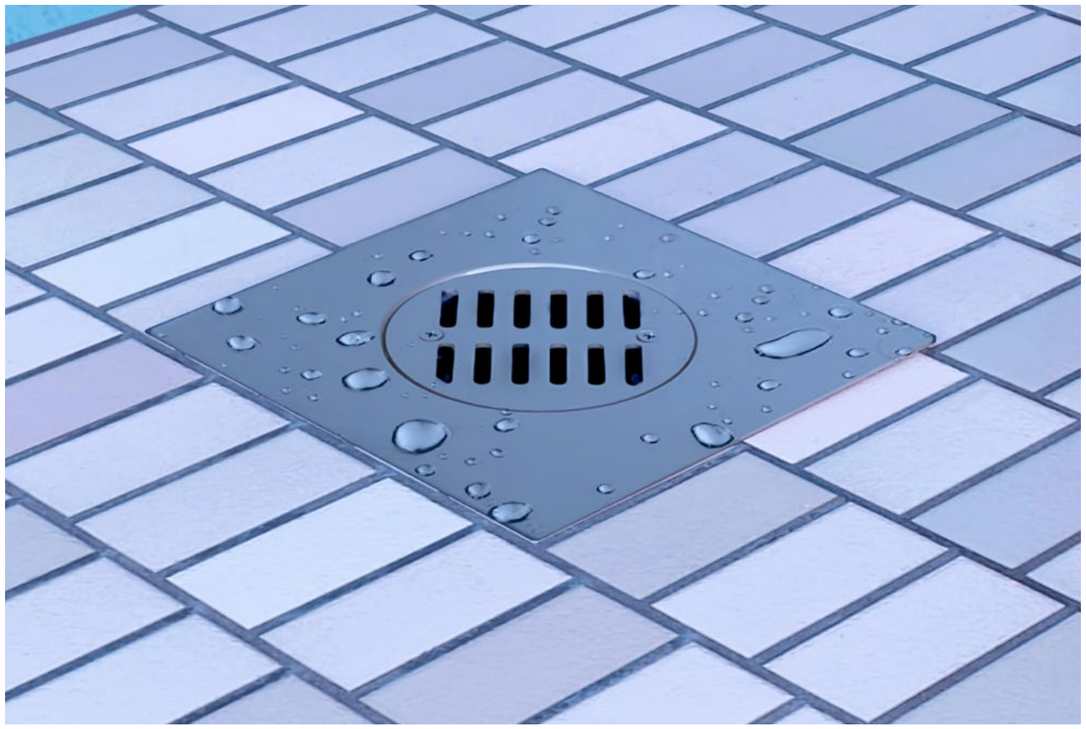

GRIGLIA SCARICO PAVIMENTO UNIVERSALE
UNIVERSAL STAINLESS STEEL FLOOR DRAIN

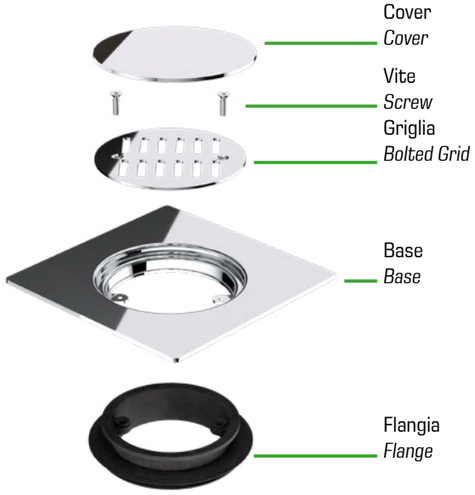

UNIVERSAL FIT

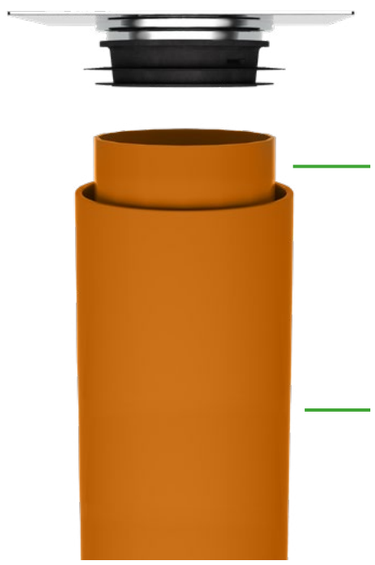

La Bonomini srl si riserva il diritto di modificare senza preavviso. Ogni riproduzione, anche parziale, è severamente vietata.
The company Bonomini srl reserves the right to make modifications without prior notice. Any reproduction, even partial, is strictly prohibited.

6630IX
Con griglia e cover
With bolted grid and cover

MATERIALE
MATERIAL
PP, INOX
PP, INOX

FINITURA
FINISH
Lucido
Polished

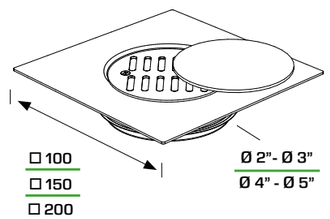

CODICE *CODE*	DIMENSIONI *DIMENSIONS*	CONFEZIONE *PACKAGE*
6630IX10S	**10 x 10 cm** Per tubi da ø 2" a ø 3" *For pipes from ø 2" to ø 3"*	58 4060
6630IX15S	**15 x 15 cm** Per tubi da ø 4" a ø 5" *For pipes from ø 4" to ø 5"*	15 1050
6630IX20S	**20 x 20 cm** Per tubi da ø 4" a ø 5" *For pipes from ø 4" to ø 5"*	10 700

6640IX
Con tappo chiuso
With bolted clean-out cover

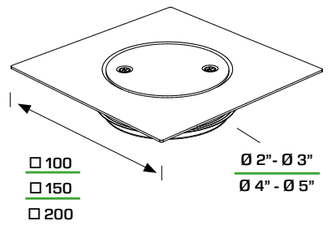

CODICE *CODE*	DIMENSIONI *DIMENSIONS*	CONFEZIONE *PACKAGE*
6640IX10S	**10 x 10 cm** Per tubi da ø 2" a ø 3" *For pipes from ø 2" to ø 3"*	58 4060
6640IX15S	**15 x 15 cm** Per tubi da ø 4" a ø 5" *For pipes from ø 4" to ø 5"*	15 1050
6640IX20S	**20 x 20 cm** Per tubi da ø 4" a ø 5" *For pipes from ø 4" to ø 5"*	10 700

6632IX
Solo con griglia
Only with bolted grid

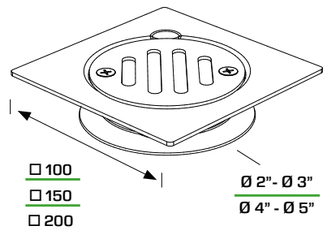

CODICE *CODE*	DIMENSIONI *DIMENSIONS*	CONFEZIONE *PACKAGE*
6632IX10S	**10 x 10 cm** Per tubi da ø 2" a ø 3" *For pipes from ø 2" to ø 3"*	58 4060
6632IX15S	**15 x 15 cm** Per tubi da ø 4" a ø 5" *For pipes from ø 4" to ø 5"*	15 1050
6632IX20S	**20 x 20 cm** Per tubi da ø 4" a ø 5" *For pipes from ø 4" to ø 5"*	10 700

La Bonomini srl si riserva il diritto di modificare senza preavviso. Ogni riproduzione, anche parziale, è severamente vietata.
The company Bonomini srl reserves the right to make modifications without prior notice. Any reproduction, even partial, is strictly prohibited.

POZZETTI

POZZETTI PAVIMENTO E TAPPI ESPANSIONE
FLOOR GULLIES AND EXPANDER PLUGS

6560

Quattro vie, una di scarico
e tre di ricevimento flangiate
Four ways: one outlet
and with flanged inlets

MATERIALE
MATERIAL
PP Riciclato
PP Recycled

FINITURA
FINISH
Grigio
Grey

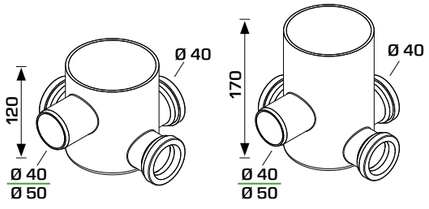

CODICE *CODE*	DESCRIZIONE *DESCRIPTION*	CONFEZIONE *PACKAGE*
6560PP17C2-R	**H 170 mm, Scarico ø 50**	25 500
6560RD17C2-R	**H 170 mm, Scarico ø 40**	25 500
6560PP12C2-R	**H 120 mm, Scarico ø 50**	50 850
6560RD12C2-R	**H 120 mm, Scarico ø 40**	50 850

TAPPI AD ESPANSIONE
EXPANDER PLUGS

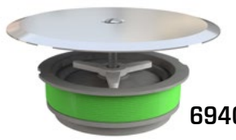

6940PE13B9

6960PE13B9

Tappo ad espansione, per chiusura dei pozzetti
Expander plug, floor gullies sealing

MATERIALE
MATERIAL
PP, INOX
PP, INOX

FINITURA
FINISH
Grigio, Metallo
Grey, Metal

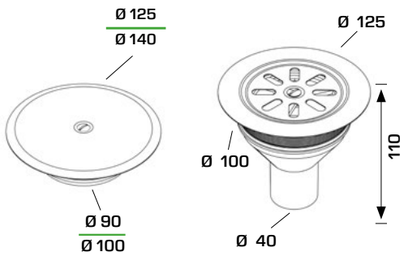

CODICE *CODE*	DIMENSIONI *DIMENSIONS*	CONFEZIONE *PACKAGE*
6940PE13B9	**ø 90 mm, ø 125 mm**	50 2400
6950PE13B2	**ø 100 mm, ø 125 mm**	50 2400
6950PE15B2	**ø 100 mm, ø 140 mm**	50 2400
6960PE13B9	**ø 100 mm, ø 125 mm**	50 1500

La Bonomini srl si riserva il diritto di modificare senza preavviso. Ogni riproduzione, anche parziale, è severamente vietata.
The company Bonomini srl reserves the right to make modifications without prior notice. Any reproduction, even partial, is strictly prohibited.
25 ANNI YEARS GARANZIA GUARANTEE

SUPERTAPPO

POZZETTI PAVIMENTO E TAPPI ESPANSIONE
FLOOR GULLIES AND EXPANDER PLUGS

TAPPI AD ESPANSIONE
EXPANDER PLUGS

Con tecnologia "BI-POWER", materiale rigenerato
With "BI-POWER" technology, recycled material

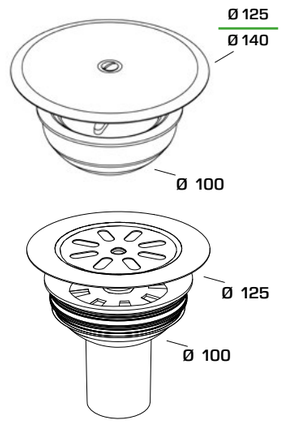

MATERIALE
MATERIAL
PP, INOX
PP, INOX

FINITURA
FINISH
Grigio, Metallo
Grey, Metal

CODICE *CODE*	DIMENSIONI *DIMENSIONS*	CONFEZIONE *PACKAGE*
6910PP13RG2	**ø 100 mm, ø 125 mm**	50 2400
6910PP15RG2	**ø 100 mm, ø 140 mm**	50 2400
6920PP13RG2	**ø 100 mm, ø 125 mm**	50 1500

UTENSILI

RICAMBI PER PILETTE SIFONATE
FLOOR DRAINS SPARE PARTS

UTENSILE PERFORATORE
GRINDER

Per aprire l'ingresso dei pozzetti pavimento
To open floor gullies inlets

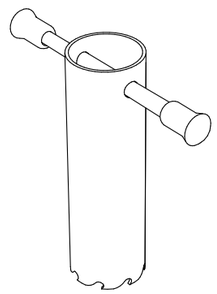

MATERIALE
MATERIAL
Ottone
Brass

FINITURA
FINISH
Grezzo
Raw

CODICE *CODE*	DIMENSIONI *DIMENSIONS*	CONFEZIONE *PACKAGE*
6970AC38B	**ø 38 mm**	1 N/A

La Bonomini srl si riserva il diritto di modificare senza preavviso. Ogni riproduzione, anche parziale, è severamente vietata.
The company Bonomini srl reserves the right to make modifications without prior notice. Any reproduction, even partial, is strictly prohibited.
25 ANNI YEARS GARANZIA GUARANTEE

CODOLI

RACCORDI PER SCARICHI PAVIMENTO
FLOOR DRAIN FITTINGS

CODOLO CURVO A SALDARE
WELDABLE ELBOW

Ghiera filettata in ottone grezzo
Raw brass threaded nut

6440OT

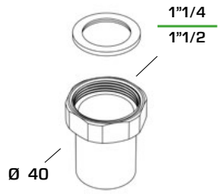

MATERIALE
MATERIAL
PEHD, Ottone
PEHD, Brass

FINITURA
FINISH
Nero, Grezzo
Black, Raw

CODICE *CODE*	DIMENSIONI *DIMENSIONS*	CONFEZIONE *PACKAGE*
6440OT54B9	**1"1/4 x ø 40 mm**	100 7000
6440OT64B9	**1"1/2 x ø 40 mm**	100 7000

6340OT

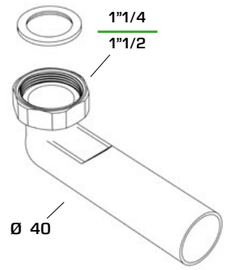

MATERIALE
MATERIAL
PEHD, Ottone
PEHD, Brass

FINITURA
FINISH
Nero, Grezzo
Black, Raw

CODICE *CODE*	DIMENSIONI *DIMENSIONS*	CONFEZIONE *PACKAGE*
6340OT54B9	**1"1/4 x ø 40 mm**	100 4000
6340OT64B9	**1"1/2 x ø 40 mm**	100 3000

NRV

VALVOLA MECCANICA ANTI-ODORE IN SILICONE
SILICONE ANTI-SMELL MECHANICAL VALVE

Retro-fit universale per manichette doccia
Universal retro-fit for shower tray drains

6229AR

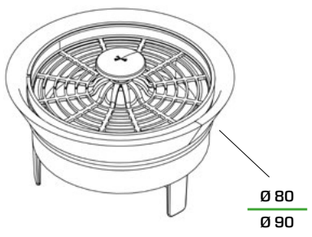

MATERIALE
MATERIAL
ABS, Silicone
ABS, Silicone

FINITURA
FINISH
Bianco, Verde
White, Green

CODICE *CODE*	DIMENSIONI *DIMENSIONS*	CONFEZIONE *PACKAGE*
6229AR90B4	**ø 80 mm - ø 90 mm**	1 N/A

La Bonomini srl si riserva il diritto di modificare senza preavviso. Ogni riproduzione, anche parziale, è severamente vietata.
The company Bonomini srl reserves the right to make modifications without prior notice. Any reproduction, even partial, is strictly prohibited.

ACCESSORI

RICAMBI PER PILETTE SIFONATE
FLOOR DRAINS SPARE PARTS

RC4515

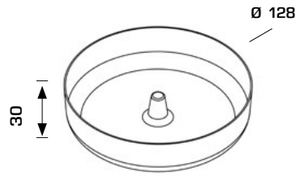

MATERIALE
MATERIAL
Silicone
Silicone

FINITURA
FINISH
Verde
Green

CODICE *CODE*	DIMENSIONI *DIMENSIONS*	CONFEZIONE *PACKAGE*
RC4515	Recipiente, basso *Water container, short*	1 N/A

RC4581

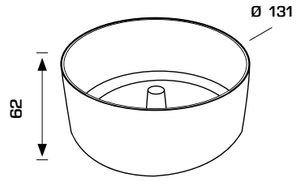

CODICE *CODE*	DIMENSIONI *DIMENSIONS*	CONFEZIONE *PACKAGE*
RC4581	Recipiente, alto *Water container, tall*	1 N/A

MN2964

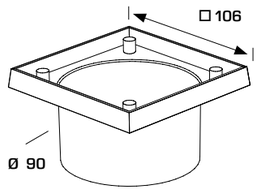

MATERIALE
MATERIAL
PP
PP

FINITURA
FINISH
Grigio
Grey

CODICE *CODE*	DIMENSIONI *DIMENSIONS*	CONFEZIONE *PACKAGE*
MN2964	**10 x 10 mm** Manichetta, senza griglia *Flange, with out grid*	1 N/A

La Bonomini srl si riserva il diritto di modificare senza preavviso. Ogni riproduzione, anche parziale, è severamente vietata.
The company Bonomini srl reserves the right to make modifications without prior notice. Any reproduction, even partial, is strictly prohibited.

CORPI SIFONATI

RICAMBI PER PILETTE SIFONATE
FLOOR DRAINS SPARE PARTS

CARTUCCIA SIFOIDE GRANDE
BIG FLOW TRAP

Per "GO-GO"
For "GO-GO"

CS5367

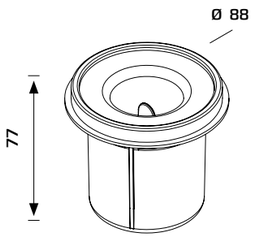

MATERIALE
MATERIAL
PP, TPE
PP, TPE

FINITURA
FINISH
Grigio, Nero
Grey, Black

CODICE *CODE*	DIMENSIONI *DIMENSIONS*	CONFEZIONE *PACKAGE*
CS5367	A norma EN-274 *EN-274 compliant*	1 N/A

GRIGLIE

RICAMBI PER PILETTE SIFONATE
FLOOR DRAINS SPARE PARTS

COPERTURA PILETTE A PAVIMENTO
FLOOR DRAIN COVER

IX6128

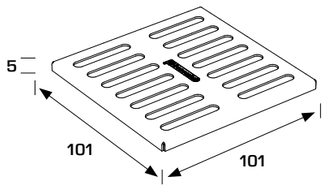

MATERIALE
MATERIAL
INOX
INOX

FINITURA
FINISH
Metallo
Metal

CODICE *CODE*	DIMENSIONI *DIMENSIONS*	CONFEZIONE *PACKAGE*
IX6128	**101 x 101 x 5 mm**	1 N/A

GR0130

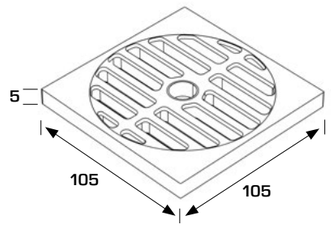

MATERIALE
MATERIAL
ABS
ABS

FINITURA
FINISH
Cromato
Chromium plated

CODICE *CODE*	DIMENSIONI *DIMENSIONS*	CONFEZIONE *PACKAGE*
GR0130	**105 x 105 x 5 mm**	1 N/A

bonomini® TECNOLOGIE IDRAULICHE

La Bonomini srl si riserva il diritto di modificare senza preavviso. Ogni riproduzione, anche parziale, è severamente vietata.
The company Bonomini srl reserves the right to make modifications without prior notice. Any reproduction, even partial, is strictly prohibited.

25 ANNI YEARS GARANZIA GUARANTEE

NOTES

bonomini® TECNOLOGIE IDRAULICHE

La Bonomini srl si riserva il diritto di modifica senza preavviso. Ogni riproduzione, anche parziale, è severamente vietata.
The company Bonomini srl reserves the righi to make modifications with out prior notice. Any reproduction, even parliaf, is strictly prohibited.

25 ANNI YEARS GARANZIA GUARANTEE

SIFONI E ACCESSORI SCARICO CONDENSA
CONDENSATE DRAINS AND FITTINGS

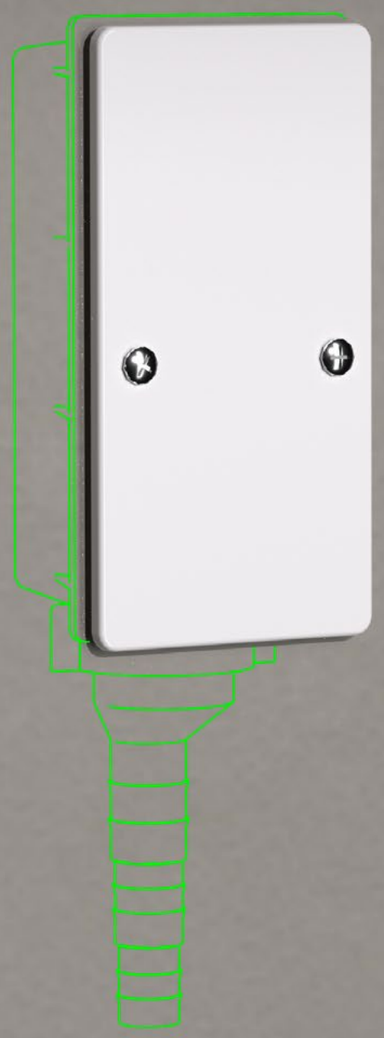

SIFONI E ACCESSORI SCARICO CONDENSA
CONDENSATE DRAINS AND FITTINGS

SIFONI PER CONDENSA
CONDENSATE TRAPS

ARCHIMEDE

PITAGORA

WALLTRAP

SCARICO CONDENSA PER CONDIZIONATORI
AIR-CONDITIONER CONDENSATE DISCHARGE

WALLBOX®

TUBI E RACCORDI PER CONDENSA
FITTINGS AND HOSES FOR CONDENSATE

RACCORDI

TUBO CONDENSA

ARCHIMEDE

SIFONI PER CONDENSA
CONDENSATE TRAPS

Adattatore
Adaptor

Ispezione
Inspection

SIFONE SCARICO CONDENSA
CONDENSATING WATER ODOUR TRAP

Scarico a parete
Wall outlet

7860 NEW

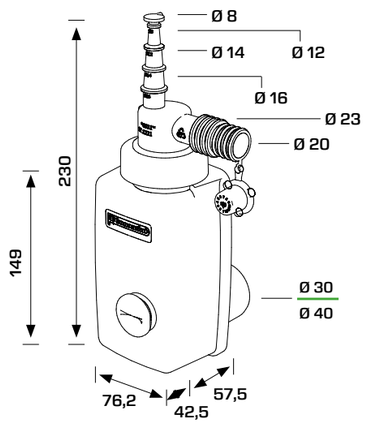

MATERIALE *MATERIAL*	FINITURA *FINISH*
PP *PP*	Bianco *White*

CODICE *CODE*	DIMENSIONI *DIMENSIONS*	CONFEZIONE *PACKAGE*
7860EC34S0	NEW ø 8 - 20 - 32/40 mm	25 N/A

La Bonomini srl si riserva il diritto di modificare senza preavviso. Ogni riproduzione, anche parziale, è severamente vietata.
The company Bonomini srl reserves the right to make modifications without prior notice. Any reproduction, even partial, is strictly prohibited.

PITAGORA

SIFONI PER CONDENSA
CONDENSATE TRAPS

7850EC

7851EC

SIFONE SECCO PER CONDOTTE DI SCARICO CONDENSA
CONDENSATING WATER DRY SIPHON

Estraibile ed ispezionabile
Removable for cleaning

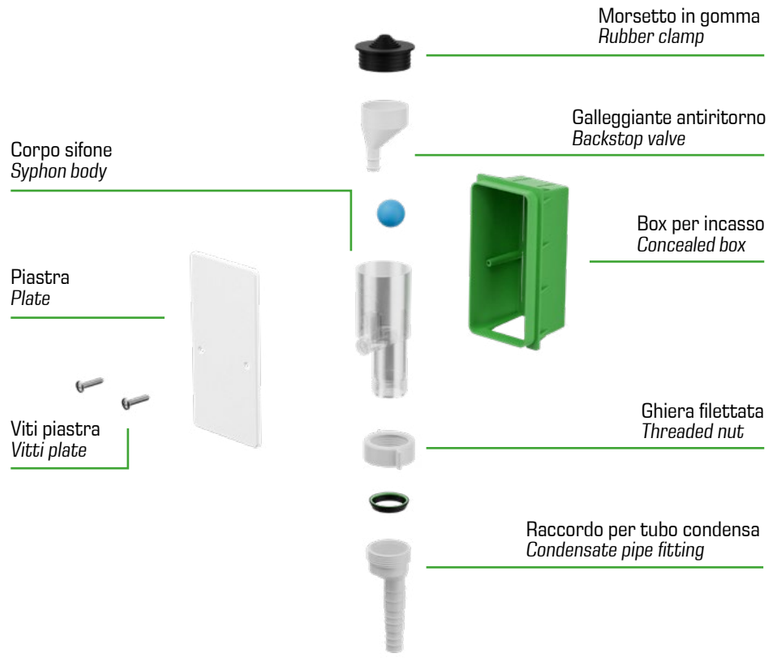

La Bonomini srl si riserva il diritto di modificare senza preavviso. Ogni riproduzione, anche parziale, è severamente vietata.
The company Bonomini srl reserves the right to make modifications without prior notice. Any reproduction, even partial, is strictly prohibited.

PITAGORA

SIFONI PER CONDENSA
CONDENSATE TRAPS

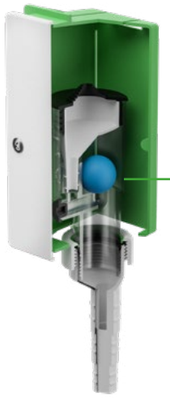

Flusso d'acqua direzionato sotto alla pallina di chiusura per evitare ostruzioni
Water flow is directed beneath the sealing ball in order to avoid obstructions

7850EC

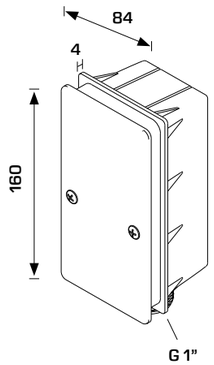

MATERIALE
MATERIAL
PMMA
PMMA

FINITURA
FINISH
Trasparente e verde
Transparent and green

CODICE *CODE*	DIMENSIONI *DIMENSIONS*	CONFEZIONE *PACKAGE*
7850EC32B0	Scarico filettato 1" *Threaded outlet 1"*	15 720

7851EC

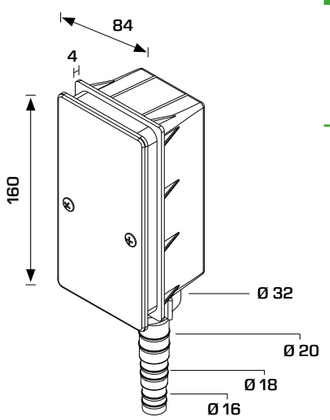

CODICE *CODE*	DIMENSIONI *DIMENSIONS*	CONFEZIONE *PACKAGE*
7851EC32B0	Attacco portagomma ø 16 -18 - 20 mm *Hose connection* *ø 16 -18 - 20 mm*	15 720

La Bonomini srl si riserva il diritto di modificare senza preavviso. Ogni riproduzione, anche parziale, è severamente vietata.
The company Bonomini srl reserves the right to make modifications without prior notice. Any reproduction, even partial, is strictly prohibited.

WALLTRAP

SIFONI PER CONDENSA
CONDENSATE TRAPS

SIFONE SCARICO CONDENSA
CONDENSATING WATER ODOUR TRAP

Versione universale a incasso o parete
Universal version: concealed in-wall or at sight

7830UN

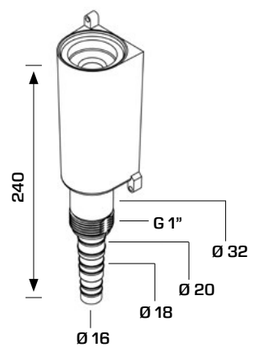

MATERIALE
MATERIAL
PP
PP

FINITURA
FINISH
Bianco
White

Indoor
Indoor
Outdoor
Outdoor

CODICE *CODE*	DIMENSIONI *DIMENSIONS*	CONFEZIONE *PACKAGE*
7830UN32B0	**ø 16 -18 - 20 mm**	25 1750

La Bonomini srl si riserva il diritto di modificare senza preavviso. Ogni riproduzione, anche parziale, è severamente vietata.
The company Bonomini srl reserves the right to make modifications without prior notice. Any reproduction, even partial, is strictly prohibited.

WALLBOX®

SCARICO CONDENSA PER CONDIZIONATORI
AIR-CONDITIONER CONDENSATE DISCHARGE

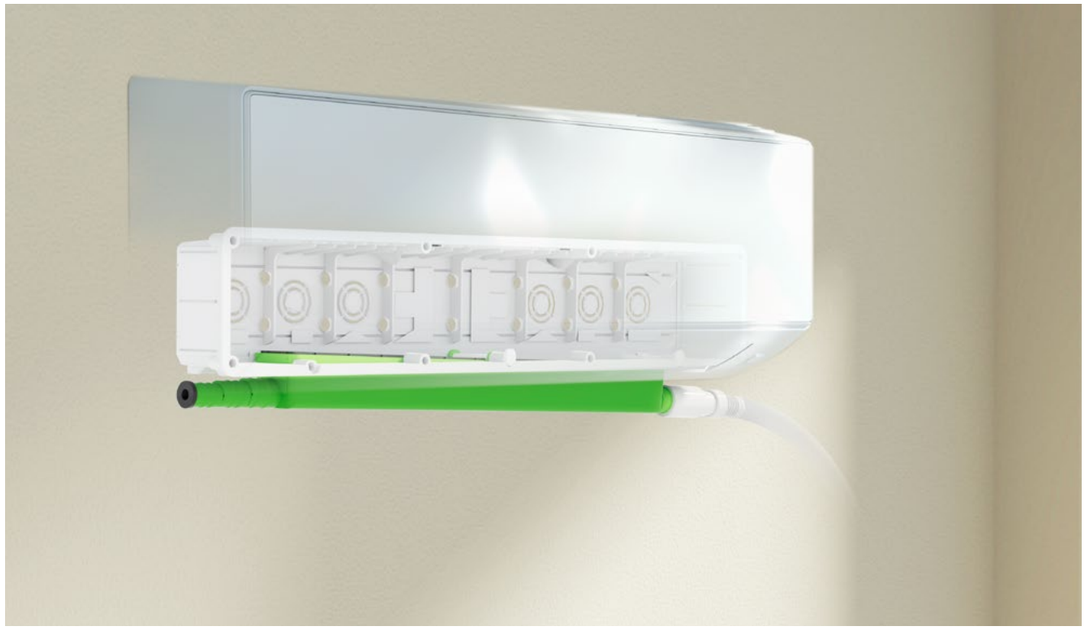

CASSETTA PER LA RACCOLTA CONDENSA DELL'APPARECCHIO DI CONDIZIONAMENTO
AIR-CONDITIONING DEVICE CONDENSATING WATER CATCHER

Doppio attacco per il tubo di scarico
Double connecting nozzle

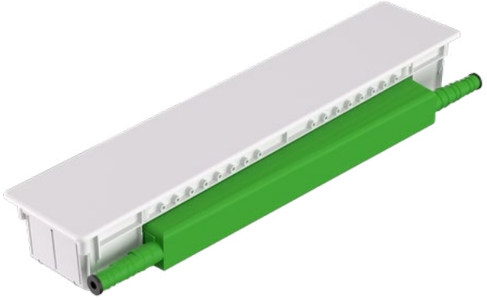

7810PA

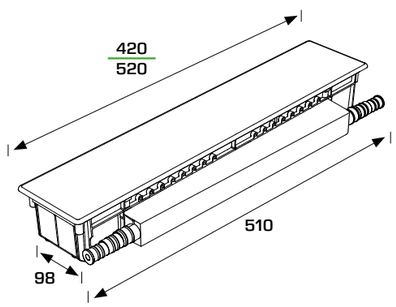

MATERIALE
MATERIAL
PS, PE
PS, PE

FINITURA
FINISH
Bianco, Verde
White, Green

CODICE *CODE*	DIMENSIONI *DIMENSIONS*	CONFEZIONE *PACKAGE*
7810PA40K2	**420 mm**	20 400
7810PA50K2	**520 mm**	20 400

La Bonomini srl si riserva il diritto di modificare senza preavviso. Ogni riproduzione, anche parziale, è severamente vietata.
The company Bonomini srl reserves the right to make modifications without prior notice. Any reproduction, even partial, is strictly prohibited.

ACCESSORI

TUBI E RACCORDI PER CONDENSA
FITTINGS AND HOSES FOR CONDENSATE

RACCORDI
FITTINGS

7886PP

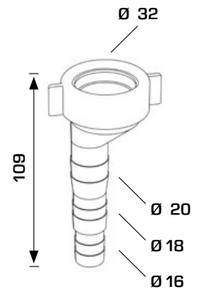

MATERIALE
MATERIAL
PP
PP

FINITURA
FINISH
Bianco
White

CODICE *CODE*	DIMENSIONI *DIMENSIONS*	CONFEZIONE *PACKAGE*
7886PP32B0	**ø 16 -18 - 20 mm x 1"1/4** Raccordo di attacco per il tubo condensa, guarnizione BI-POWER *Connection nozzle for the condensating water hose, BI-POWER washer*	20 3000

7882PE

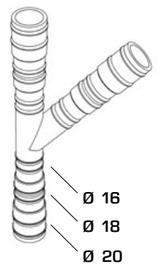

CODICE *CODE*	DIMENSIONI *DIMENSIONS*	CONFEZIONE *PACKAGE*
7882PE20B0	**ø 16 -18 - 20 mm** Braga "Y" per impianti scarico condensa, tre vie adatta per tubi colore bianco *"Y" branch for condensate discharge installations, 3 ways branch for white pipes*	20 3000

TUBO DI SCARICO CONDENSA
CONDENSATING WATER WASTE HOSE

In rotoli, con additivi anti raggi UV
Supplied in rolls, with anti-UV addictives

7892PP

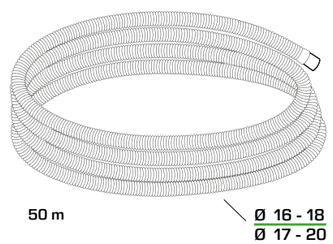

MATERIALE
MATERIAL
PP, PE
PP, PE

FINITURA
FINISH
Bianco
White

CODICE *CODE*	DIMENSIONI *DIMENSIONS*	CONFEZIONE *PACKAGE*
7892PP18C0	**ø 16 mm, ø 18 mm**	50 2700
7892PP20C0	**ø 17 mm, ø 20 mm**	50 2700

La Bonomini srl si riserva il diritto di modificare senza preavviso. Ogni riproduzione, anche parziale, è severamente vietata.
The company Bonomini srl reserves the right to make modifications without prior notice. Any reproduction, even partial, is strictly prohibited.

RACCORDI E MANICOTTI PER SCARICHI WC
WC CONNECTORS

MANICOTTO FLESSIBILE ED ESTENSIBILE
WC FLEXIBILE AND EXTENSIBLE CONNECTOR

CURVA FLESSIBILE ED ESTENSIBILE, GUARNIZIONE CO-STAMPATA
WC FLEXIBILE AND EXTENSIBLE SPIGOT, OVER-MOULDED WASHER

MAGO

CURVE PER COLLEGAMENTO
WC BENT CONNECTIONS

BIGMAGIK CIVITAS

PROLUNGA SNODATA
ORIENTABLE EXTENSION

MANICOTTO ECCENTRICO
OFFSET CONNECTION

PROLUNGHE DRITTE
STRAIGHT EXTENSIONS

CURVE PER COLLEGAMENTO
WC BENT CONNECTIONS

MANICOTTO REGOLABILE IN LUNGHEZZA
WC COUPLING WITH LENGHT REGULATION

OFFSET

"BI-POWER" MANICOTTO WC IN BI-COMPONENTE
"BI-POWER" DOUBLE-INJECTED WC COUPLING

MANICOTTO MORIBIDO
STRAIGHT SOFT COUPLING

CANOTTO DI RISCIACQUO CON ROSONE PER CASSETTE AD INCASSO
FLUSHING PIPE WITH ROSETTE FOR CONCEALED WATER TANKS

RACCORDO UNIVERSALE PER CASSETTE WC ALTE
UNIVERSAL FITTING FOR HIGH MOUNTED WATER TANKS

SUPER KANNA

TUBO DI CACCIATA
FLUSHING PIPE

ACCESSORI PER CONNESSIONI WC
WC EXTENSIONS SPARE PARTS

DISTANZIALE GUARNIZIONI ROSONI

MANICOTTO FLESSIBILE ED ESTENSIBILE PER IL COLLEGAMENTO AL VASO WC
WC FLEXIBILE AND EXTENSIBLE CONNECTOR

GUARNIZIONE CO-STAMPATA
CO-MOLDED GASKET

8260

NEW

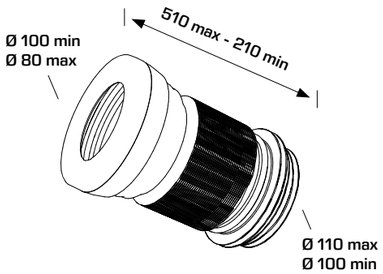

MATERIALE *MATERIAL*	FINITURA *FINISH*	
PP, TPE *PP, TPE*	Bianco, Giallo *White, Yellow*	

CODICE *CODE*		DIMENSIONI *DIMENSIONS*	CONFEZIONE *PACKAGE*
8260EX55B0	NEW	**F ø 80 - 110 mm** **M ø 100 - 110 mm**	36 540

La Bonomini srl si riserva il diritto di modificare senza preavviso. Ogni riproduzione, anche parziale, è severamente vietata.
The company Bonomini srl reserves the right to make modifications without prior notice. Any reproduction, even partial, is strictly prohibited.

MANICOTTO FLESSIBILE ED ESTENSIBILE PER IL COLLEGAMENTO AL VASO WC
WC FLEXIBILE AND EXTENSIBLE CONNECTOR

8250

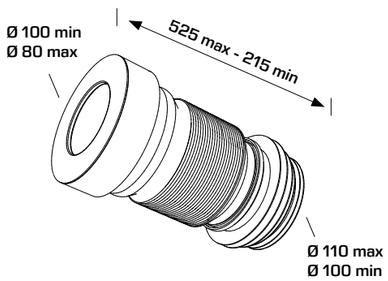

MATERIALE *MATERIAL*	FINITURA *FINISH*	
PP, TPE *PP, TPE*	Bianco, Giallo *White, Yellow*	

CODICE *CODE*	DIMENSIONI *DIMENSIONS*	CONFEZIONE *PACKAGE*
8250EC55B0	**F ø 80 - 110 mm** **M ø 100 - 110 mm**	36 540

La Bonomini srl si riserva il diritto di modificare senza preavviso. Ogni riproduzione, anche parziale, è severamente vietata.
The company Bonomini srl reserves the right to make modifications without prior notice. Any reproduction, even partial, is strictly prohibited.

MAGO

PROLUNGHE WC
WC EXTENSIONS

CURVA FLESSIBILE ED ESTENSIBILE PER IL COLLEGAMENTO WC, GUARNIZIONE CO-STAMPATA
WC FLEXIBILE AND EXTENSIBLE SPIGOT, OVER-MOULDED WASHER

8820

8821

8821

TAPPO ISPEZIONE
INSPECTION CAP

8820

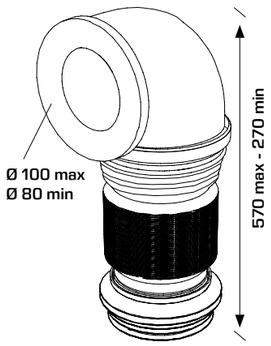

MATERIALE
MATERIAL
PP, TPE
PP, TPE

FINITURA
FINISH
Bianco, Giallo
White, Yellow

CODICE *CODE*		DIMENSIONI *DIMENSIONS*	CONFEZIONE *PACKAGE*
8820PP10C0	NEW	**F ø 80 mm -100 mm** **M ø 100 mm -110 mm** Versione senza ispezione *Without inspection*	20 300
8821PP10C0	NEW	**F ø 80 mm -100 mm** **M ø 100 mm -110 mm** Con ispezione *With inspection*	20 300

bonomini TECNOLOGIE IDRAULICHE
La Bonomini srl si riserva il diritto di modificare senza preavviso. Ogni riproduzione, anche parziale, è severamente vietata.
The company Bonomini srl reserves the right to make modifications without prior notice. Any reproduction, even partial, is strictly prohibited.
25 ANNI YEARS GARANZIA GUARANTEE

CIVITAS

PROLUNGHE WC
WC EXTENSIONS

CURVA PER COLLEGAMENTO DEI VASI AL PAVIMENTO
WC CONNECTION TO THE FLOOR

Scarico universale,
Universal outlet

8533

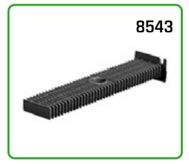

8543

8530

8540

bonomini TECNOLOGIE IDRAULICHE
La Bonomini srl si riserva il diritto di modificare senza preavviso. Ogni riproduzione, anche parziale, è severamente vietata.
The company Bonomini srl reserves the right to make modifications without prior notice. Any reproduction, even partial, is strictly prohibited.
25 ANNI YEARS GARANZIA GUARANTEE

CIVITAS
PROLUNGHE WC
WC EXTENSIONS

8430

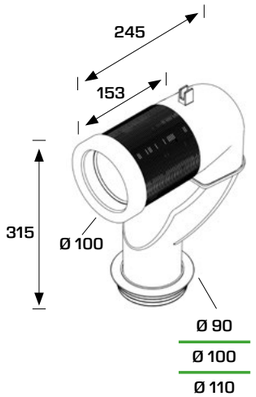

MATERIALE
MATERIAL
PP, TPE
PP, TPE

FINITURA
FINISH
Bianco, Nero
White, Black

CODICE *CODE*	DIMENSIONI *DIMENSIONS*	CONFEZIONE *PACKAGE*
8530UN90C0	**ø 90-110 mm** Curva a "P" *"P" elbow*	2 140
8533UN90C0	**ø 90-110 mm** Curva a "P", con staffa di fissaggio *"P" elbow, with hanger*	2 140

8540

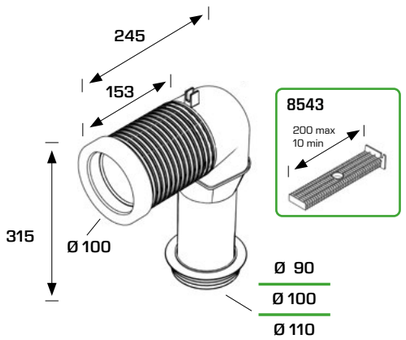

CODICE *CODE*	DIMENSIONI *DIMENSIONS*	CONFEZIONE *PACKAGE*
8540UN90C0	**ø 90-110 mm** Curva a 90° *90° elbow*	2 140
8543UN90C0	**ø 90-110 mm** Curva a 90°, con staffa di fissaggio *90° elbow, with hanger*	2 140

DISTANZIALE
STAFFA DI FISSAGGIO
HANGER

8532EC

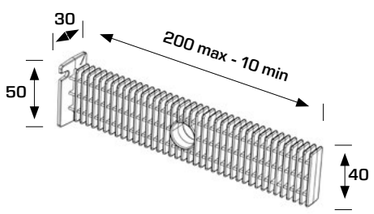

MATERIALE
MATERIAL
PP
PP

FINITURA
FINISH
Nero
Black

CODICE *CODE*	DIMENSIONI *DIMENSIONS*	CONFEZIONE *PACKAGE*
8532EC27B0	**195 mm**	1 N/A

La Bonomini srl si riserva il diritto di modificare senza preavviso. Ogni riproduzione, anche parziale, è severamente vietata.
The company Bonomini srl reserves the right to make modifications without prior notice. Any reproduction, even partial, is strictly prohibited.

CIGNO
PROLUNGHE WC
WC EXTENSIONS

CURVE PER COLLEGAMENTO DEI VASI WC
WC BENT CONNECTIONS

Prolunga a collo di cigno per WC
Swan neck elbow for WC

8439PP

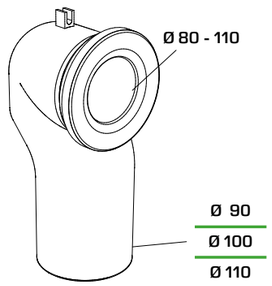

MATERIALE
MATERIAL
PP, TPE
PP, TPE

FINITURA
FINISH
Bianco, Giallo
White, Yellow

CODICE *CODE*	DIMENSIONI *DIMENSIONS*	CONFEZIONE *PACKAGE*
8439PP90C0	**ø 80 - 110 mm, ø 90 mm**	20 500
8439PP10C0	**ø 80 - 110 mm, ø 100 mm**	20 500
8439PP11C0	**ø 80 - 110 mm, ø 110 mm**	20 500

La Bonomini srl si riserva il diritto di modificare senza preavviso. Ogni riproduzione, anche parziale, è severamente vietata.
The company Bonomini srl reserves the right to make modifications without prior notice. Any reproduction, even partial, is strictly prohibited.

PROLUNGA SNODATA PER VASI WC
ORIENTABLE EXTENSION FOR WC

8210UN

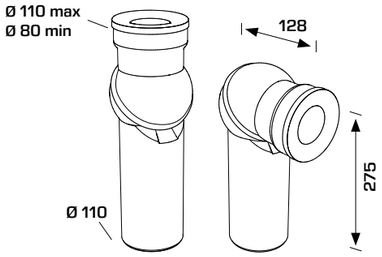

MATERIALE *MATERIAL*
PP, TPE
PP, TPE

FINITURA *FINISH*
Bianco, Giallo
White, Yellow

CODICE *CODE*	DIMENSIONI *DIMENSIONS*	CONFEZIONE *PACKAGE*
8210UN11B0	**0° - 90°** **F ø 80 - 110 mm / M ø 110 mm**	20 340

MANICOTTO ECCENTRICO PER VASI WC
OFFSET CONNECTION FOR WC

8432PP

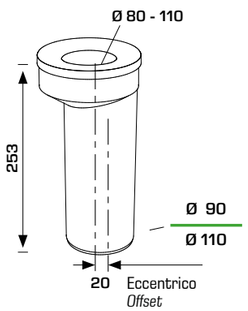

MATERIALE *MATERIAL*
PP, TPE
PP, TPE

FINITURA *FINISH*
Bianco, Giallo
White, Yellow

CODICE *CODE*	DIMENSIONI *DIMENSIONS*	CONFEZIONE *PACKAGE*
8432PP90C0	**ø 80 - 110 mm, ø 90 mm**	25 625
8432PP11C0	**ø 80 - 110 mm, ø 110 mm**	25 500

La Bonomini srl si riserva il diritto di modificare senza preavviso. Ogni riproduzione, anche parziale, è severamente vietata.
The company Bonomini srl reserves the right to make modifications without prior notice. Any reproduction, even partial, is strictly prohibited.

PROLUNGHE DIRITTE PER VASI WC
STRAIGHT EXTENSIONS FOR WC

8431PP ____

8430PV ____

8431PV ____

8431PP

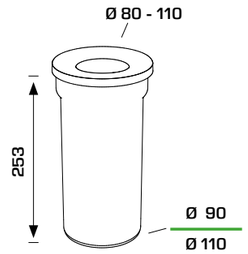

MATERIALE *MATERIAL*
PP, TPE
PP, TPE

FINITURA *FINISH*
Bianco, Giallo
White, Yellow

CODICE *CODE*	DIMENSIONI *DIMENSIONS*	CONFEZIONE *PACKAGE*
8431PP90C0	**ø 80-110 mm, ø 90 mm**	25 625
8431PP11C0	**ø 80-110 mm, ø 110 mm**	25 500

8430PV

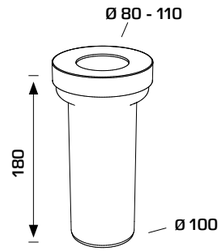

MATERIALE *MATERIAL*
PVC
PVC

FINITURA *FINISH*
Bianco
White

CODICE *CODE*	DIMENSIONI *DIMENSIONS*	CONFEZIONE *PACKAGE*
8430PV10C0	**ø 100 mm, 180 mm**	18 864

8431PV

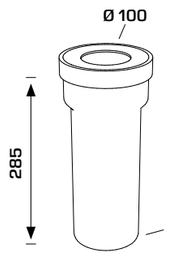

MATERIALE *MATERIAL*
PVC
PVC

FINITURA *FINISH*
Bianco
White

CODICE *CODE*	DIMENSIONI *DIMENSIONS*	CONFEZIONE *PACKAGE*
8431PV10C0	**ø 100 mm , 285 mm**	16 768

La Bonomini srl si riserva il diritto di modificare senza preavviso. Ogni riproduzione, anche parziale, è severamente vietata.
The company Bonomini srl reserves the right to make modifications without prior notice. Any reproduction, even partial, is strictly prohibited.

CURVE PER COLLEGAMENTO DEI VASI WC
WC BENT CONNECTIONS

8445PP____

8422PP____

8435PV____

8436PP____

La Bonomini srl si riserva il diritto di modificare senza preavviso. Ogni riproduzione, anche parziale, è severamente vietata.
The company Bonomini srl reserves the right to make modifications without prior notice. Any reproduction, even partial, is strictly prohibited.

8445PP

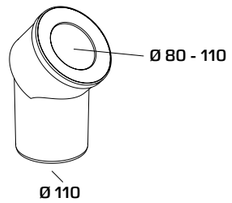

MATERIALE *MATERIAL*
PP, TPE
PP, TPE

FINITURA *FINISH*
Bianco, Giallo
White, Yellow

CODICE *CODE*	DIMENSIONI *DIMENSIONS*	CONFEZIONE *PACKAGE*
8445PP11C0	**ø 80-110 mm, ø 110 mm** Curva WC a 45° *WC 45° elbow*	20 500

8422PP

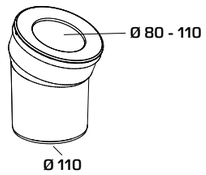

MATERIALE *MATERIAL*
PP, TPE
PP, TPE

FINITURA *FINISH*
Bianco, Giallo
White, Yellow

CODICE *CODE*	DIMENSIONI *DIMENSIONS*	CONFEZIONE *PACKAGE*
8422PP11C0	**ø 80-110 mm, ø 110 mm** Curva WC a 22° *WC 22° elbow*	20 600

8435PV

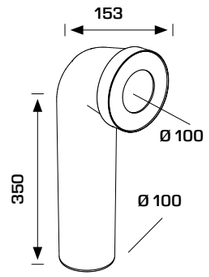

MATERIALE *MATERIAL*
PVC
PVC

FINITURA *FINISH*
Bianco
White

CODICE *CODE*	DIMENSIONI *DIMENSIONS*	CONFEZIONE *PACKAGE*
8435PV10C0	**ø 100 mm** Curva WC a 90° *WC 90° elbow*	8 384

8436PP

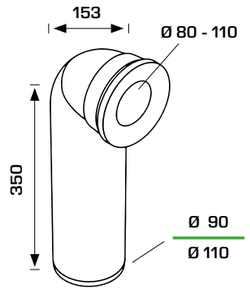

MATERIALE *MATERIAL*
PP, TPE
PP, TPE

FINITURA *FINISH*
Bianco, Giallo
White, Yellow

CODICE *CODE*	DIMENSIONI *DIMENSIONS*	CONFEZIONE *PACKAGE*
8436PP90C0	**ø 80-110 mm, ø 90 mm** Curva WC a 90° *WC 90° elbow*	20 400
8436PP11C0	**ø 80-110 mm, ø 110 mm** Curva WC a 90° *WC 90° elbow*	20 340

La Bonomini srl si riserva il diritto di modificare senza preavviso. Ogni riproduzione, anche parziale, è severamente vietata.
The company Bonomini srl reserves the right to make modifications without prior notice. Any reproduction, even partial, is strictly prohibited.

OFFSET

MANICOTTI WC
WC COUPLINGS

MANICOTTO REGOLABILE IN LUNGHEZZA
WC COUPLING WITH LENGHT REGULATION

Flangia in acciaio con O-RING di tenuta
Stainless steel flange with sealing O-RING

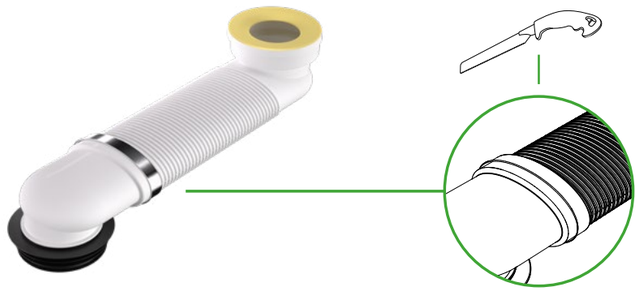

8620IX

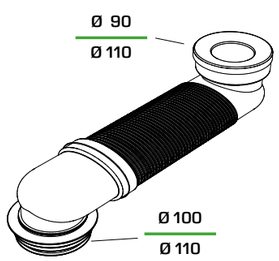

MATERIALE *MATERIAL*	FINITURA *FINISH*
PP, INOX *PP, INOX*	Bianco, Metallo *White, Metal*

CODICE *CODE*	DIMENSIONI *DIMENSIONS*	CONFEZIONE *PACKAGE*
8620IX10B0	**ø 90/110 mm** **ø 100/110 mm**	12 300

La Bonomini srl si riserva il diritto di modificare senza preavviso. Ogni riproduzione, anche parziale, è severamente vietata.
The company Bonomini srl reserves the right to make modifications without prior notice. Any reproduction, even partial, is strictly prohibited.

MANICOTTI WC BI-POWER

MANICOTTI WC
WC COUPLINGS

"BI-POWER" MANICOTTO WC IN BI-COMPONENTE
"BI-POWER" DOUBLE-INJECTED WC COUPLING

BI-POWER WASHERS

8424LX 8426LX 8428LX 8429LX

8423HL 8425HL 8427HL

8424LX

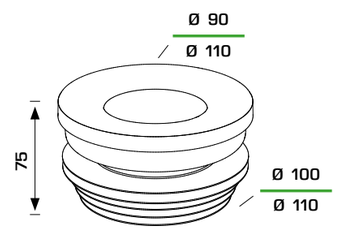

MATERIALE *MATERIAL*	FINITURA *FINISH*
PP, TPE *PP, TPE*	Bianco, Giallo *White, Yellow*

CODICE *CODE*	DIMENSIONI *DIMENSIONS*	CONFEZIONE *PACKAGE*
8424LX10C0	**ø 90/110 mm,** **ø 100/110 mm** Diritto *Straight*	25 1200

8426LX

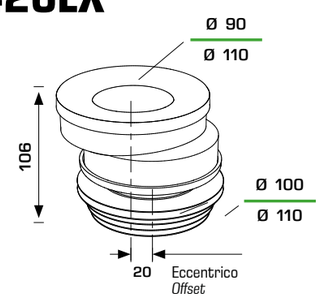

CODICE *CODE*	DIMENSIONI *DIMENSIONS*	CONFEZIONE *PACKAGE*
8426LX10C0	**ø 90/110 mm,** **ø 100/110 mm** Eccentrico 20 mm *20 mm Offset*	25 750

La Bonomini srl si riserva il diritto di modificare senza preavviso. Ogni riproduzione, anche parziale, è severamente vietata.
The company Bonomini srl reserves the right to make modifications without prior notice. Any reproduction, even partial, is strictly prohibited.

MANICOTTI WC BI-POWER

8428LX

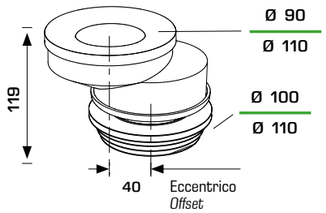

CODICE *CODE*	DIMENSIONI *DIMENSIONS*	CONFEZIONE *PACKAGE*
8428LX10C0	**ø 100/110 mm, ø 100/110 mm** Eccentrico 40 mm *40 mm Offset*	20 600

8429LX

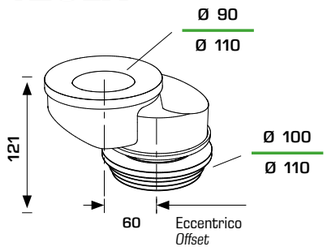

CODICE *CODE*	DIMENSIONI *DIMENSIONS*	CONFEZIONE *PACKAGE*
8429LX10C0	**ø 100/110 mm, ø 100/110 mm** Eccentrico 60 mm *60 mm Offset*	20 600

8423HL

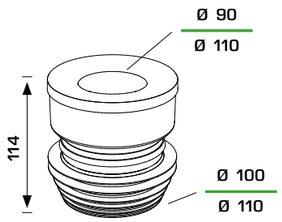

CODICE *CODE*	DIMENSIONI *DIMENSIONS*	CONFEZIONE *PACKAGE*
8423HL10C0	**ø 100/110 mm, ø 100/110 mm** Diritto alto *Straight tall*	18 720

8425HL

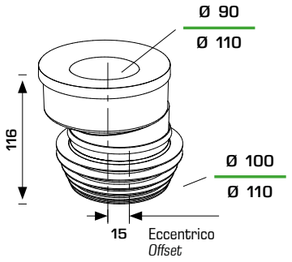

CODICE *CODE*	DIMENSIONI *DIMENSIONS*	CONFEZIONE *PACKAGE*
8425HL10C0	**ø 100/110 mm, ø 100/110 mm** Eccentrico alto 15 mm *15 mm upper offset*	18 720

8427HL

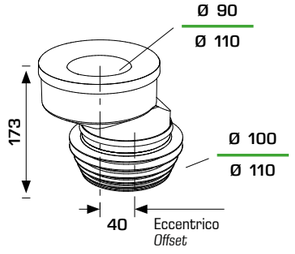

CODICE *CODE*	DIMENSIONI *DIMENSIONS*	CONFEZIONE *PACKAGE*
8427HL10C0	**ø 100/110 mm, ø 100/110 mm** Eccentrico alto 40 mm *40 mm Offset tall*	18 540

La Bonomini srl si riserva il diritto di modificare senza preavviso. Ogni riproduzione, anche parziale, è severamente vietata.
The company Bonomini srl reserves the right to make modifications without prior notice. Any reproduction, even partial, is strictly prohibited.

MANICOTTI WC TRADIZIONALI

MANICOTTO MORBIDO PER VASI WC
STRAIGHT SOFT COUPLING

8416PV

8418PV

8416PV

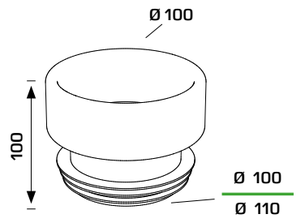

MATERIALE *MATERIAL*
PVC
PVC

FINITURA *FINISH*
Bianco
White

CODICE *CODE*	DIMENSIONI *DIMENSIONS*	CONFEZIONE *PACKAGE*
8416PV10C0	**ø 100 mm, ø 100/110 mm** Diritto *Straight*	24 960

8418PV

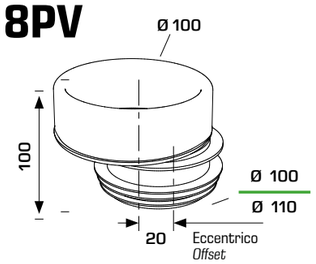

CODICE *CODE*	DIMENSIONI *DIMENSIONS*	CONFEZIONE *PACKAGE*
8418PV10C0	**ø 100 mm, ø 100/110 mm** Eccentrico 20 mm *20 mm Offset*	24 960

ECCENTRICO

CANOTTI DI RISCIACQUO
FLUSHING PIPES

CANOTTO DI RISCIACQUO CON ROSONE PER CASSETTE AD INCASSO
FLUSHING PIPE WITH ROSETTE FOR CONCEALED WATER TANKS

8800CR

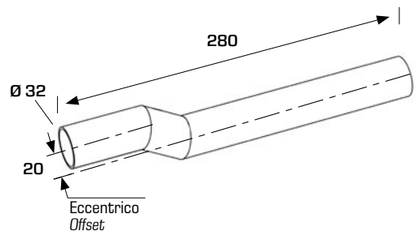

MATERIALE *MATERIAL*
ABS
ABS

FINITURA *FINISH*
Cromato
Chromium plated

CODICE *CODE*	DIMENSIONI *DIMENSIONS*	CONFEZIONE *PACKAGE*
8800CR32B7	**ø 32 mm - 200 mm** Eccentrico 20 mm *Offset 20 mm*	1 N/A

La Bonomini srl si riserva il diritto di modificare senza preavviso. Ogni riproduzione, anche parziale, è severamente vietata.
The company Bonomini srl reserves the right to make modifications without prior notice. Any reproduction, even partial, is strictly prohibited.

8820PP

8820AB

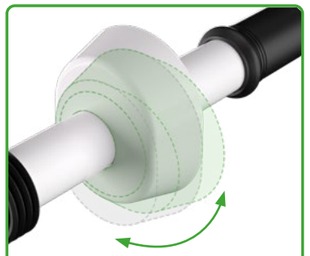

8820AB
Rosone regolabile
Adjustable rosette

CANOTTO DI RISCIACQUO CON ROSONE PER CASSETTE AD INCASSO
FLUSHING PIPE WITH ROSETTE FOR CONCEALED WATER TANKS

8820AB

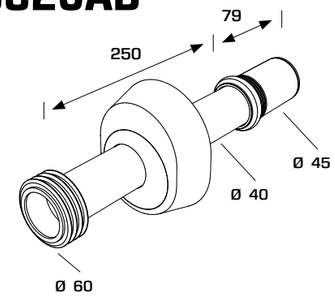

MATERIALE *MATERIAL*	FINITURA *FINISH*
ABS, Gomma *ABS, Rubber*	Bianco, Nero *White, Black*

CODICE *CODE*	DIMENSIONI *DIMENSIONS*	CONFEZIONE *PACKAGE*
8820AB40B0	**ø 40/45 mm, 250 mm** Rosone regolabile *Adjustable rosette*	50 1250

8820PP

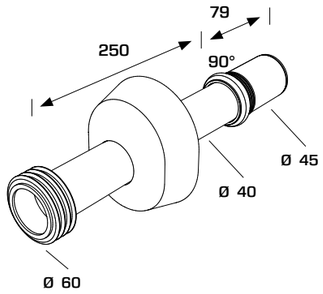

MATERIALE *MATERIAL*	FINITURA *FINISH*
PP, Gomma *PP, Rubber*	Bianco, Nero *White, Black*

CODICE *CODE*	DIMENSIONI *DIMENSIONS*	CONFEZIONE *PACKAGE*
8820PP40B0	**ø 40/45 mm, 250 mm** Rosone fisso *Fixed, solid rosette*	50 1250

bonomini® TECNOLOGIE IDRAULICHE
La Bonomini srl si riserva il diritto di modificare senza preavviso. Ogni riproduzione, anche parziale, è severamente vietata.
The company Bonomini srl reserves the right to make modifications without prior notice. Any reproduction, even partial, is strictly prohibited.
25 ANNI YEARS GARANZIA GUARANTEE

RACCORDO UNIVERSALE PER CASSETTE WC ALTE
UNIVERSAL FITTING FOR HIGH MOUNTED WATER TANKS

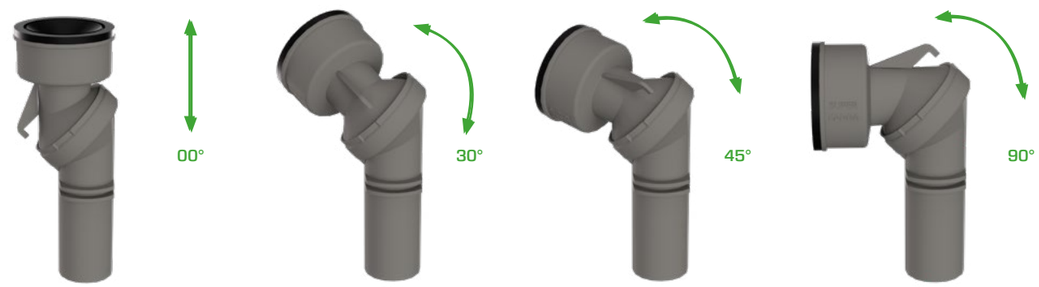

RACCORDO SNODATO
ARTICULATED FITTING

8850

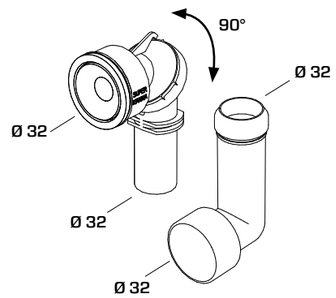

MATERIALE *MATERIAL*	FINITURA *FINISH*
PP *PP*	Grigio *Grey*

CODICE *CODE*	DESCRIZIONE *DESCRIPTION*	CONFEZIONE *PACKAGE*
8850KT32B2	**ø 32 mm**	25 1200

bonomini® TECNOLOGIE IDRAULICHE
La Bonomini srl si riserva il diritto di modificare senza preavviso. Ogni riproduzione, anche parziale, è severamente vietata.
The company Bonomini srl reserves the right to make modifications without prior notice. Any reproduction, even partial, is strictly prohibited.
25 ANNI YEARS GARANZIA GUARANTEE

TUBI DI CACCIATA

CANOTTI DI RISCIACQUO
FLUSHING PIPES

TUBO DI CACCIATA
FLUSHING PIPE

Per flussometri ad incasso
For inclosed flowmeters

8830

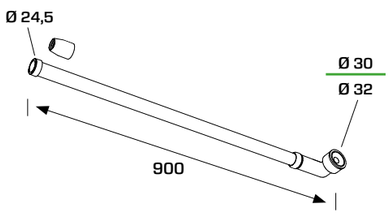

MATERIALE *MATERIAL*	FINITURA *FINISH*
PP, Gomma *PP, Rubber*	Bianco, Nero *White, Black*

CODICE *CODE*	DESCRIZIONE *DESCRIPTION*	CONFEZIONE *PACKAGE*
8830UN32B0	**ø 12 mm, ø 30-32 mm**	50 750

La Bonomini srl si riserva il diritto di modificare senza preavviso. Ogni riproduzione, anche parziale, è severamente vietata.
The company Bonomini srl reserves the right to make modifications without prior notice. Any reproduction, even partial, is strictly prohibited.

GUARNIZIONI

ACCESSORI PER CONNESSIONI WC
WC EXTENSIONS SPARE PARTS

MORSETTO IN GOMMA
RUBBER GASKET

GU2399

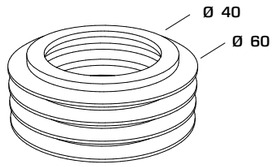

MATERIALE *MATERIAL*	FINITURA *FINISH*
Gomma *Rubber*	Nero *Black*

CODICE *CODE*	DIMENSIONI *DIMENSIONS*	CONFEZIONE *PACKAGE*
GU2399	Connessione al tubo di scarico, flangiato *Waste water, flanged*	1 N/A

GU3926

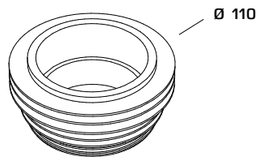

MATERIALE *MATERIAL*	FINITURA *FINISH*
TPE *TPE*	Nero *Black*

CODICE *CODE*	DIMENSIONI *DIMENSIONS*	CONFEZIONE *PACKAGE*
GU3926	**ø 110 mm**	1 N/A

La Bonomini srl si riserva il diritto di modificare senza preavviso. Ogni riproduzione, anche parziale, è severamente vietata.
The company Bonomini srl reserves the right to make modifications without prior notice. Any reproduction, even partial, is strictly prohibited.

ROSONI
ROSETTES

8401PP

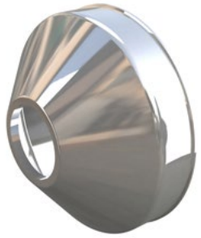

8801CR

8401PP

MATERIALE *MATERIAL*	FINITURA *FINISH*
PP *PP*	Bianco *White*

CODICE *CODE*	DIMENSIONI *DIMENSIONS*	CONFEZIONE *PACKAGE*
8401PP90B0	**ø 170 mm, ø 90 mm** Rosone gigante per prolunghe WC *Big rosette for WC extension pipes*	1 N/A
8401PP10B0	**ø 170 mm, ø 100 mm** Rosone gigante per prolunghe WC *Big rosette for WC extension pipes*	1 N/A
8401PP11B0	**ø 170 mm, ø 110 mm** Rosone gigante per prolunghe WC *Big rosette for WC extension pipes*	1 N/A

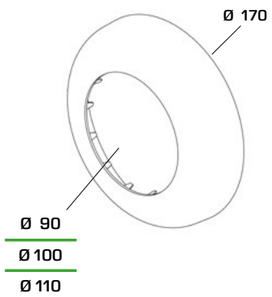

8801CR

MATERIALE *MATERIAL*	FINITURA *FINISH*
ABS *ABS*	Cromato *Chromium plated*

CODICE *CODE*	DIMENSIONI *DIMENSIONS*	CONFEZIONE *PACKAGE*
8801CR32B7	**ø 100 mm, ø 32 mm** Rosone "MAXI" per canotti eccentrici *"MAXI" wall rosette for eccentric flushing pipes*	1 N/A

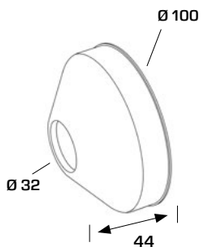

NOTES

bonomini TECNOLOGIE IDRAULICHE
La Bonomini srl si riserva il diritto di modificare senza preavviso. Ogni riproduzione, anche parziale, è severamente vietata.
The company Bonomini srl reserves the right to make modifications without prior notice. Any reproduction, even partial, is strictly prohibited.
25 ANNI YEARS GARANZIA GUARANTEE

bonomini TECNOLOGIE IDRAULICHE
La Bonomini srl si riserva il diritto di modifica senza preavviso. Ogni riproduzione, anche parziale, è severamente vietata.
The company Bonomini srl reserves the righi to make modifications with out prior notice. Any reproduction, even parliaf, is strictly prohibited.
25 ANNI YEARS GARANZIA GUARANTEE

TUBI COMPATTABILI
FLEXIBLE HOSES

TUBI COMPATTABILI CON GHIERA IN ALLUMINIO
FLEXIBLE HOSES WITH ALUMINUM THREADED NUT

JOLLYONE®

TUBO FLESSIBILE ED ESTENSIBILE
FLEXIBLE AND EXTENSIBLE PIPE

JOLLYONE®

TUBI COMPATTABILI COMPLETI DI PILETTA
FLEXIBLE HOSES WITH STRAINERS

JOLLYONE®

JOLLYONE®

TUBI COMPATTABILI CON ATTACCO GHIERA IN ALLUMINIO
FLEXIBLE HOSES WITH ALUMINUM THREADED NUT

MAGIKONE®

TUBI COMPATTABILI METALLIZZATI
FLEXIBLE HOSES WITH METALLIC FINISHING

MAGIKONE®

TUBI COMPATTABILI CON CONNESSIONI SPECIALI
FLEXIBLE HOSES WITH SPECIAL CONNECTIONS

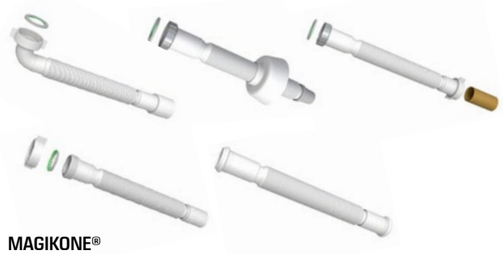

MAGIKONE®

SIFONCELLO

ACCESSORI PER TUBI COMPATTABILI
FLEXIBLE HOSES SPARE PARTS

FERMAGLI

ROSONI

TUBI COMPATTABILI CON GHIERA IN ALLUMINIO
FLEXIBLE HOSES WITH ALUMINUM THREADED NUT

Guarnizione co-stampata
Co-molded gasket

91320T

Uscita doppia
Double outlet

91450T

La Bonomini srl si riserva il diritto di modificare senza preavviso. Ogni riproduzione, anche parziale, è severamente vietata.
The company Bonomini srl reserves the right to make modifications without prior notice. Any reproduction, even partial, is strictly prohibited.

GHIERA ALLUMINIO
ALUMINUM NUT

GUARNIZIONE CO-STAMPATA
CO-MOLDED GASKET

USCITA DOPPIA
DOUBLE OUTLET

ROSONE
ROSETTE

MATERIALE
MATERIAL
PP, Alluminio
PP, Aluminum

FINITURA
FINISH
Bianco
White

91320T

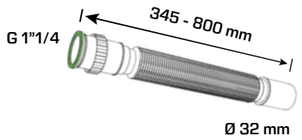

CODICE *CODE*	DIMENSIONI *DIMENSIONS*	CONFEZIONE *PACKAGE*
91320T54B0	**1"1/4 x ø 32 mm** Guarnizione co-stampata Uscita singola *Over-moulded washer* *Single outlet*	200 4000

91400T

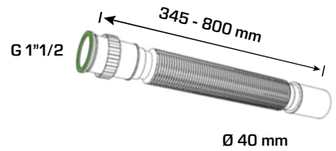

CODICE *CODE*	DIMENSIONI *DIMENSIONS*	CONFEZIONE *PACKAGE*
91400T64B0	**1"1/2 x ø 40 mm** Guarnizione co-stampata Uscita singola *Over-moulded washer* *Single outlet*	150 3000

91340T

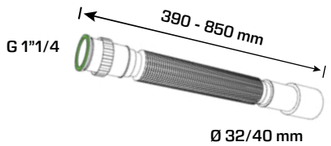

CODICE *CODE*	DIMENSIONI *DIMENSIONS*	CONFEZIONE *PACKAGE*
91340T54B0	**1"1/4 x ø 32/40 mm** Guarnizione co-stampata Doppia uscita *Over-moulded washer* *Double outlet*	125 3125

91450T

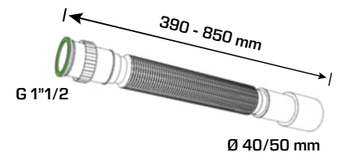

CODICE *CODE*	DIMENSIONI *DIMENSIONS*	CONFEZIONE *PACKAGE*
91450T64B0	**1"1/2 x ø 40/50 mm** Guarnizione co-stampata Doppia uscita *Over-moulded washer* *Double outlet*	150 2550

La Bonomini srl si riserva il diritto di modificare senza preavviso. Ogni riproduzione, anche parziale, è severamente vietata.
The company Bonomini srl reserves the right to make modifications without prior notice. Any reproduction, even partial, is strictly prohibited.

9132RM

Fermaglio per tubi flessibili Ø 32/40 mm
Hose clip Ø 32/40 mm

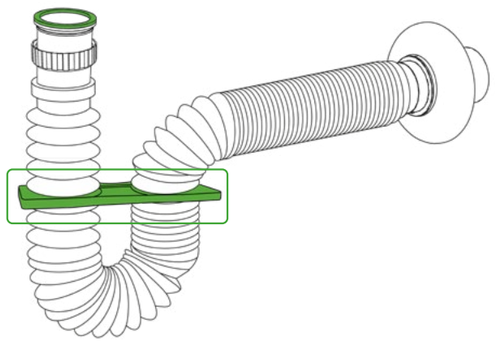

OPTIONAL
Art FR4040
Art FR4140
Art FR4340

MATERIALE
MATERIAL
PP, Alluminio
PP, Aluminum

FINITURA
FINISH
Bianco
White

9132RM

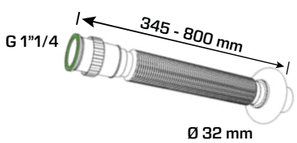

CODICE *CODE*	DIMENSIONI *DIMENSIONS*	CONFEZIONE *PACKAGE*
9132RM54B0	**1"1/4 x ø 32 mm** Guarnizione co-stampata Con rosone *Over-moulded washer* *With rosette*	165 3300

9140RM

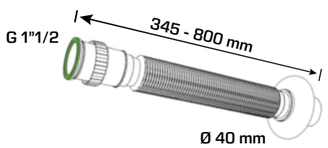

CODICE *CODE*	DIMENSIONI *DIMENSIONS*	CONFEZIONE *PACKAGE*
9140RM64B0	**1"1/2 x ø 40 mm** Guarnizione co-stampata Con rosone *Over-moulded washer* *With rosette*	130 2600

9134RM

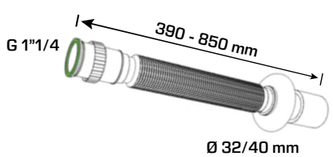

CODICE *CODE*	DIMENSIONI *DIMENSIONS*	CONFEZIONE *PACKAGE*
9134RM54B0	**1"1/4 x ø 32/40 mm** Guarnizione co-stampata Con rosone *Over-moulded washer* *With rosette*	100 2500

La Bonomini srl si riserva il diritto di modificare senza preavviso. Ogni riproduzione, anche parziale, è severamente vietata.
The company Bonomini srl reserves the right to make modifications without prior notice. Any reproduction, even partial, is strictly prohibited.

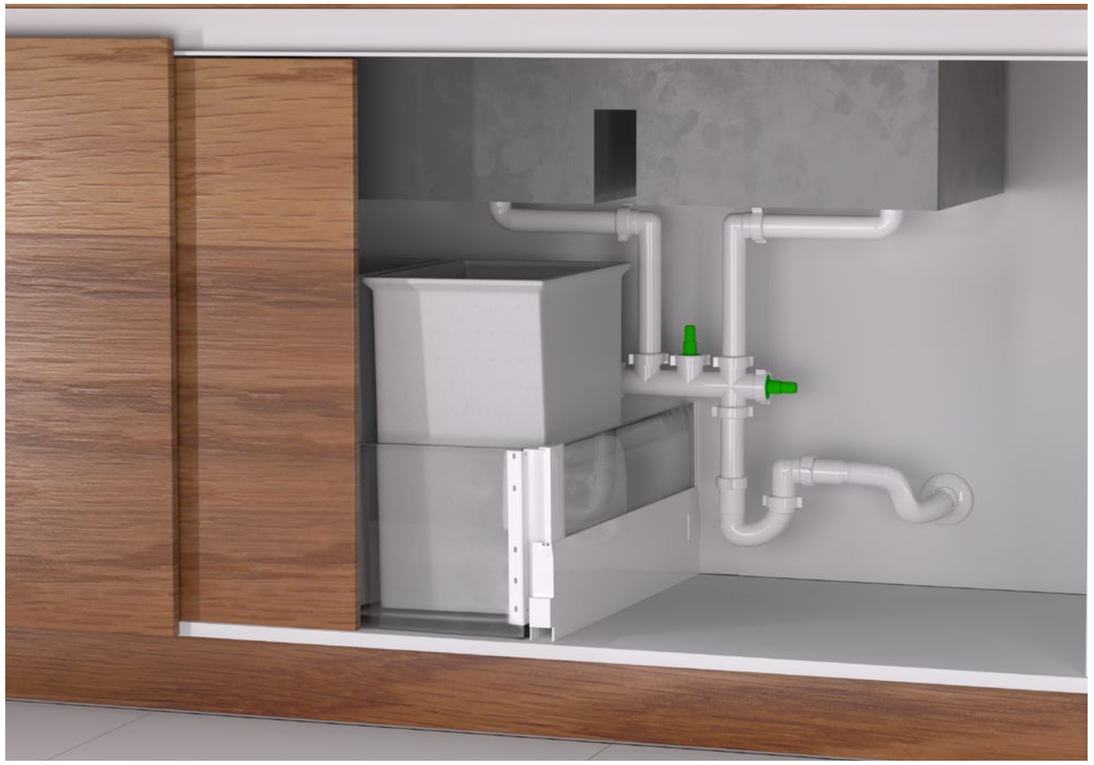

TUBO FLESSIBILE ED ESTENSIBILE
FLEXIBLE AND EXTENSIBLE PIPE

Tubo flessibile ed estensibile attacco con ghiera in plastica
Flexible and extensible pipe with plastic threaded nut

Uscita doppia
Double outlet

Ghiera in Polipropilene
Polypropylene Nut

9132PP

9145PP

La Bonomini srl si riserva il diritto di modificare senza preavviso. Ogni riproduzione, anche parziale, è severamente vietata.
The company Bonomini srl reserves the right to make modifications without prior notice. Any reproduction, even partial, is strictly prohibited.

GHIERA IN POLIPROPILENE
POLYPROPYLENE NUT

GUARNIZIONE CO-STAMPATA
CO-MOLDED GASKET

USCITA DOPPIA
DOUBLE OUTLET

ROSONE
ROSETTE

MATERIALE
MATERIAL
PP
PP

FINITURA
FINISH
Bianco
White

9132PP

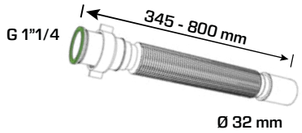

CODICE *CODE*	DIMENSIONI *DIMENSIONS*	CONFEZIONE *PACKAGE*
9132PP54B0	**1"1/4 x ø 32 mm** Guarnizione co-stampata Uscita singola *Over-moulded washer* *Single outlet*	190 3800

9140PP

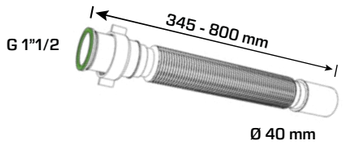

CODICE *CODE*	DIMENSIONI *DIMENSIONS*	CONFEZIONE *PACKAGE*
9140PP64B0	**1"1/2 x ø 40 mm** Guarnizione co-stampata Uscita singola *Over-moulded washer* *Single outlet*	150 3000

9134PP

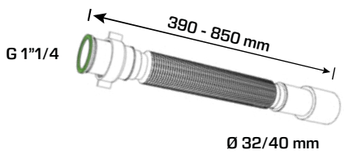

CODICE *CODE*	DIMENSIONI *DIMENSIONS*	CONFEZIONE *PACKAGE*
9134PP54B0	**1"1/4 x ø 32/40 mm** Guarnizione co-stampata Doppia uscita *Over-moulded washer* *Double outlet*	100 2500

9145PP

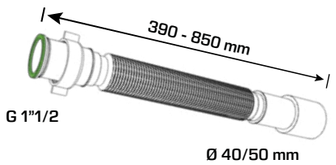

CODICE *CODE*	DIMENSIONI *DIMENSIONS*	CONFEZIONE *PACKAGE*
9145PP64B0	**1"1/2 x ø 40/50 mm** Guarnizione co-stampata Doppia uscita *Over-moulded washer* *Double outlet*	140 2380

La Bonomini srl si riserva il diritto di modificare senza preavviso. Ogni riproduzione, anche parziale, è severamente vietata.
The company Bonomini srl reserves the right to make modifications without prior notice. Any reproduction, even partial, is strictly prohibited.

9132RP

Fermaglio per tubi flessibili Ø 32/40 mm
Hose clip Ø 32/40 mm

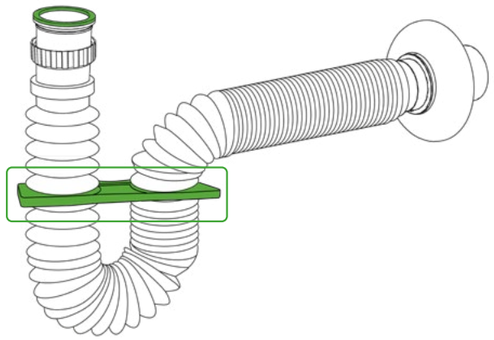

OPTIONAL
Art FR4040
Art FR4140
Art FR4340

MATERIALE
MATERIAL
PP
PP

FINITURA
FINISH
Bianco
White

9132RP

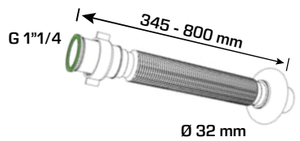

CODICE *CODE*	DIMENSIONI *DIMENSIONS*	CONFEZIONE *PACKAGE*
9132RP54B0	**1"1/4 x ø 32 mm** Guarnizione co-stampata Con rosone *Over-moulded washer* *With rosette*	160 3200

9140RP

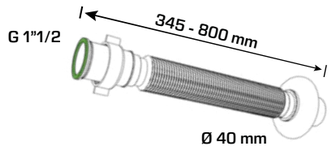

CODICE *CODE*	DIMENSIONI *DIMENSIONS*	CONFEZIONE *PACKAGE*
9140RP64B0	**1"1/2 x ø 40 mm** Guarnizione co-stampata Con rosone *Over-moulded washer* *With rosette*	125 2500

9134RP

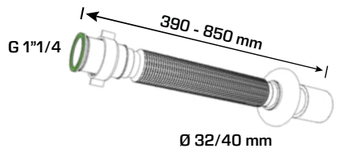

CODICE *CODE*	DIMENSIONI *DIMENSIONS*	CONFEZIONE *PACKAGE*
9134RP54B0	**1"1/4 x ø 32/40 mm** Guarnizione co-stampata Con rosone *Over-moulded washer* *With rosette*	100 2500

La Bonomini srl si riserva il diritto di modificare senza preavviso. Ogni riproduzione, anche parziale, è severamente vietata.
The company Bonomini srl reserves the right to make modifications without prior notice. Any reproduction, even partial, is strictly prohibited.

TUBI COMPATTABILI COMPLETI DI PILETTA
FLEXIBLE HOSES WITH STRAINERS

GHIERA ALLUMINIO
ALUMINUM NUT

GHIERA IN POLIPROPILENE
POLYPROPYLENE NUT

CESTELLO IN ACCIAO
STAINLESS STEEL STRAINER

PILETTA E TROPPO-PIENO RETTANGOLARE
STRAINER AND RECTANGULAR OVERFLOW

ROSONE
ROSETTE

USCITA DOPPIA
DOUBLE OUTLET

La Bonomini srl si riserva il diritto di modificare senza preavviso. Ogni riproduzione, anche parziale, è severamente vietata.
The company Bonomini srl reserves the right to make modifications without prior notice. Any reproduction, even partial, is strictly prohibited.

9840HK64B0

9842HK64B0

9840HK

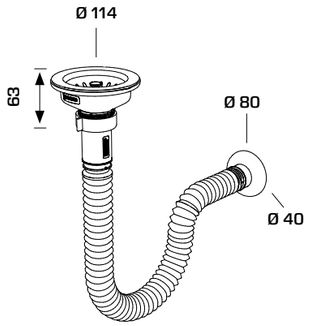

MATERIALE *MATERIAL*	FINITURA *FINISH*
PP, INOX *PP, INOX*	Bianco *White*

CODICE *CODE*		DIMENSIONI *DIMENSIONS*	CONFEZIONE *PACKAGE*
9840HK64B0	NEW	**ø 110 mm x ø 40 mm** Senza troppo-pieno *Without overflow*	50 400

9842HK

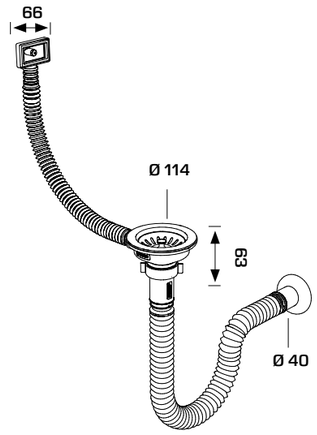

MATERIALE *MATERIAL*	FINITURA *FINISH*
PP, INOX *PP, INOX*	Bianco *White*

CODICE *CODE*		DIMENSIONI *DIMENSIONS*	CONFEZIONE *PACKAGE*
9842HK64B0	NEW	**ø 110 mm x ø 40 mm** Troppo-pieno rettangolare *Rectangular overflow*	25 600

La Bonomini srl si riserva il diritto di modificare senza preavviso. Ogni riproduzione, anche parziale, è severamente vietata.
The company Bonomini srl reserves the right to make modifications without prior notice. Any reproduction, even partial, is strictly prohibited.

9532RP54B0 ____

9533PP54B0 ____

9544PP64B0 ____

9532RP

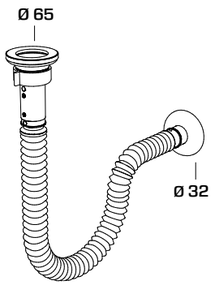

CODICE *CODE*	DIMENSIONI *DIMENSIONS*	CONFEZIONE *PACKAGE*
9532RP54B0	**ø 65 mm x ø 32 mm** Con rosone *With rosette*	140 2380

9533PP

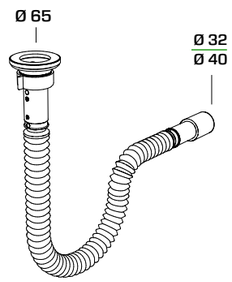

CODICE *CODE*	DIMENSIONI *DIMENSIONS*	CONFEZIONE *PACKAGE*
9533PP54B0	**ø 65 mm x ø 32/40 mm** Doppia uscita *Double outlet*	125 2125

9544PP

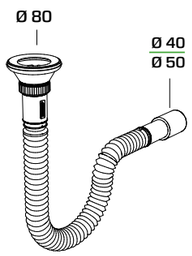

CODICE *CODE*	DIMENSIONI *DIMENSIONS*	CONFEZIONE *PACKAGE*
9544PP64B0	**ø 80 mm x ø 40/50 mm** Doppia uscita *Double outlet*	75 1275

La Bonomini srl si riserva il diritto di modificare senza preavviso. Ogni riproduzione, anche parziale, è severamente vietata.
The company Bonomini srl reserves the right to make modifications without prior notice. Any reproduction, even partial, is strictly prohibited.

9640RP64B0 ____

9145WS64B0 ____

9640RP

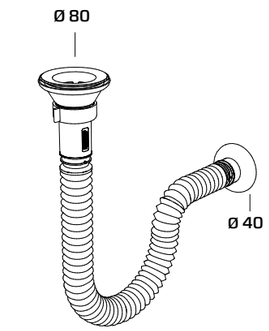

MATERIALE
MATERIAL
PP, INOX
PP, INOX

FINITURA
FINISH
Bianco
White

CODICE *CODE*	DIMENSIONI *DIMENSIONS*	CONFEZIONE *PACKAGE*
9640RP64B0	**ø 80 mm x ø 40 mm** Con rosone *With rosette*	75 1500

9145WS

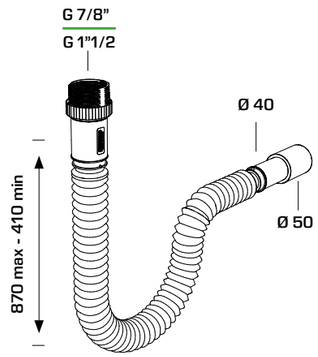

MATERIALE
MATERIAL
PP, Alluminio
PP, Aluminum

FINITURA
FINISH
Bianco
White

CODICE *CODE*	DIMENSIONI *DIMENSIONS*	CONFEZIONE *PACKAGE*
9145WS64B0	**7/8" - 1"1/2 x ø 40/50 mm** Versione per il Sud America *South America version*	125 125

La Bonomini srl si riserva il diritto di modificare senza preavviso. Ogni riproduzione, anche parziale, è severamente vietata.
The company Bonomini srl reserves the right to make modifications without prior notice. Any reproduction, even partial, is strictly prohibited.

1850FX

1856FX

CONNESSIONE DOPPIA PER LAVELLO
FLEXIBLE SINK SIPHON

Pilette ø 80 mm con tappo ø 52 mm e scarico ø 40 mm
Valves ø 80 mm with ø 52 mm plug, outlet ø 40 mm

1850FX

NEW

MATERIALE
MATERIAL
PP, INOX
PP, INOX

FINITURA
FINISH
Bianco, Acciaio
White, Metal

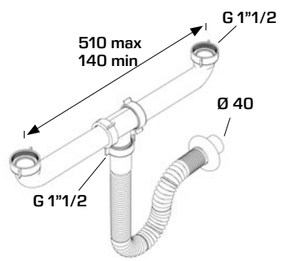

CODICE *CODE*		DIMENSIONI *DIMENSIONS*	CONFEZIONE *PACKAGE*
1850FX64B0	NEW	**Scarico ø 40 mm** Connessione doppia per lavelli cucina, senza pilette *Double connection for kitchen sinks, without wastes*	27 540

1856FX

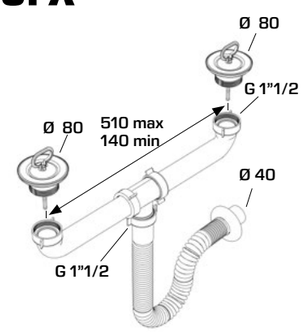

CODICE *CODE*	DIMENSIONI *DIMENSIONS*	CONFEZIONE *PACKAGE*
1856FX64B0	**ø 40 mm** Busta/*Bag*	27 540
1856FX64S0	**ø 40 mm** Scatola/*Box*	24 480

La Bonomini srl si riserva il diritto di modificare senza preavviso. Ogni riproduzione, anche parziale, è severamente vietata.
The company Bonomini srl reserves the right to make modifications without prior notice. Any reproduction, even partial, is strictly prohibited.

1856HK

1857HK

CONNESSIONE DOPPIA PER LAVELLO
FLEXIBLE SINK SIPHON

Pilette ø 110 mm modello ECO
Valves ø 110 mm ECO model

1856HK

NEW

MATERIALE
MATERIAL
PP, INOX
PP, INOX

FINITURA
FINISH
Bianco, Acciaio
White, Metal

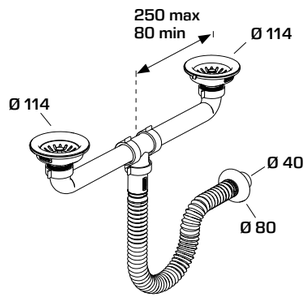

CODICE *CODE*		DIMENSIONI *DIMENSIONS*	CONFEZIONE *PACKAGE*
1856HK64B0	NEW	**ø 40 mm** Senza troppopieno *Without overflow*	25 200

1857HK

NEW

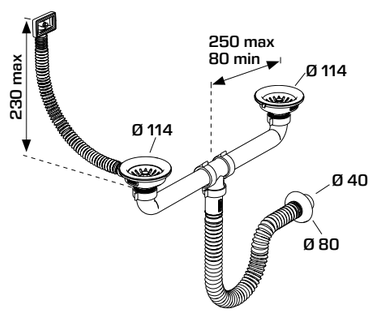

CODICE *CODE*		DIMENSIONI *DIMENSIONS*	CONFEZIONE *PACKAGE*
1857HK64B0	NEW	**ø 40 mm** Troppopieno rettangolare *Rectangular overflow*	20 160

La Bonomini srl si riserva il diritto di modificare senza preavviso. Ogni riproduzione, anche parziale, è severamente vietata.
The company Bonomini srl reserves the right to make modifications without prior notice. Any reproduction, even partial, is strictly prohibited.

FLEXYBON

PILETTE E SIFONI PER LAVELLO CUCINA
TRAPS AND BASKET WASTES FOR KITCHEN SINKS

SIFONE FLESSIBILE PER LAVELLO CUCINA A UNA VIA
FLEXIBLE KITCHEN SINGLE WASTE SINK SIPHON

Con guarnizioni BI-POWER
With BI-POWER washers

BI-POWER WASHERS

1092EX45B0

1092EX

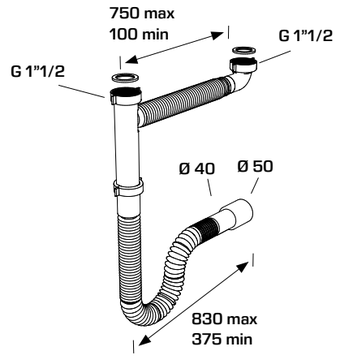

MATERIALE
MATERIAL
PP
PP

FINITURA
FINISH
Bianco
White

77 l/m

CODICE *CODE*	DIMENSIONI *DIMENSIONS*	CONFEZIONE *PACKAGE*
1092EX45B0	**1"1/2, ø 40/50 mm** Con attacco lavatrice *With washing-machine/dishwasher connection*	25 625

La Bonomini srl si riserva il diritto di modificare senza preavviso. Ogni riproduzione, anche parziale, è severamente vietata.
The company Bonomini srl reserves the right to make modifications without prior notice. Any reproduction, even partial, is strictly prohibited.

MAGIKONE®

TUBI FLESSIBILI DI SCARICO
FLEXIBLE HOSES

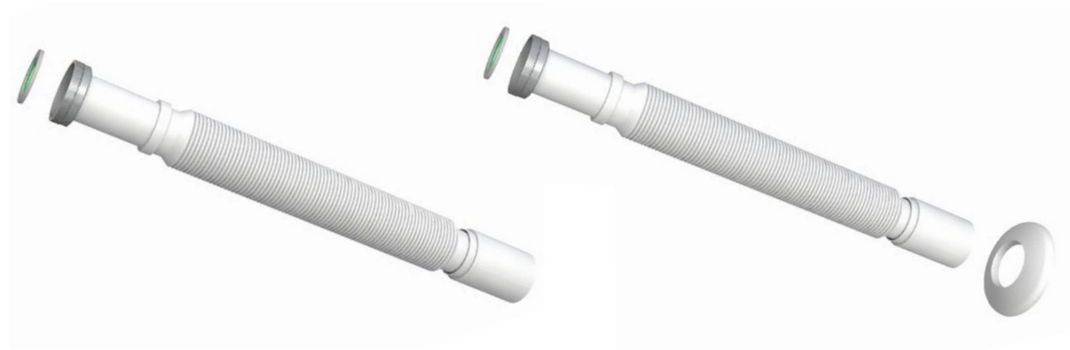

9326OT44B0 9326RM44B0

TUBO FLESSIBILE ED ESTENSIBILE ATTACCO CON GHIERA IN ALLUMINIO
FLEXIBLE AND EXTENSIBLE PIPE WITH ALUMINUM THREADED NUT

Con guarnizioni BI-POWER
With BI-POWER washers

BI-POWER WASHERS

MATERIALE
MATERIAL
PP, Alluminio
PP, Aluminum

FINITURA
FINISH
Bianco
White

9326

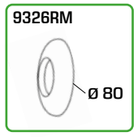

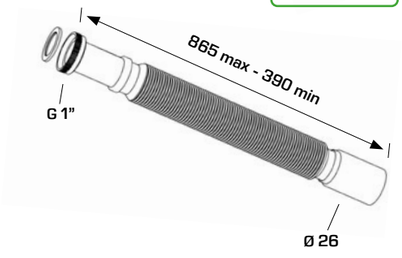

CODICE *CODE*	DIMENSIONI *DIMENSIONS*	CONFEZIONE *PACKAGE*
9326RM44B0	**1" x ø 26 mm** Con rosone / *With rosette*	100 3000

CODICE *CODE*	DIMENSIONI *DIMENSIONS*	CONFEZIONE *PACKAGE*
9326OT44B0	**1" x ø 26 mm** Uscita singola / *Single outlet*	100 3000

9332

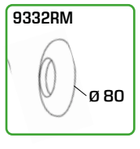

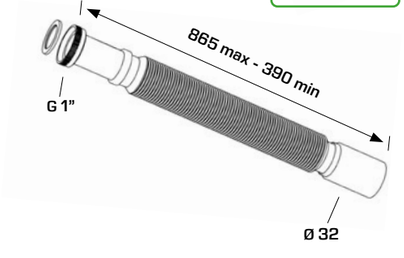

CODICE *CODE*	DIMENSIONI *DIMENSIONS*	CONFEZIONE *PACKAGE*
9332RM44B0	**1" x ø 32 mm** Con rosone / *With rosette*	100 3000

CODICE *CODE*	DIMENSIONI *DIMENSIONS*	CONFEZIONE *PACKAGE*
9332OT44B0	**1" x ø 32 mm** Uscita singola / *Single outlet*	100 3000

La Bonomini srl si riserva il diritto di modificare senza preavviso. Ogni riproduzione, anche parziale, è severamente vietata.
The company Bonomini srl reserves the right to make modifications without prior notice. Any reproduction, even partial, is strictly prohibited.

9332RS ____

9340RS64B7 ____

TUBI COMPATTABILI METALLIZZATI
FLEXIBLE HOSES WITH METALLIC FINISHING

Con guarnizioni BI-POWER
With BI-POWER washers

BI-POWER WASHERS

9332RS

MATERIALE *MATERIAL*
PP, Alluminio
PP, Aluminum

FINITURA *FINISH*
Cromato
Chromium plated

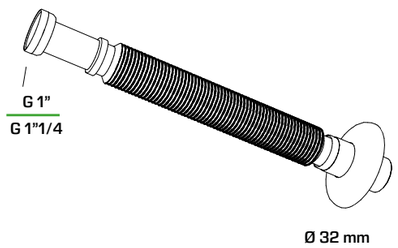

CODICE *CODE*	DIMENSIONI *DIMENSIONS*	CONFEZIONE *PACKAGE*
9332RS44B7	**1" x ø 32 mm** Con rosone / *With rosette*	50 2100
9332RS54B7	**1"1/4 x ø 32 mm** Con rosone / *With rosette*	50 2100

9340RS

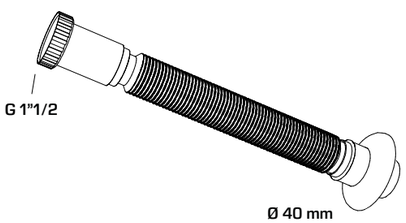

CODICE *CODE*	DIMENSIONI *DIMENSIONS*	CONFEZIONE *PACKAGE*
9340RS64B7	**1"1/2 x ø 40 mm** Con rosone / *With rosette*	50 2100

La Bonomini srl si riserva il diritto di modificare senza preavviso. Ogni riproduzione, anche parziale, è severamente vietata.
The company Bonomini srl reserves the right to make modifications without prior notice. Any reproduction, even partial, is strictly prohibited.

9374FM54B0 ____

9324ZN54B0 ____

9354CT32B0 ____

9354FM32B0 ____

9380FM50B0 ____

TUBO FLESSIBILE ED ESTENSIBILE ATTACCO
FLEXIBLE AND EXTENSIBLE PIPE

9374FM

MATERIALE *MATERIAL*
PP
PP

FINITURA *FINISH*
Bianco
White

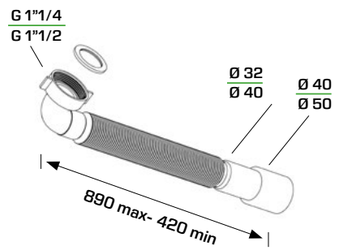

CODICE *CODE*	DIMENSIONI *DIMENSIONS*	CONFEZIONE *PACKAGE*
9374FM54B0	**1"1/4 x ø 32/40 mm** Ghiera in plastica, attacco curvo a 90° *Plastic nut, 90° elbow*	100 2500
9370FM64B0	**1"1/2 x ø 40/50 mm** Ghiera in plastica, attacco curvo a 90° *Plastic nut, 90° elbow*	125 2125

9324ZN

Connessione conica per piombo
Conical connection for lead pipes

MATERIALE *MATERIAL*
PP, Alluminio
PP, Aluminum

FINITURA *FINISH*
Bianco
White

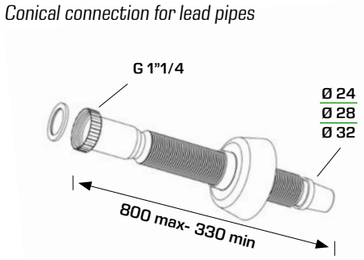

CODICE *CODE*	DIMENSIONI *DIMENSIONS*	CONFEZIONE *PACKAGE*
9324ZN54B0	**1"1/4 x ø 24 - 28 mm**	50 1500
9328ZN54B0	**1"1/4 x ø 28 - 32 mm**	50 1500

La Bonomini srl si riserva il diritto di modificare senza preavviso. Ogni riproduzione, anche parziale, è severamente vietata.
The company Bonomini srl reserves the right to make modifications without prior notice. Any reproduction, even partial, is strictly prohibited.

MAGIKONE®

TUBI FLESSIBILI DI SCARICO
FLEXIBLE HOSES

9354CT

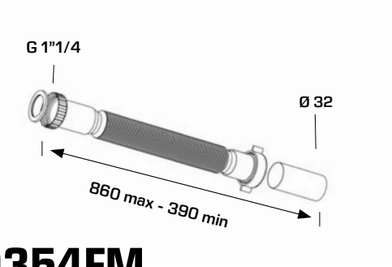

MATERIALE
MATERIAL
PP, Ottone
PP, Brass

FINITURA
FINISH
Bianco
White

CODICE *CODE*	DIMENSIONI *DIMENSIONS*	CONFEZIONE *PACKAGE*
9354CT32B0	**1"1/4 x ø 32 mm** Tubo d'uscita in ottone *Brass outlet pipe*	100 2125

9354FM

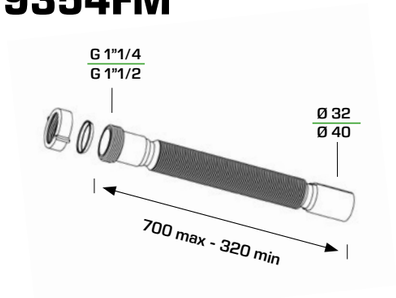

CODICE *CODE*	DIMENSIONI *DIMENSIONS*	CONFEZIONE *PACKAGE*
9354FM32B0	**1"1/4 x ø 32 mm** Attacco piletta femmina *Female connection to the valve*	100 2500
9364FM40B0	**1"1/2 x ø 40 mm** Attacco piletta femmina *Female connection to the valve*	100 2500

9332CC

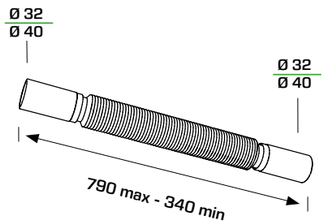

CODICE *CODE*	DIMENSIONI *DIMENSIONS*	CONFEZIONE *PACKAGE*
9332CC32B0	**ø 32 mm x ø 32 mm** Manicotti maschio - maschio *Double male exit*	50 1500
9340CC40B0	**ø 40 mm x ø 40 mm** Manicotti maschio - maschio *Double male exit*	100 3000

9380FM

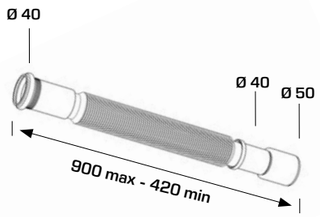

CODICE *CODE*	DIMENSIONI *DIMENSIONS*	CONFEZIONE *PACKAGE*
9380FM50B0	**ø 40 mm x ø 40/50 mm**	50 1500

9390FF

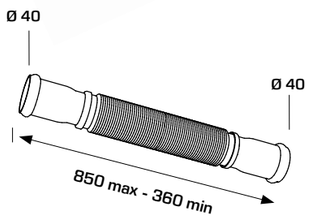

CODICE *CODE*	DIMENSIONI *DIMENSIONS*	CONFEZIONE *PACKAGE*
9390FF40B0	**ø 40 mm x ø 40 mm**	50 1500

La Bonomini srl si riserva il diritto di modificare senza preavviso. Ogni riproduzione, anche parziale, è severamente vietata.
The company Bonomini srl reserves the right to make modifications without prior notice. Any reproduction, even partial, is strictly prohibited.

SIFONCELLO

TUBI FLESSIBILI DI SCARICO
FLEXIBLE HOSES

TUBI COMPATTABILI CON CONNESSIONI SPECIALI
FLEXIBLE HOSES WITH SPECIAL CONNECTIONS

Tubo flessibile ed estensibile attacco con ghiera in plastica
Flexible and extensible pipe with plastic threaded nut

OT

GHIERA METALLO
METAL NUT

PP

GHIERA PLASTICA
PLASTIC NUT

CANOTTO CROMATO
CHROME-PLATED OUTLET PIPE

CANOTTO BIANCO
WHITE OUTLET PIPE

La Bonomini srl si riserva il diritto di modificare senza preavviso. Ogni riproduzione, anche parziale, è severamente vietata.
The company Bonomini srl reserves the right to make modifications without prior notice. Any reproduction, even partial, is strictly prohibited.

SIFONCELLO

TUBI FLESSIBILI DI SCARICO
FLEXIBLE HOSES

28140T54B7

28140T54B0

2814PP54B7

2814PP54B0

TUBI COMPATTABILI CON CONNESSIONI SPECIALI
FLEXIBLE HOSES WITH SPECIAL CONNECTIONS

28140T

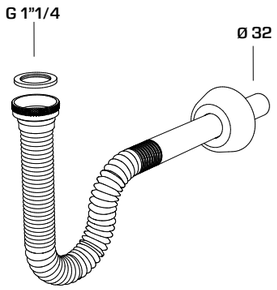

MATERIALE *MATERIAL*	CONFEZIONE *PACKAGE*
PP, ABS *PP, ABS*	25 1200

CODICE *CODE*	DIMENSIONI *DIMENSIONS*	FINITURA *FINISH*
28140T54B7	**1"1/4 x ø 32x230 mm GHIERA METALLO**	Cromato *Chromium plated*
28140T54B0	**1"1/4 x ø 32x230 mm GHIERA METALLO**	Bianco *White*

2814PP

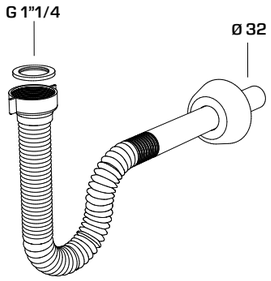

CODICE *CODE*	DIMENSIONI *DIMENSIONS*	FINITURA *FINISH*
2814PP54B7	**1"1/4 x ø 32x230 mm**	Cromato *Chromium plated*
2814PP54B0	**1"1/4 x ø 32x230 mm**	Bianco *White*

La Bonomini srl si riserva il diritto di modificare senza preavviso. Ogni riproduzione, anche parziale, è severamente vietata.
The company Bonomini srl reserves the right to make modifications without prior notice. Any reproduction, even partial, is strictly prohibited.

ACCESSORI

ACCESSORI PER TUBI COMPATTABILI
FLEXIBLE HOSES SPARE PARTS

FERMAGLIO PER TUBI COMPATTABILI
PIN-CLIP FOR FLEXIBLE HOSES

FR4040

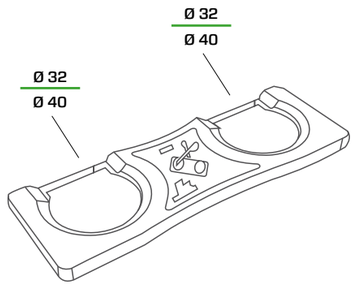

MATERIALE *MATERIAL*	FINITURA *FINISH*
PP *PP*	Bianco, Nero, Cromato *White, Black, Chromium plated*

CODICE *CODE*	DIMENSIONI *DIMENSIONS*	CONFEZIONE *PACKAGE*
FR4040	**ø 32/40 mm** Bianco / *White*	1 N/A
FR4140	**ø 32/40 mm** Cromato / *Chromium plated*	1 N/A
FR4340	**ø 32/40 mm** Nero / *Black*	1 N/A

ROSONE COPRIFORO
WALL ROSETTE

Versione Bianca
White version

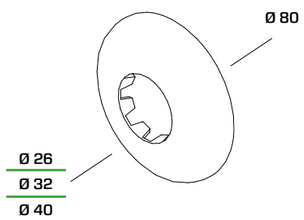

CODICE *CODE*	DIMENSIONI *DIMENSIONS*	FINITURA *FINISH*
RS1026	**ø 80 mm x ø 26 mm**	PP Bianco *PP White*
RS5941	**ø 80 mm x ø 32 mm**	PP Bianco *PP White*
RS1574	**ø 80 mm x ø 40 mm**	PP Bianco *PP White*

CODICE *CODE*	DIMENSIONI *DIMENSIONS*	FINITURA *FINISH*
RS1562	**ø 80 mm x ø 32 mm**	PP Cromato *PP Chromium plated*

La Bonomini srl si riserva il diritto di modificare senza preavviso. Ogni riproduzione, anche parziale, è severamente vietata.
The company Bonomini srl reserves the right to make modifications without prior notice. Any reproduction, even partial, is strictly prohibited.

ACCESSORI PER IMPIANTISTICA
HYDRAULIC SYSTEMS COMPONENTS

ACCESSORI PER IMPIANTISTICA
HYDRAULIC SYSTEMS COMPONENTS

ACCESSORI PER IMPIANTISTICA
SYSTEMS COMPONENTS

BISMAGIKA

VELOX

EXPORT

DUPLO

MULTI-TEST

PASSEPARTOUT

ACCESSORI PER TUBI COMPATTABILI
FLEXIBLE HOSES SPARE PARTS

GUARNIZIONI
BIPOWER

GUARNIZIONI
O- RING

ACCESSORI PER SIFONI LAVABO/BIDET
WASHBASIN/BIDET TRAPS ACCESSORIES

MORSETTI

BISMAGIKA - GUAINA PER TUBAZIONI GAS ESTENSIBILE
BISMAGIKA - EXTENSIBLE PIPE FOR GAS PIPELINES

MATERIALE *MATERIAL*: PP / *PP*

FINITURA *FINISH*: Giallo / *Yellow*

Indoor / *Indoor*
Outdoor / *Outdoor*

9002PP

CODICE *CODE*	DIMENSIONI *DIMENSIONS*	CONFEZIONE *PACKAGE*	
9002PP20C3	ø 20 mm	50 m	3600
9002PP25C3	ø 25 mm	25 m	1800
9002PP30C3	ø 30 mm	25 m	1800
9002PP40C3	ø 40 mm	25 m	1400

VELOX - ROSETTA APRIBILE PER RADIATORI CON CHIUSURA A SCATTO
VELOX - OPENING ROSETTE FOR RADIATORS, WITH SNAP CLOSING

MATERIALE *MATERIAL*: PP / *PP*

FINITURA *FINISH*: Bianco / *White*

Indoor / *Indoor*

9930DN

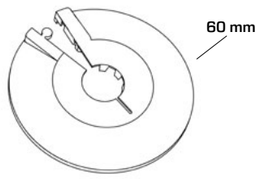

CODICE *CODE*	DIMENSIONI *DIMENSIONS*	CONFEZIONE *PACKAGE*	
9930DN10B0	ø 10 mm	500	35000
9930DN12B0	ø 12 mm	500	35000
9930DN14B0	ø 14 mm	500	35000
9930DN16B0	ø 16 mm	500	35000
9930DN18B0	ø 18 mm (3/8”)	500	35000
9930DN20B0	ø 20 mm	500	35000
9930DN22B0	ø 22 mm (1/2”)	500	35000

9935UN

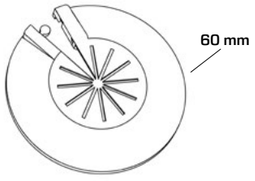

CODICE *CODE*	DIMENSIONI *DIMENSIONS*	CONFEZIONE *PACKAGE*	
9935UN22B0	ø 8 mm - 16 mm Universale / *Universal*	500	35000

La Bonomini srl si riserva il diritto di modificare senza preavviso. Ogni riproduzione, anche parziale, è severamente vietata.
The company Bonomini srl reserves the right to make modifications without prior notice. Any reproduction, even partial, is strictly prohibited.

EXPORT - ROSETTA APRIBILE PER RADIATORI CON CHIUSURA A SCATTO
EXPORT - OPENING ROSETTE FOR RADIATORS, WITH SNAP CLOSING

MATERIALE *MATERIAL*: PP / *PP*

FINITURA *FINISH*: Bianco / *White*

Indoor / *Indoor*

9940DN

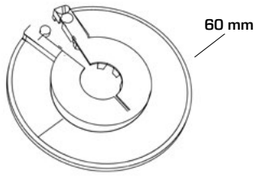

CODICE *CODE*	DIMENSIONI *DIMENSIONS*	CONFEZIONE *PACKAGE*	
9940DN10B0	ø 10 mm	500	35000
9940DN12B0	ø 12 mm	500	35000
9940DN14B0	ø 14 mm	500	35000
9940DN15B0	ø 15 mm	500	35000
9940DN16B0	ø 16	500	35000
9940D1/2B0	ø 22 mm (1/2”)	500	35000
9940D3/4B0	ø 3/4”	500	35000
9940D3/8B0	ø 18 mm (3/8”)	500	35000

9945UN

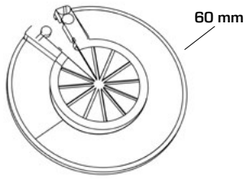

CODICE *CODE*	DIMENSIONI *DIMENSIONS*	CONFEZIONE *PACKAGE*	
9945UN22B0	ø 8 mm - 16 mm Universale / *Universal*	500	35000

DUPLO - ROSETTA APRIBILE PER VALVOLA TERMOSTATICA
DUPLO - THERMOSTATIC VALVE ROSETTE

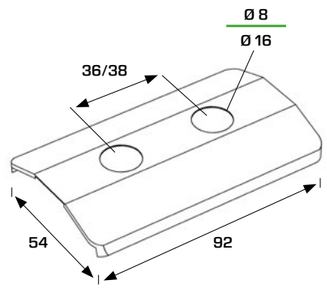

MATERIALE *MATERIAL*: PP / *PP*

FINITURA *FINISH*: Bianco / *White*

Indoor / *Indoor*

CODICE *CODE*	DIMENSIONI *DIMENSIONS*	CONFEZIONE *PACKAGE*	
9911PP36B0	ø 8 mm - 16 mm	500	24000

La Bonomini srl si riserva il diritto di modificare senza preavviso. Ogni riproduzione, anche parziale, è severamente vietata.
The company Bonomini srl reserves the right to make modifications without prior notice. Any reproduction, even partial, is strictly prohibited.

MULTI-TEST - TAPPO PER COLLAUDO TUBAZIONI
MULTI-TEST - PLUG FOR PIPES

9888PP

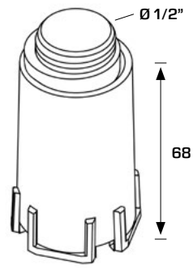

MATERIALE *MATERIAL*	FINITURA *FINISH*	
PP, Gomma *PP, Rubber*	Rosso, Blu *Red, Blue*	Indoor *Indoor* / Outdoor *Outdoor*

CODICE *CODE*	DIMENSIONI *DIMENSIONS*	CONFEZIONE *PACKAGE*
9888PP12B6	**1/2"** Rosso / *Red*	200 / 14000
9888PP12B8	**1/2"** Blu / *Blue*	200 / 14000

PASSEPARTOUT - CONNESSIONI VARIE IN PLASTICA
PASSEPARTOUT - PLASTIC-MADE FITTINGS

BI-POWER WASHERS

MATERIALE *MATERIAL*	FINITURA *FINISH*
PP *PP*	Bianco *White*

9010AF

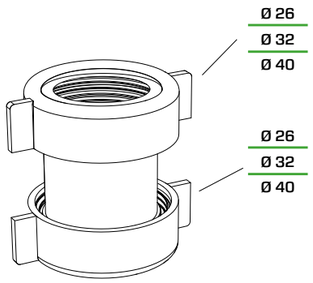

CODICE *CODE*	DIMENSIONI *DIMENSIONS*	CONFEZIONE *PACKAGE*
9010AF44B0	**F ø 26 mm x F ø 26 mm** Connessione Femmina - Femmina *Female-Female connection*	50 / 3500
9010AF54B0	**F ø 32 mm x F ø 32 mm** Connessione Femmina - Femmina *Female-Female connection*	50 / 3500
9010AF64B0	**F ø 40 mm x F ø 40 mm** Connessione Femmina - Femmina *Female-Female connection*	50 / 3500

9020RD

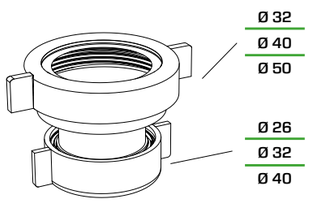

CODICE *CODE*	DIMENSIONI *DIMENSIONS*	CONFEZIONE *PACKAGE*
9020RD54B0	**F ø 32 mm x F ø 26 mm** Riduzione Femmina - Femmina *Female-Female reduction*	50 / 3500
9020RD64B0	**F ø 40 mm x F ø 32 mm** Riduzione Femmina - Femmina *Female-Female reduction*	50 / 3500
9020RD84B0 NEW	**F ø 50 mm x F ø 40 mm** Riduzione Femmina - Femmina *Female-Female reduction*	50 / 3500

La Bonomini srl si riserva il diritto di modificare senza preavviso. Ogni riproduzione, anche parziale, è severamente vietata.
The company Bonomini srl reserves the right to make modifications without prior notice. Any reproduction, even partial, is strictly prohibited.
25 ANNI YEARS GARANZIA GUARANTEE

9021RD NEW

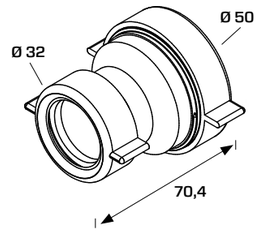

CODICE *CODE*	DIMENSIONI *DIMENSIONS*	CONFEZIONE *PACKAGE*
9021RD84B0 NEW	**F ø 50 mm x F ø 32 mm** Riduzione Femmina - Femmina *Female-Female reduction*	50 / 3500

9030AF NEW

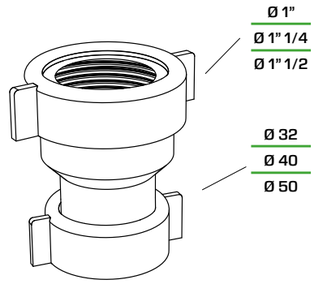

CODICE *CODE*	DIMENSIONI *DIMENSIONS*	CONFEZIONE *PACKAGE*
9030AF44B0 NEW	**F ø 1" x F ø 32 mm** Riduzione Femmina - Femmina *Female-Female reduction*	50 / 3500
9030AF54B0 NEW	**F ø 1" 1/4 x F ø 40 mm** Riduzione Femmina - Femmina *Female-Female reduction*	50 / 3500
9030AF64B0 NEW	**F ø 1" 1/2 x F ø 50 mm** Riduzione Femmina - Femmina *Female-Female reduction*	50 / 3500

9040RD NEW

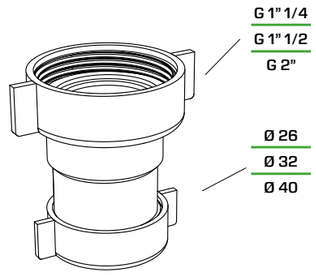

CODICE *CODE*	DIMENSIONI *DIMENSIONS*	CONFEZIONE *PACKAGE*
9040RD54B0 NEW	**F ø 1" 1/4 x F ø 26 mm** Riduzione Femmina - Femmina *Female-Female reduction*	50 / 3500
9040RD64B0 NEW	**F ø 1" 1/2 x F ø 32 mm** Riduzione Femmina - Femmina *Female-Female reduction*	50 / 3500
9040RD84B0 NEW	**F ø 2" x F ø 40 mm** Riduzione Femmina - Femmina *Female-Female reduction*	50 / 3500

9050MS NEW

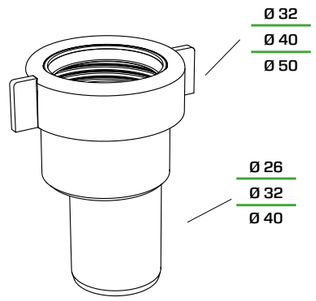

CODICE *CODE*	DIMENSIONI *DIMENSIONS*	CONFEZIONE *PACKAGE*
9050MS26B0	**M ø 26 mm x F ø 32 mm** Raccordo di aumento M-F *M-F increase coupling*	50 / 3500
9050MS32B0	**M ø 32 mm x F ø 40 mm** Raccordo di aumento M-F *M-F increase coupling*	50 / 3500
9050MS40B0 NEW	**M ø 40 mm x F ø 50 mm** Raccordo di aumento M-F *M-F increase coupling*	50 / 3500

La Bonomini srl si riserva il diritto di modificare senza preavviso. Ogni riproduzione, anche parziale, è severamente vietata.
The company Bonomini srl reserves the right to make modifications without prior notice. Any reproduction, even partial, is strictly prohibited.
25 ANNI YEARS GARANZIA GUARANTEE

9051MS

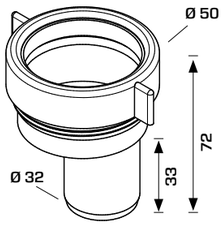

CODICE *CODE*		DIMENSIONI *DIMENSIONS*	CONFEZIONE *PACKAGE*
9051MS32B0	NEW	**M ø 32 mm x F ø 50 mm** Raccordo di aumento M-F *M-F increase coupling*	50 3500

9090AF

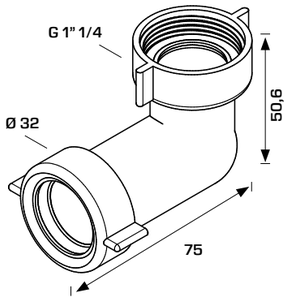

CODICE *CODE*		DIMENSIONI *DIMENSIONS*	CONFEZIONE *PACKAGE*
9090AF54B0	NEW	**F ø 1" 1/4 x F ø 32 mm** Connessione a 90° *90° connection*	50 3500
9090AF64B0	NEW	**F ø 1" 1/2 x F ø 40 mm** Connessione a 90° *90° connection*	50 3500

9090AF

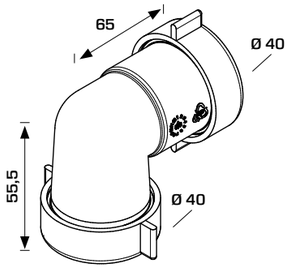

CODICE *CODE*		DIMENSIONI *DIMENSIONS*	CONFEZIONE *PACKAGE*
9090FF64B0	NEW	**F ø 40 mm x F ø 40 mm** Connessione a 90° *90° connection*	50 3500

9095MS

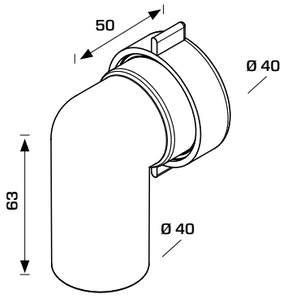

CODICE *CODE*		DIMENSIONI *DIMENSIONS*	CONFEZIONE *PACKAGE*
9095MS64B0	NEW	**F ø 40 mm x M ø 40 mm** Connessione a 90° *90° connection*	50 3500

La Bonomini srl si riserva il diritto di modificare senza preavviso. Ogni riproduzione, anche parziale, è severamente vietata.
The company Bonomini srl reserves the right to make modifications without prior notice. Any reproduction, even partial, is strictly prohibited.

BI-COMPONENTE
DOUBLE-MATERIAL

BI-POWER WASHERS

MATERIALE *MATERIAL*
PP, TPE
PP, TPE

FINITURA *FINISH*
Verde
Green

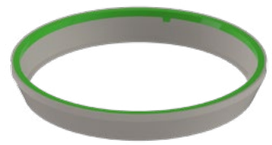

CODICE *CODE*	DIMENSIONI *DIMENSIONS*	CONFEZIONE *PACKAGE*
GU2334	**ø 26 mm** Guarnizione conica *Conical Washer*	10 3500
GU2073	**ø 32 mm** Guarnizione conica *Conical Washer*	10 3500
GU2074	**ø 40 mm** Guarnizione conica *Conical Washer*	10 N/A

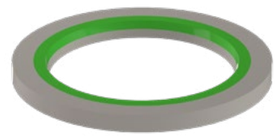

CODICE *CODE*	DIMENSIONI *DIMENSIONS*	CONFEZIONE *PACKAGE*
GU2333	**ø 26 mm** Guarnizione piana *Flat Washer*	10 N/A
GU2200	**ø 32 mm** Guarnizione piana *Flat Washer*	10 N/A
GU2201	**ø 40 mm** Guarnizione piana *Flat Washer*	10 N/A

La Bonomini srl si riserva il diritto di modificare senza preavviso. Ogni riproduzione, anche parziale, è severamente vietata.
The company Bonomini srl reserves the right to make modifications without prior notice. Any reproduction, even partial, is strictly prohibited.

O- RING
O- RING

OR2819

MATERIALE *MATERIAL*	FINITURA *FINISH*
NBR *NBR*	Nero *Black*

CODICE *CODE*	DIMENSIONI *DIMENSIONS*	CONFEZIONE *PACKAGE*
OR2819	ø 30 X 8 mm	10 N/A

OR0166

CODICE *CODE*	DIMENSIONI *DIMENSIONS*	CONFEZIONE *PACKAGE*
OR0166	ø 100 x 94 x 3 mm	10 N/A

O-RING IN SILICONE
SILICON O-RING

Resistente alle alte temperature
Heat resistant

OR6550 NEW

MATERIALE *MATERIAL*	FINITURA *FINISH*
Silicone *Silicon*	Verde *Green*

CODICE *CODE*	DIMENSIONI *DIMENSIONS*	CONFEZIONE *PACKAGE*
OR6550 NEW	ø 32 mm	10 N/A

OR6129 NEW

CODICE *CODE*	DIMENSIONI *DIMENSIONS*	CONFEZIONE *PACKAGE*
OR6129 NEW	ø 40 mm	10 N/A

bonomini® TECNOLOGIE IDRAULICHE
La Bonomini srl si riserva il diritto di modificare senza preavviso. Ogni riproduzione, anche parziale, è severamente vietata.
The company Bonomini srl reserves the right to make modifications without prior notice. Any reproduction, even partial, is strictly prohibited.
25 ANNI YEARS GARANZIA GUARANTEE

GUARNIZIONI
GASKETS

Morsetto per curve tecniche
Rubber seal for drain elbow

GU5051

MATERIALE *MATERIAL*	FINITURA *FINISH*
NBR *NBR*	Nero *Black*

CODICE *CODE*	DIMENSIONI *DIMENSIONS*	CONFEZIONE *PACKAGE*
GU5051	ø 32 x ø 50 mm	10 N/A

GU5052

CODICE *CODE*	DIMENSIONI *DIMENSIONS*	CONFEZIONE *PACKAGE*
GU5052	ø 40 x ø 50 mm	10 N/A

bonomini® TECNOLOGIE IDRAULICHE
La Bonomini srl si riserva il diritto di modificare senza preavviso. Ogni riproduzione, anche parziale, è severamente vietata.
The company Bonomini srl reserves the right to make modifications without prior notice. Any reproduction, even partial, is strictly prohibited.
25 ANNI YEARS GARANZIA GUARANTEE

NOTES

bonomini®
TECNOLOGIE IDRAULICHE

La Bonomini srl si riserva il diritto di modifica senza preavviso. Ogni riproduzione, anche parziale, è severamente vietata.
The company Bonomini srl reserves the righ to make modifications with out prior notice. Any reproduction, even parliaf, is strictly prohibited.

25 ANNI YEARS GARANZIA GUARANTEE

NOTES

bonomini®
TECNOLOGIE IDRAULICHE

La Bonomini srl si riserva il diritto di modifica senza preavviso. Ogni riproduzione, anche parziale, è severamente vietata.
The company Bonomini srl reserves the righ to make modifications with out prior notice. Any reproduction, even parliaf, is strictly prohibited.

25 ANNI YEARS GARANZIA GUARANTEE

INDEX

CODICE *CODE*	PAGINA *PAGE*
00142CRX32K77	23
00242BLX32K99	23
00243CRX32K77	23
00248BLX32K99	21
00248CRX32K77	21
00248GDX32K33	22
00248GMX32K22	22
00248RGX32K66	22
00248STX32K77	21
00248WHX32K00	21
0220EC20K7	40
0220EC30K7	40
0220IX25K9	38
0220SP20K7	25
0220ZX17K7	38
0220ZX22K7	38
0260OT32K7	41
0360BR25K7	36
0360OT25K7	39
0370BR25K7	36
0370OT25K7	39
0460BR25K7	36
0460OT25K7	39
0470BR25K7	36
0470OT25K7	39
0500OT17S7	76
0500OT24S7	76
0500OT27S7	76
0501OT10S7	76
0510OT25K7	19
0510PR25K7	19
0511OT10B7	81
0511OT17B7	81

CODICE *CODE*	PAGINA *PAGE*
0511OT24B7	81
0511OT27B7	81
0515FL10B7	79
0515FL17B7	79
0515FL24B7	79
0515FL27B7	79
0515SN10B7	79
0521BL32K9	16
0521BL40K9	16
0521CX32K7	16
0521CX40K7	16
0521GD32K3	17
0521GM32K2	17
0521RG32K6	17
0521SX32K7	16
0521SX40K7	16
0521WH32K0	16
0521WH40K0	16
0560BR25K7	37
0560OT25K7	40
0570BR25K7	37
0570EC23K7	40
0570EC25K7	40
0570OT25K7	40
0571OT25S7	68
0581BL32K9	13
0581BL40K9	13
0581CX32K7	13
0581CX40K7	13
0581GD32K3	14
0581GM32K2	14
0581RG32K6	14
0581SX32K7	13

CODICE *CODE*	PAGINA *PAGE*
0581SX40K7	13
0581WH32K0	13
0581WH40K0	13
0590AB25K7	19
0590OT25K7	19
0595EC25K7	18
0595PR25K7	18
0595SP25K7	24
0597BL24S9	78
0597GD24S3	78
0597GM24S2	78
0597OT24S7	78
0597RG24S6	78
0597WH24S0	78
0599BL24S9	75
0599GD24S3	75
0599GM24S2	75
0599OT24S7	75
0599OT50B7	75
0599RG24S6	75
0599WH24S0	75
0626AB25B7	60
0626CC25B7	61
0626CX30B7	60
0626IX30B7	60
0630CX30B7	60
0630IX30B7	60
0632AB25B7	60
0632AB30B7	60
0632BL30B9	61
0632CC25B7	61
0632CC30B7	61
0632CX20B7	61

CODICE *CODE*	PAGINA *PAGE*
0632CX25B7	61
0632CX30B7	61
0632FX30B7	62
0632GD30B3	61
0632GM30B2	61
0632IX30B7	60
0632RG30B6	61
0632SX30B7	61
0632WH30B0	61
0633IX22B7	59
0633IX25B7	59
0633IX30B7	59
0694GZ32B3	63
0694GZ40B3	63
0710AR54B7	59
0711AB54B7	59
0711OT54B7	59
0720AB32B7	57
0720AB64B0	57
0730AB32B0	62
0730AB32B7	62
0750AR54B0	58
0750AR54B7	58
0750AR64B0	58
0820CR99S7	56
0820OT99S7	56
0847OT74S7	166
0927CN54B7	55
0927MG54B7	55
0931BL54S9	48
0931CX54S0	48
0931CX54S7	48
0931GD54S3	49

La Bonomini srl si riserva il diritto di modificare senza preavviso. Ogni riproduzione, anche parziale, è severamente vietata.
The company Bonomini srl reserves the right to make modifications without prior notice. Any reproduction, even partial, is strictly prohibited.

CATALOGO GENERALE 48
GENERAL CATALOG

INDEX

CODICE *CODE*	PAGINA *PAGE*
0931GM54S2	49
0931RG54S6	49
0931SX54S0	48
0931SX54S7	48
0931WH54S0	48
0933IX54B7	50
0934CX54B7	50
0941OT54S7	51
0942OT54S7	51
0943OT54S7	51
0945OT54S7	51
0951OT54S7	51
0961OT54S7	51
0973IX54S7	52
0973RV54S7	52
0974IX54S7	52
0974RV54S7	52
0974XL54S7	53
1021EX45B0	124
1022EX45B0	125
1031EX45B0	124
1032EX45B0	125
1092EX45B0	290
1093EX45B0	124
1094EX45B0	125
1192LX81B7	100
1270CP40B0	122
1279CP40B0	122
1280CP40B0	123
1289AL40B0	123
1310CP40B0	117
1310KP40B0	117
1316CP40B0	117

CODICE *CODE*	PAGINA *PAGE*
1316KP40B0	117
1320CP40B0	118
1320KP40B0	118
1326CP40B0	119
1326KP40B0	119
1331KP99B0	116
1341KP99B0	116
1370CP54B0	120
1376CP54B0	120
1380CP54B0	121
1386CP54B0	121
14120CPL40S0L	110
14120CPL50S0L	110
14120FXL45S0L	111
14120UNL45S0L	110
14210CPL40S0L	110
14210CPL50S0L	110
14210FXL45S0L	111
14210UNL45S0L	111
1460KN50B0	114
1490CP40B0	114
1490CP50B0	114
1490KP40B0	114
1490KP50B0	114
15110CPS40S0L	109
15110CPS50S0L	109
1520CP40B0	112
1520CP50B0	112
15220CPS40S0L	109
15220CPS50S0L	109
1530CP40B0	113
1530CP50B0	113
1550CP40B0	112

CODICE *CODE*	PAGINA *PAGE*
1550CP50B0	112
1620CP40B0	115
1620CP50B0	115
1620KP40B0	115
1620KP50B0	115
16220CPS40S0L	109
16220CPS50S0L	109
1640KP40B0	113
1640KP50B0	113
1660KN50B0	115
1710PP40S0	106
1710PP50S0	106
1720PP40S0	106
1720PP50S0	106
1730PP40S0	106
1730PP50S0	106
1740PP40S0	107
1740PP50S0	107
1750PP40S0	107
1750PP50S0	107
1760PP40S0	107
1760PP50S0	107
1819AR40B0	127
1820NN54B0	130
1820NN64B0	130
18200R32B0	131
18200R40B0	131
1821AR40B0	127
1822AR54B0	128
1822AR64B0	128
18220R32B0	128
18220R40B0	128
18230R40B0	132

CODICE *CODE*	PAGINA *PAGE*
1824AR54B0	126
1824AR64B0	126
1825AR54B0	128
1825AR64B0	128
18250R32B0	132
18250R40B0	132
1825PP54B0	132
1825PP64B0	132
1826AR64B0	127
1826NN64B0	131
1827AR64B0	127
1828AR64B0	128
1829PR26B0	130
1829PR32B0	130
1829PR40B0	130
1830PP54B0	133
1830PP64B0	133
1850FX64B0	288
1851PR64B0	130
1856FX64B0	288
1856FX64S0	288
1856HK64B0	289
1857HK64B0	289
1861PP64B0	135
1868GZ80B0	100
1874NN44B0	134
1874NN54B0	134
1875NN44B0	134
1875NN64B0	134
1875NN84B0	134
1876NN44B0	134
1876NN54B0	134
1880CN45B9	135

bonomini® TECNOLOGIE IDRAULICHE

La Bonomini srl si riserva il diritto di modificare senza preavviso. Ogni riproduzione, anche parziale, è severamente vietata.
The company Bonomini srl reserves the right to make modifications without prior notice. Any reproduction, even partial, is strictly prohibited.

INDEX

CODICE *CODE*	PAGINA *PAGE*
1880CN52B9	135
1880MG45B9	135
1880MG52B9	135
19010NNC40S0X	99
19020NNC40S0L	96
1910MG64B0	103
1910WL64B0	103
19130CEH64B0X	91
19130QSH64B0X	90
19130REH64B0X	90
19130RSH64B0X	90
19130TEH64B0X	91
19210CEC64S0X	88
19210QSC64S0X	87
19210REC64S0X	87
19210RMC64S0X	87
19210RSC64S0X	87
19210TEC64S0X	88
19210TMC64S0X	88
19220RMC64S0L	85
19220RSC64S0L	85
19220TMC64S0L	85
19310NNC64B0X	94
19330NNH64B0X	91
19410NNC64S0X	88
19420NNC64S0L	85
1944MG64B0	103
1950MG64B0	103
19510DSC64B0X	93
19510FEC64B0X	94
19510GEC64B0X	94
19510GMC64B0X	94
19510PEC64B0X	93

CODICE *CODE*	PAGINA *PAGE*
19510PMC64B0X	93
19510PSC64B0X	93
1951MG64B0	103
1958MG54B0	103
1959MG54B0	103
1970HE83B7	100
1970HL83B7	100
19810CEC40S0X	99
19810QSC40S0X	98
19810REC40S0X	98
19810RMC40S0X	98
19810RSC40S0X	98
19810TEC40S0X	99
19810TMC40S0X	99
1981LX64B0	101
19820RMC40S0L	96
19820RSC40S0L	96
19820TMC40S0L	96
1983LX64B0	101
1985LX64B0	101
1989LX64B0	101
1992MG64B0	102
1993MG64B0	102
1995MG64B0	102
2024MG54B0	55
2024WL54B0	55
2126CP32B0	69
2126CP40B0	69
2500BB34B0	35
2500IS34B0	35
2511BB34B0	35
2511IS34B0	35
2530BB34S0	32

CODICE *CODE*	PAGINA *PAGE*
2530IS34S0	32
2531BB34S0	33
2531IS34S0	33
2540BB34S0	32
2540IS34S0	32
2541BB34S0	33
2541IS34S0	33
2630CM35B0	45
2630CP32B0	45
2630CP40B0	45
2630WZ40B0	45
2634WL32B0	46
2634WL40B0	46
2634WX45B0	46
2634WZ40B0	46
2710PP30B0	43
2710PP30B9	43
2710SP30B0	25
2710SP30B9	25
2720PP20B0	43
2730PP32B0	42
2750PP32B0	42
2770PP32B0	42
2795PP32B0	18
2795PP32B9	18
2795SP32B0	24
2795SP32B9	24
2814OT54B0	296
2814OT54B7	296
2814PP54B0	296
2814PP54B7	296
2851CK32B0	54
2880AN40B9	64

CODICE *CODE*	PAGINA *PAGE*
2880CN40B9	64
2880MG40B9	64
2930AR34S0	28
2930SN34S0	28
2930SP34S0	27
2931SP34S0	27
2940PP34B0	29
2940PP34S0	29
2950PP34S0	28
2990CR70B0	56
3120FX20B2	153
3200CR50B9-R	144
3200EC50B9-R	144
3200IX50B9-R	144
3400CR40B9-R	145
3400EC40B9-R	145
3400IX40B9-R	145
3435CR40B9-R	146
3435EC40B9-R	146
3445CR40B9-R	147
3445EC40B9-R	147
3455AB45S9	143
3455IX45S9	143
3530CR32K7	148
3530GZ32B0	148
3590GZ24B0	149
3810CP40B0	151
3810CP50B0	151
3830CP40B0	151
3830CP50B0	151
3880GZ50B2	70
3890GZ50B2	70
3920CR44B7	153

La Bonomini srl si riserva il diritto di modificare senza preavviso. Ogni riproduzione, anche parziale, è severamente vietata.
The company Bonomini srl reserves the right to make modifications without prior notice. Any reproduction, even partial, is strictly prohibited.

CATALOGO GENERALE 48
GENERAL CATALOG

INDEX

CODICE *CODE*	PAGINA *PAGE*
3920EC44B0	153
3930EC44B0	153
3940EC44B0	152
3970EC34B0	153
4020AB50B7	159
4020OT50B7	159
4027WB50B7	159
4027WZ50B7	159
4028AB50B7	159
4028OT50B7	159
4040OT50B7	160
4048OT50B7	160
4110PP64B0	164
4140EX64B0	162
4149EX64B0	162
4300PP40B0	164
4300PP50B0	164
4500OT64B2	163
4500PP64B2	163
4510OT64B2	163
4510PP64B2	163
4991CT45B9	165
50110ABC40S2L	175
50110ABC64S2L	175
50110IXL40S2L	175
50110IXL64S2L	175
50110STX40S2L	175
50110STX64S2L	175
50120ABC40B2S	173
50120ABC64B2S	173
50120IXL40B2S	173
50120IXL64B2S	173
50120STX40B2S	173

CODICE *CODE*	PAGINA *PAGE*
50120STX64B2S	173
5013AB50B7	186
5013AB64B7	186
5013IX50B7	187
5013IX64B7	187
5024ST50B0	187
5024ST64B0	187
5050PA50B7	185
5050PA64B7	185
5050PX50B7	185
5050PX64B7	185
5050ST50B0	186
5050ST64B0	186
5100CR40S9	179
5100CR50S9	179
5100IX40S9	179
5100IX50S9	179
5100ST40S9	179
5100ST50S9	179
5120NC80B2	190
51233ABC40B2N	171
51233ABC64B2N	171
51233IXL40B2N	171
51233IXL64B2N	171
51233STN40B2N	171
51233STN64B2N	171
5123NC80B2	190
51355OTC40B2N	177
51355OTC64B2N	177
51356ABC40B2N	177
51356ABC64B2N	177
51357ABC40B2N	177
51357ABC64B2N	177

CODICE *CODE*	PAGINA *PAGE*
5229AR79B4	192
5230CR40S7	181
5230CR50S7	181
5230IX40S7	181
5230IX50S7	181
5230ST40S7	181
5230ST50S7	181
5270AB12B7	183
5270IX12B7	183
5280AB12B7	183
5280IX12B7	183
5280ST12B7	183
5290AB12B7	183
5290IX12B7	183
5290ST12B7	183
5429AR99B4	192
5480CR80B9	189
5484CR80B9	189
5490CR80B0	189
5494CR80B0	189
5514WZ45B0	190
5964NC70B0	191
5965NC70B0	191
6010AR10B2	233
6020AR10B2	233
60450STN40S2N	217
60461IXL40S2N	225
60462IXL40S2N	225
60463MXL40S2N	225
60464MXL40S2N	225
6195IX32B2	235
6195IX40B2	235
6229AR90B4	242

CODICE *CODE*	PAGINA *PAGE*
6298MX10S7	237
6298MX15S7	237
6299MX10S7	237
6299MX15S7	237
6310IX40S9	227
6310IX50S9	229
6310MX40S9	227
6310MX50S9	229
6314PV40S2	217
6314PV50S2	217
6315IX40S9	227
6315IX50S9	229
6315MX40S9	227
6315MX50S9	229
6340OT54B9	242
6340OT64B9	242
6440OT54B9	242
6440OT64B9	242
6560PP12C2-R	240
6560PP17C2-R	240
6560RD12C2-R	240
6560RD17C2-R	240
6630IX10S	239
6630IX15S	239
6630IX20S	239
6632IX10S	239
6632IX15S	239
6632IX20S	239
6640IX10S	239
6640IX15S	239
6640IX20S	239
6770EC40B2	218
6770EC50B2	218

bonomini® TECNOLOGIE IDRAULICHE

La Bonomini srl si riserva il diritto di modificare senza preavviso. Ogni riproduzione, anche parziale, è severamente vietata.
The company Bonomini srl reserves the right to make modifications without prior notice. Any reproduction, even partial, is strictly prohibited.

INDEX

CODICE *CODE*	PAGINA *PAGE*
6822AD100C	219
6822AD110C	219
6822AD120C	219
6822AD33C	219
6822AD60C	219
6822AD70C	219
6822AD80C	219
6822AD90C	219
6822AR85B4	218
6825AC100S	210
6825AC110S	210
6825AC120S	210
6825AC60S	210
6825AC70S	210
6825AC80S	210
6825AC90S	210
6825AL100S	211
6825AL110S	211
6825AL120S	211
6825AL60S	211
6825AL70S	211
6825AL80S	211
6825AL90S	211
6825HC100S	201
6825HC20S	201
6825HC30S	201
6825HC40S	201
6825HC50S	201
6825HC60S	201
6825HC60S0	201
6825HC60S2	202
6825HC60S3	202
6825HC60S6	202

CODICE *CODE*	PAGINA *PAGE*
6825HC60S9	201
6825HC70S	201
6825HC70S0	201
6825HC70S2	202
6825HC70S3	202
6825HC70S6	202
6825HC70S9	201
6825HC80S	201
6825HC80S0	201
6825HC80S2	202
6825HC80S3	202
6825HC80S6	202
6825HC80S9	201
6825HC90S	201
6825HL100S	203
6825HL20S	203
6825HL30S	203
6825HL40S	203
6825HL50S	203
6825HL60S	203
6825HL70S	203
6825HL80S	203
6825HL90S	203
6825HX100S	203
6825HX20S	203
6825HX30S	203
6825HX40S	203
6825HX50S	203
6825HX60S	203
6825HX70S	203
6825HX80S	203
6825HX90S	203
6825KX100S	204

CODICE *CODE*	PAGINA *PAGE*
6825KX20S	204
6825KX30S	204
6825KX40S	204
6825KX50S	204
6825KX60S	204
6825KX70S	204
6825KX80S	204
6825KX90S	204
6825MX100S	211
6825MX110S	211
6825MX120S	211
6825MX60S	211
6825MX70S	211
6825MX80S	211
6825MX90S	211
6825RIC01	219
6830AB05S	213
6835MX09S	213
6835MX100S	212
6835MX10S	213
6835MX110S	212
6835MX120S	212
6835MX60S	212
6835MX70S	212
6835MX80S	212
6835MX90S	212
6875KC100S	206
6875KC20S	206
6875KC30S	206
6875KC40S	206
6875KC50S	206
6875KC60S	206
6875KC60S0	206

CODICE *CODE*	PAGINA *PAGE*
6875KC60S2	207
6875KC60S3	207
6875KC60S6	207
6875KC60S9	206
6875KC70S	206
6875KC70S0	206
6875KC70S2	207
6875KC70S3	207
6875KC70S6	207
6875KC70S9	206
6875KC80S	206
6875KC80S0	206
6875KC80S2	207
6875KC80S3	207
6875KC80S6	207
6875KC80S9	206
6875KC90S	206
6895AC100S	208
6895AC20S	208
6895AC30S	208
6895AC40S	208
6895AC50S	208
6895AC60S	208
6895AC70S	208
6895AC80S	208
6895AC90S	208
6895AL100S	209
6895AL20S	209
6895AL30S	209
6895AL40S	209
6895AL50S	209
6895AL60S	209
6895AL70S	209

La Bonomini srl si riserva il diritto di modificare senza preavviso. Ogni riproduzione, anche parziale, è severamente vietata.
The company Bonomini srl reserves the right to make modifications without prior notice. Any reproduction, even partial, is strictly prohibited.

CATALOGO GENERALE 48
GENERAL CATALOG

INDEX

CODICE *CODE*	PAGINA *PAGE*
6895AL80S	209
6895AL90S	209
6895MX100S	209
6895MX20S	209
6895MX30S	209
6895MX40S	209
6895MX50S	209
6895MX60S	209
6895MX70S	209
6895MX80S	209
6895MX90S	209
6910IX50S9	231
6910MX50S9	231
6910PP13RG2	241
6910PP15RG2	241
69150CK15S7	161
6915IX50S9	231
6915MX50S9	231
6920PP13RG2	241
6940PE13B9	240
6950PE13B2	240
6950PE15B2	240
6956CX50S9	230
6960PE13B9	240
6970AC38B	241
6980PP50B2	220
6990AB50B2	220
6999BL40S9	216
6999BL50S9	216
6999GD40S3	216
6999GD50S3	216
6999GM40S2	216
6999GM50S2	216

CODICE *CODE*	PAGINA *PAGE*
6999LX40S	215
6999LX50S	215
6999RG40S6	216
6999RG50S6	216
6999SX40S	215
6999SX50S	215
6999WH40S0	216
6999WH50S0	216
7810PA40K2	252
7810PA50K2	252
7830UN32B0	251
7850EC32B0	250
7851EC32B0	250
7860EC34S0	248
7882PE20B0	253
7886PP32B0	253
7892PP18C0	253
7892PP20C0	253
8210UN11B0	262
8250EC55B0	257
8260EX55B0	256
8401PP10B0	274
8401PP11B0	274
8401PP90B0	274
8416PV10C0	269
8418PV10C0	269
8422PP11C0	265
8423HL10C0	268
8424LX10C0	267
8425HL10C0	268
8426LX10C0	267
8427HL10C0	268
8428LX10C0	268

CODICE *CODE*	PAGINA *PAGE*
8429LX10C0	268
8430PV10C0	263
8431PP11C0	263
8431PP90C0	263
8431PV10C0	263
8432PP11C0	262
8432PP90C0	262
8435PV10C0	265
8436PP11C0	265
8436PP90C0	265
8439PP10C0	261
8439PP11C0	261
8439PP90C0	261
8445PP11C0	265
8530UN90C0	260
8532EC27B0	260
8533UN90C0	260
8540UN90C0	260
8543UN90C0	260
8620IX10B0	266
8800CR32B7	269
8801CR32B7	274
8820AB40B0	270
8820PP10C0	258
8820PP40B0	270
8821PP10C0	258
8830UN32B0	272
8850KT32B2	271
9002PP20C3	300
9002PP25C3	300
9002PP30C3	300
9002PP40C3	300
9010AF44B0	302

CODICE *CODE*	PAGINA *PAGE*
9010AF54B0	302
9010AF64B0	302
9020RD54B0	302
9020RD64B0	302
9020RD84B0	302
9021RD84B0	303
9030AF44B0	303
9030AF54B0	303
9030AF64B0	303
9040RD54B0	303
9040RD64B0	303
9040RD84B0	303
9050MS26B0	303
9050MS32B0	303
9050MS40B0	303
9051MS32B0	304
9090AF54B0	304
9090AF64B0	304
9090FF64B0	304
9095MS64B0	304
91320T54B0	279
9132PP54B0	282
9132RM54B0	280
9132RP54B0	283
91340T54B0	279
9134PP54B0	282
9134RM54B0	280
9134RP54B0	283
91400T64B0	279
9140PP64B0	282
9140RM64B0	280
9140RP64B0	282
91450T64B0	279

bonomini® TECNOLOGIE IDRAULICHE

La Bonomini srl si riserva il diritto di modificare senza preavviso. Ogni riproduzione, anche parziale, è severamente vietata.
The company Bonomini srl reserves the right to make modifications without prior notice. Any reproduction, even partial, is strictly prohibited.

INDEX

CODICE *CODE*	PAGINA *PAGE*
9145PP64B0	282
9145WS64B0	287
9324ZN54B0	293
9326OT44B0	291
9326RM44B0	291
9328ZN54B0	293
9332CC32B0	294
9332OT44B0	291
9332RM44B0	291
9332RS44B7	292
9332RS54B7	292
9340CC40B0	294
9340RS64B7	292
9354CT32B0	294
9354FM32B0	294
9364FM40B0	294
9370FM64B0	293
9374FM54B0	293
9380FM50B0	294
9390FF40B0	294
9532RP54B0	286
9533PP54B0	286
9544PP64B0	286
9640RP64B0	287
9840HK64B0	285
9842HK64B0	285
9888PP12B6	302
9888PP12B8	302
9911PP36B0	301
9930DN10B0	300
9930DN12B0	300
9930DN14B0	300
9930DN16B0	300

CODICE *CODE*	PAGINA *PAGE*
9930DN18B0	300
9930DN20B0	300
9930DN22B0	300
9935UN22B0	300
9940D1/2B0	301
9940D3/4B0	301
9940D3/8B0	301
9940DN10B0	301
9940DN12B0	301
9940DN14B0	301
9940DN15B0	301
9940DN16B0	301
9945UN22B0	301
AL0428	136
AL5695	136
CN0943	131
CN0944	131
CP2313	195
CP2459	194
CP4351	194
CP4352	194
CS4999	193
CS5367	244
CU0082	133
CU0083	133
FR4040	297
FR4140	297
FR4340	297
GH6327	166
GH6434	166
GR0130	244
GR0133	195
GR3690	195

CODICE *CODE*	PAGINA *PAGE*
GU0128	139
GU0420	139
GU2073	305
GU2074	305
GU2200	305
GU2201	305
GU2333	305
GU2334	305
GU2399	273
GU2492	193
GU3926	220
GU5051	307
GU5052	307
GU6504	63
GU6529	138
GU6530	138
IX0571	139
IX3193	194
IX5309	154
IX5554	154
IX6008	139
IX6010	139
IX6128	244
KT0428.5695	136
MN2964	243
OR0166	306
OR2819	306
OR4072	64
OR6129	306
OR6550	306
RC4515	243
RC4581	243
RS0179	65

CODICE *CODE*	PAGINA *PAGE*
RS0180	65
RS0181	138
RS0189	154
RS0190	154
RS0386	138
RS0738	154
RS0739	154
RS1026	297
RS1562	297
RS1574	297
RS2262	65
RS3128	65
RS5694	154
RS5941	297
RS6185	65
RS6188	65
SET0737	193
TC0392	165
TC0693	136
TP1741	165
VT0317	137
VT4130	137
VT5910	137
VT6235	137
VT6619	137
VT6620	137
VT6621	137
VT6622	137

bonomini® TECNOLOGIE IDRAULICHE

La Bonomini srl si riserva il diritto di modificare senza preavviso. Ogni riproduzione, anche parziale, è severamente vietata.
The company Bonomini srl reserves the right to make modifications without prior notice. Any reproduction, even partial, is strictly prohibited.

25 ANNI YEARS GARANZIA GUARANTEE

LEGENDA

Antiodore
Anti-odor

Asciugatrice
Dryer

Attacco singolo
Single connection

Attacco doppio
Double connection

Attacco triplo
Triple connection

Autoestinguente
Self-extinguishing

Cestello click-clack
Basket clicker

Colonna acqua
Water column

Cromato
Chromium plated

EN 274
EN 274

Flusso
Flow

Incasso
Collection

Indoor
Indoor

INOX
INOX

Ispezionabile
Inspectionable

Lavastoviglie
Dishwasher

Lavatrice
Washing machine

Lubrifica
Lubricates

Non carrabile
Unusable for heavy loads

Outdoor
Outdoor

Per radiatori
For radiators

Piastrellabile
Tileable

Piatto doccia sottile
Low profile shower tray

Raccordi
Connections

Regolabile
Adjustable

Saldabile
Weldable

Salva spazio
Space saver

Tre viti
Three screws

Valvola NRV
NRV valve

Vasche assimetriche
Unlevelled bowls

FINITURA
FINISH

Cromato
Chromium plated

Satinato
Brushed

Acciaio
Steel

Oro opaco
Matt gold

Canna di fucile
Gun metal

Oro Rosa
Rose Gold

Nero opaco
Matt black

Bianco opaco
Matt white

Verde
Green

Grigio
Grey

bonomini® TECNOLOGIE IDRAULICHE

La Bonomini srl si riserva il diritto di modificare senza preavviso. Ogni riproduzione, anche parziale, è severamente vietata.
The company Bonomini srl reserves the right to make modifications without prior notice. Any reproduction, even partial, is strictly prohibited.

25 ANNI YEARS GARANZIA GUARANTEE

TECNOLOGIE IDRAULICHE

Dal 1984 Bonomini S.r.l.è specializzata nella produzione di sifoni e pilette per il drenaggio dell'acqua. L'azienda è attualmente in forte espansione nel mercato europeo, asiatico e africano: la gamma offerta è una delle più ampie prodotte in Italia, con un assortimento che include più di 100 referenze.

bonomini®
TECNOLOGIE IDRAULICHE

HYDRAULIC TECHNOLOGIES

Bonomini S.r.l. has specialised in the production of siphons and drains for water drainage since 1984. The company is currently expanding strongly in the European, Asian and African markets: the range offered is one of the biggest produced in Italy, with an assortment of over 100 products.

bonomini®
TECNOLOGIE IDRAULICHE

BONOMINI.COM

Bonomini s.r.l.
Via Ferri 36 (z.i.) 25010 Borgosatollo (Bs) Italy
Tel. +39 030 2507011, Fax +39 030 2507032
bonomini@bonomini.com

25 ANNI YEARS GARANZIA GUARANTEE